Parts List

TX1410

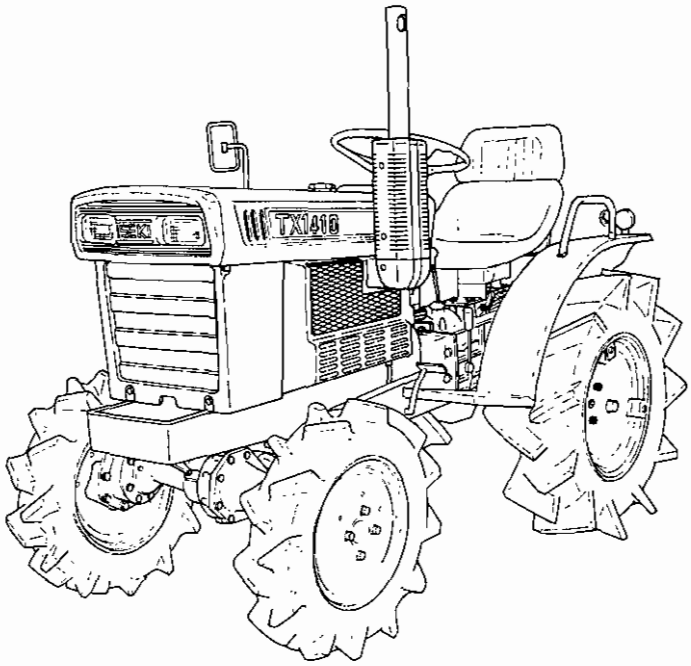

TRACTOR

海外部品用

海

必ず返却!!

Parts Code 1400-099-0200-0

No. 1 クランク ケース グループ
Fig. 1 CRANK CASE GROUP

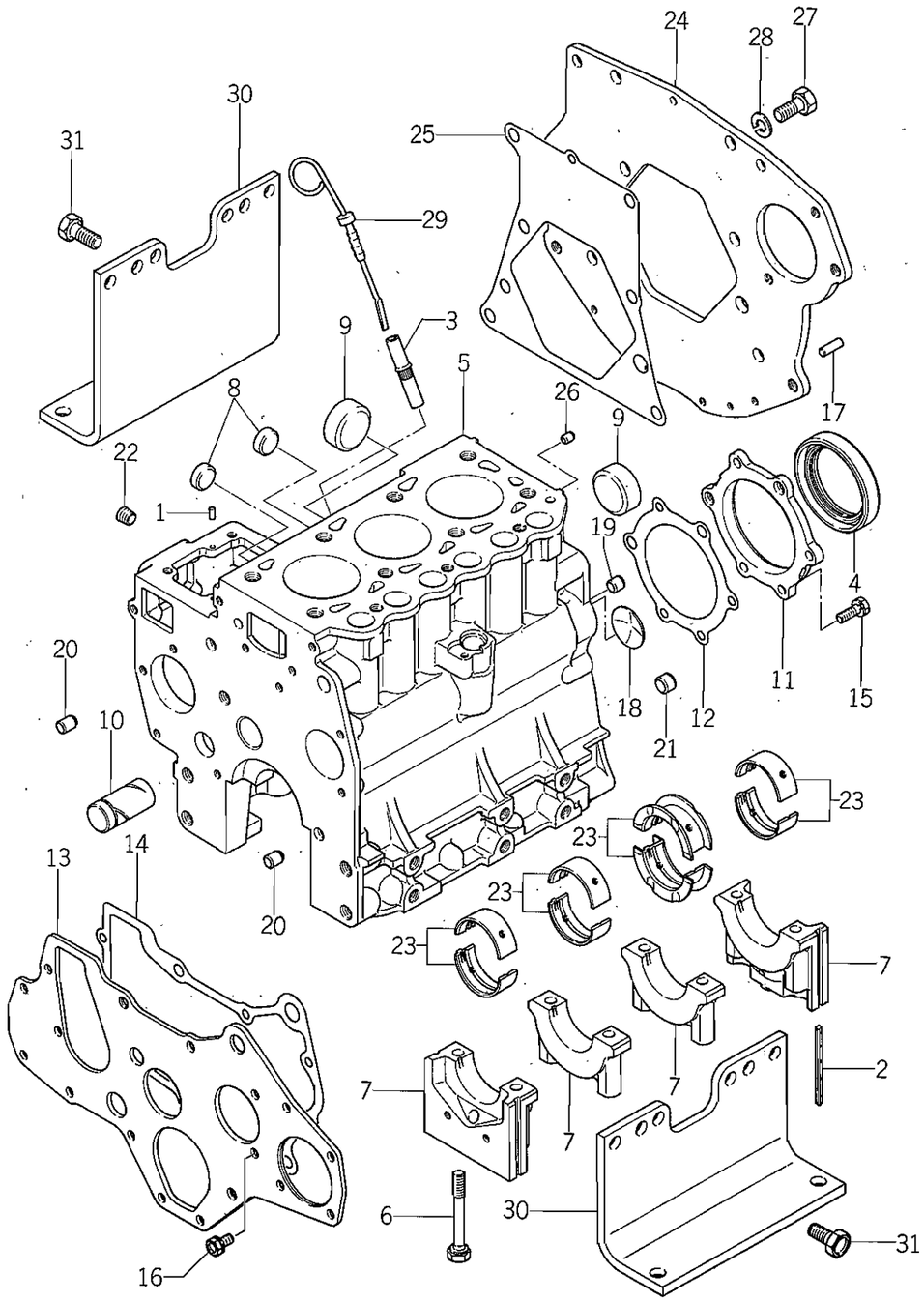

No. 1

見出番号 Ref No.	部品コード Parts Code	品名 Name	個数 Q'ty	規格 Standard	備考 Remarks
1- 1	5663-000-2680-0	ピン, ダウエル PIN, dowel	2		MD000268
1- 2	5650-040-6228-0	シール, サイド SEAL, side	4		MM406228
1- 3	5650-040-6235-0	ガイド, オイル レベル ゲージ GUIDE, oil level gauge	1		MM406235
1- 4	5650-040-6242-0	シール, オイル SEAL, oil	1		MM406242
1- 5	5650-040-8143-0	シリンダ ブロック サブ ASSY CYLINDER BLOCK SUB ASS'Y	1		MM408143
1- 6	5650-040-6217-0	ボルト, ベアリング キャップ BOLT, bearing cap	8		MM406217
1- 7	5650-040-8173-0	ベアリング キャップ ASSY BEARING CAP ASS'Y	1		MM408173
1- 8	5660-066-5538-0	キャップ, シーリング CAP, sealing	2	25	MF665538
1- 9	5660-066-5543-0	キャップ, シーリング CAP, sealing	2	45	MF665543
1-10	5650-040-8171-0	シャフト, アイドル SHAFT, idle	1		MM408171
1-11	5650-040-8200-0	ケース, オイル シール CASE, oil seal	1		MM408200
1-12	5650-040-8205-0	ガスケット, オイル シール GASKET, oil seal	1		MM408205
1-13	5650-040-8221-0	プレート, フロント PLATE, front	1		MM408221
1-14	5650-040-8226-0	ガスケット, フロント プレート GASKET, front plate	1		MM408226
1-15	5660-024-0054-0	ボルト, ワッシャ アセンブルド BOLT, washer assembled	6	M8 × 22	MF240054
1-16	5660-024-1251-0	ボルト, ワッシャ アセンブルド BOLT, washer assembled	3	M8 × 16	MF241251
1-17	5660-047-2404-0	ピン, ダウエル PIN, dowel	1	8φ	MF472404
1-18	5660-066-5511-0	プラグ, エクスパンション PLUG, expansion	1	40	MF665511
1-19	5661-047-1104-0	ブッシング, ノック BUSHING, knock	2	8 × 9	MS471104
1-20	5661-047-1105-0	ブッシング, ノック BUSHING, knock	2	8 × 13	MS471105
1-21	5661-047-1110-0	ブッシング, ノック BUSHING, knock	1	12 × 9	MS471110
1-22	5661-066-1121-0	プラグ, テーパ PLUG, taper	3	PT1/4	MS661121
1-23	5650-040-8160-0	ベアリング セット, クランク シャフト STD BEARING SET, crankshaft STD	1		MM408160
	5650-040-8161-0	ベアリング セット, クランク シャフト 0.25US BEARING SET, crankshaft 0.25 US	1		MM408161
	5650-040-8162-0	ベアリング セット, クランク シャフト 0.50US BEARING SET, crankshaft 0.50 US	1		MM408162
	5650-040-8163-0	ベアリング セット, クランク シャフト 0.75US BEARING SET, crankshaft 0.75 US	1		MM408163
1-24	5650-040-8211-0	プレート, リヤ PLATE, rear	1		MM408211
1-25	5650-040-8216-0	ガスケット, リヤ プレート GASKET, rear plate	1		MM408216
1-26	5650-040-8240-0	ピン, ノック PIN, knock	1	8φ × 10	MM408240
1-27	5660-010-1311-0	ボルト BOLT	6	M12 × 28	MF101311
1-28	5660-045-0407-0	ワッシャ, スプリング WASHER, spring	6	M12	MF450407
1-29	5650-040-9226-0	ゲージ, オイル レベル GAUGE, oil level	1		MM409226
1-30	5650-040-9990-0	サポート, エンジン SUPPORT, engine	2		MM409990
1-31	5660-010-0110-0	ボルト BOLT	4	M12 × 25	MF100110

No. 2 オイルパン アンド ギヤケースグループ
Fig. 2 OIL PAN & GEAR CASE GROUP

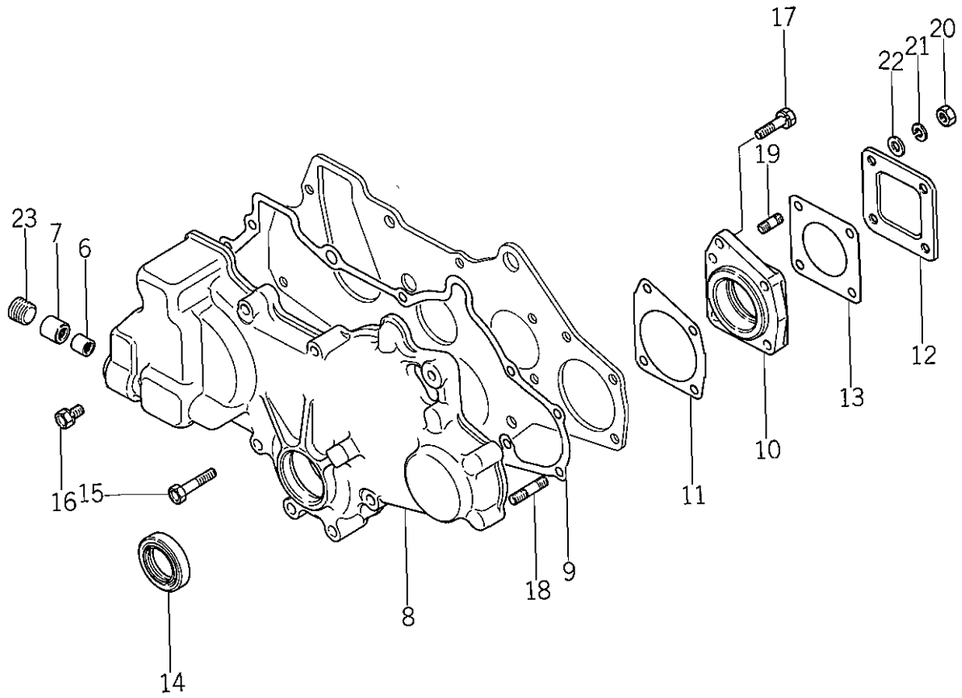

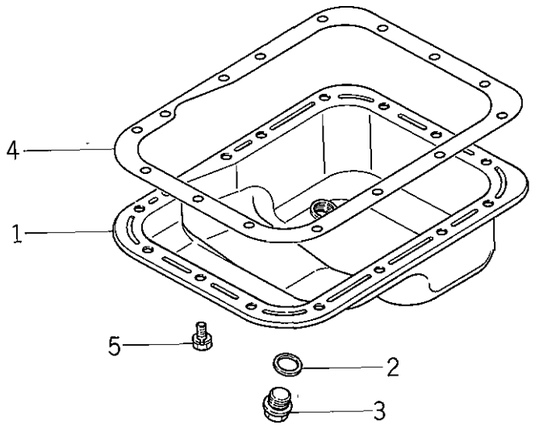

見出番号 Ref No.	部品コード Parts Code	品名 Name	個数 Q'ty	規格 Standard	備考 Remarks
2- 1	5650-040-8304-0	オイル パン ASSY OIL PAN ASS'Y	1		MM408304
2- 2	5663-000-3120-0	ガスケット, オイル ドレーン プラグ GASKET, oil drain plug	1	18	MD000312
2- 3	5663-000-3180-0	プラグ, オイル ドレーン PLUG, oil drain	1		MD000318
2- 4	5650-040-8321-0	ガスケット, オイル パン GASKET, oil pan	1		MM408321
2- 5	5660-024-0051-0	ボルト, ワッシャ アセンブルド BOLT, washer assembled	15	M8 × 16	MF240051
2- 6	5650-040-6420-0	ベアリング, ニードル BEARING, needle	1		MM406420
2- 7	5650-040-6421-0	ベアリング, ニードル BEARING, needle	1		MM406421
2- 8	5650-040-8230-0	ケース, ギヤー CASE, gear	1		MM408230
2- 9	5650-040-8235-0	ガスケット, ギヤー ケース GASKET, gear case	1		MM408235
2-10	5650-040-9230-0	ハウジング, ポンプ ギヤー ベアリング HOUSING, pump gear bearing	1		MM409230
2-11	5650-040-9235-0	ガスケット, ハウジング GASKET, housing	1		MM409235
2-12	5667-910-4501-0	カバー, オイル ポンプ COVER, oil pump	1		K7910451
2-13	5667-910-4600-0	ガスケット, オイル ポンプ カバー GASKET, oil pump cover	1		K7910460
2-14	5669-413-3900-0	シール, オイル SEAL, oil	1		K9413390
2-15	5660-010-0064-0	ボルト BOLT	8	M8 × 45	MF100064
2-16	5660-024-0051-0	ボルト, ワッシャ アセンブルド BOLT, washer assembled	2	M8 × 16	MF240051
2-17	5660-024-1257-0	ボルト, ワッシャ アセンブルド BOLT, washer assembled	1	M8 × 30	MF241257
2-18	5660-040-0682-0	スタッド STUD	3	M8 × 40	MF400682
2-19	5660-040-2565-0	スタッド STUD	1	M8 × 22	MF402565
2-20	5660-043-0005-0	ナット NUT	4	M8	MF430005
2-21	5660-045-0405-0	ワッシャ, スプリング WASHER, spring	4	M8	MF450405
2-22	5661-045-0035-0	ワッシャ, プレーン WASHER, plain	1	M8	MS450035
2-23	5661-066-1123-0	プラグ, テーパ PLUG, taper	1	PT1/2	MS661123

No. 3 シリンダーヘッドグループ
Fig. 3 CYLINDER HEAD GROUP

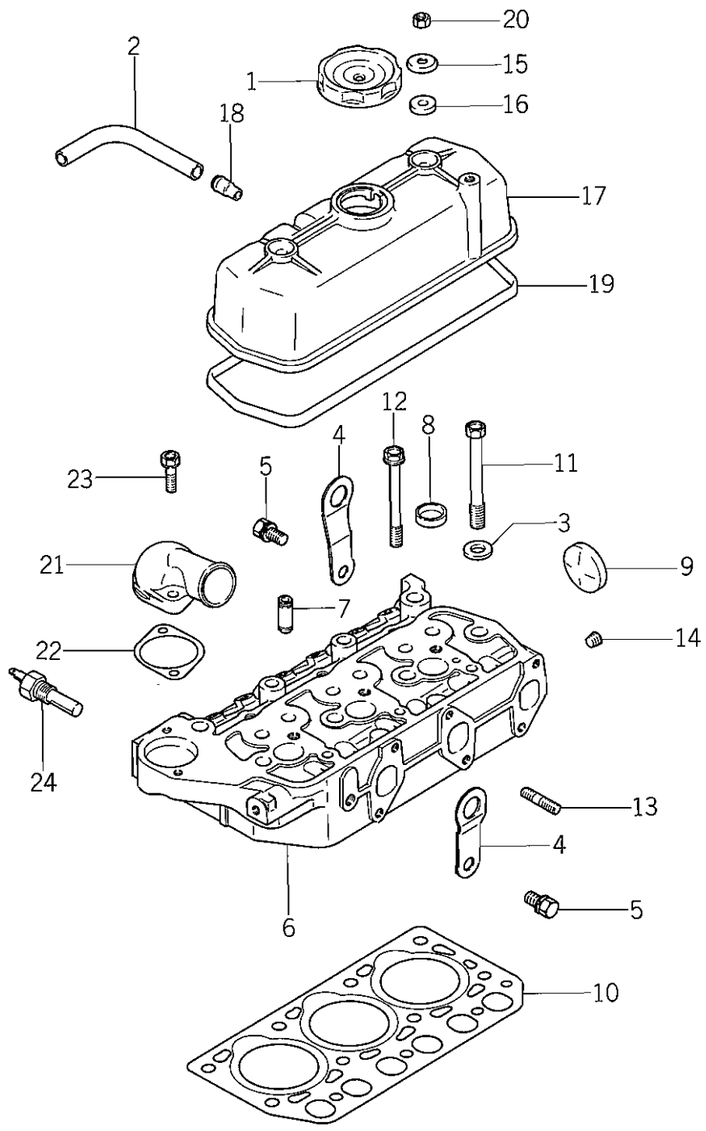

見出番号 Ref No.	部品コード Parts Code	品名 Name	個数 Q'ty	規格 Standard	備考 Remarks
3- 1	5663-008-7840-0	キャップ オイル フィラ CAP, oil filler	1		MD008784
3- 2	5650-040-8535-0	パイプ, エア ブリーザ PIPE, air breather	1		MM408535
3- 3	5663-020-7330-0	ワッシャ, シリンダ ヘッド ボルト WASHER, cylinder head bolt	8		MD020733
3- 4	5650-040-8470-0	ハンガ, エンジン HANGER, engine	2		MM408470
3- 5	5660-024-1280-0	ボルト, ワッシャ アセンブルド BOLT, washer assembled	2	M10×20	MF241280
3- 6	5650-040-8402-0	シリンダ ヘッド ASSY CYLINDER HEAD ASS'Y	1		MM408402
3- 7	5650-040-8441-0	ガイド, バルブ GUIDE, valve	6		MM408441
3- 8	5660-066-5538-0	キャップ, シーリング CAP, sealing	3	25	MF665538
3- 9	5660-066-5543-0	キャップ, シーリング CAP, sealing	1	45	MF665543
3-10	5650-040-8462-0	ガスケット, シリンダ ヘッド GASKET, cylinder head	1		MM408462
3-11	5650-040-8480-0	ボルト, シリンダ ヘッド BOLT, cylinder head	8	M12×98	MM408480
3-12	5650-040-4316-0	ボルト, シリンダ ヘッド BOLT, cylinder head	3	M10×90	MM404316
3-13	5660-040-1936-0	スタッド STUD	1	M8×25	MF401936
3-14	5661-066-1120-0	プラグ, テーパ PLUG, taper	1	PT1/8	MS661120
3-15	5663-000-5220-0	ワッシャ WASHER	2		MD000522
3-16	5663-000-5230-0	シール, オイル SEAL, oil	2		MD000523
3-17	5650-040-8491-0	ロッカ カバー ASSY ROCKER COVER ASS'Y	1		MM408491
3-18	5669-644-1701-0	パイプ PIPE	1		K9644171
3-19	5650-040-8501-0	ガスケット, ロッカ カバー GASKET, rocker cover	1		MM408501
3-20	5660-043-0005-0	ナット NUT	2	M8	MF430005
3-21	5663-008-7710-0	フィッチング, ウォータ アウトレット FITTING, water outlet	1		MD008771
3-22	5650-040-5450-0	ガスケット アウトレット フィッチング GASKET, outlet fitting	1		MM405450
3-23	5660-024-1257-0	ボルト, ワッシャ アセンブルド BOLT, washer assembled	2	M8×30	MF241257
3-24	5650-040-9381-0	サーモ, スイッチ THERMO, switch	1		MM409381

No. 4 メーンムービングパーツグループ
Fig. 4 MAIN MOVING PARTS GROUP

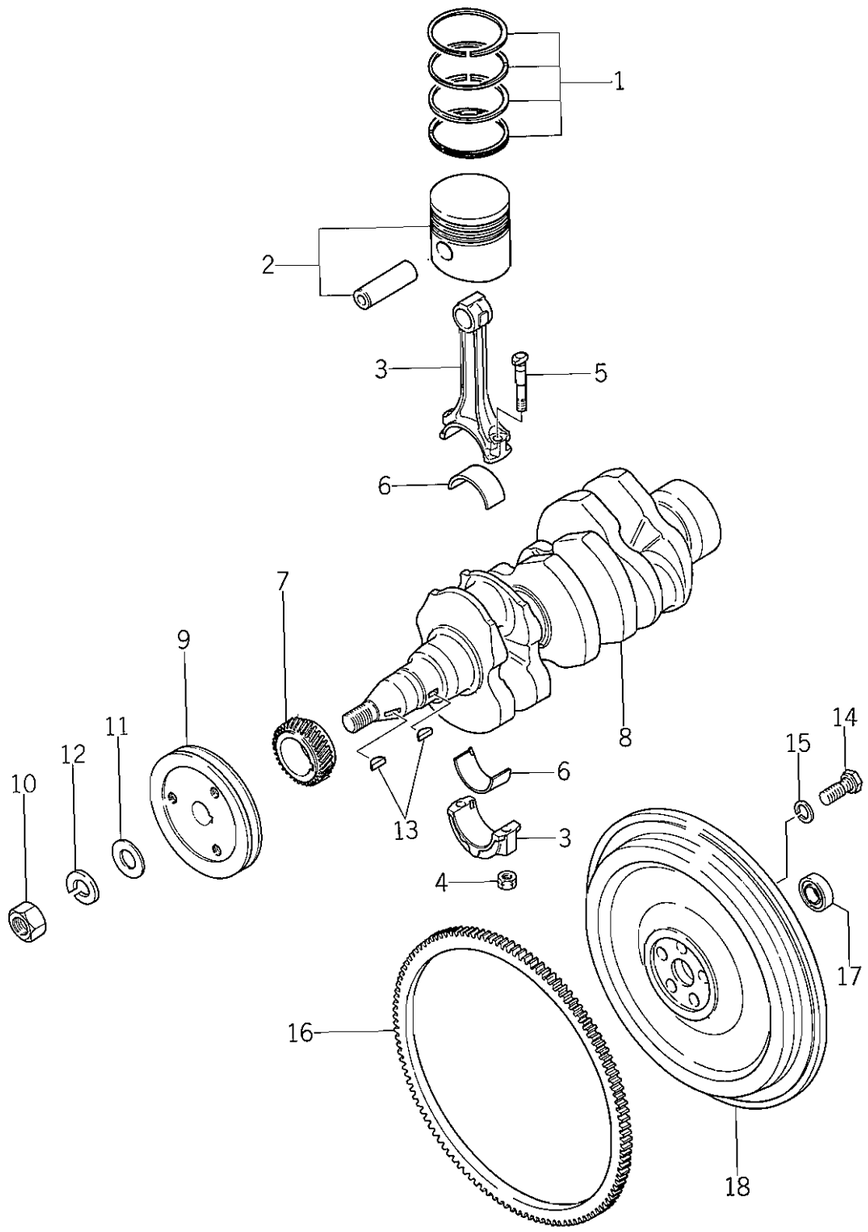

見出番号 Ref No.	部品コード Parts Code	品名 Name	個数 Q'ty	規格 Standard	備考 Remarks
4- 1	5650-040-8730-0	リング セット, ピストン STD RING SET, piston STD	3		MM408730
	5650-040-8731-0	リング セット, ピストン 0.25 OS RING SET, piston 0.25 OS	3		MM408731
	5650-040-8732-0	リング セット, ピストン 0.50 OS RING SET, piston 0.50 OS	3		MM408732
	5650-040-8733-0	リング セット, ピストン 0.75 OS RING SET, piston 0.75 OS	3		MM408733
4- 2	5650-040-8701-0	ピストン アンド ピストン ピン セット STD PISTON & PISTON PIN SET STD	3		MM408701
	5650-040-8702-0	ピストン アンド ピストン ピン セット 0.25 OS PISTON & PISTON PIN SET 0.25 OS	3		MM408702
	5650-040-8703-0	ピストン アンド ピストン ピン セット 0.50 OS PISTON & PISTON PIN SET 0.50 OS	3		MM408703
	5650-040-8704-0	ピストン アンド ピストン ピン セット 0.75 OS PISTON & PISTON PIN SET 0.75 OS	3		MM408704
4- 3	5650-040-8780-0	コネクチング ロッド ASSY CONNECTING ROD ASS'Y	3		MM408780
4- 4	5663-000-7040-0	ナット, コネクチング ロッド NUT, connecting rod	2 6		MD000704
4- 5	5650-040-2546-0	ボルト, コネクチング ロッド BOLT, connecting rod	2 6		MM402546
4- 6	5650-040-8795-0	ベアリング セット, コネクチング ロッド STD BEARING SET, con rod STD	3		MM408795
	5650-040-8796-0	ベアリング セット, コネクチング ロッド 0.25 OS BEARING SET, con rod 0.25 OS	3		MM408796
	5650-040-8797-0	ベアリング セット, コネクチング ロッド 0.50 OS BEARING SET, con rod 0.50 OS	3		MM408797
	5650-040-8798-0	ベアリング セット, コネクチング ロッド 0.75 OS BEARING SET, con rod 0.75 OS	3		MM408798
4- 7	5650-040-6570-0	ギヤー, クランク シャフト GEAR, crankshaft	1		MM406570
4- 8	5650-040-8811-0	クランク シャフト CRANKSHAFT	1		MM408811
4- 9	5650-040-8820-0	プーリ, クランク シャフト PULLEY, crankshaft	1		MM408820
4-10	5660-043-0126-0	ナット NUT	1	M18	MF430126
4-11	5660-045-0010-0	ワッシャ, プレーン WASHER, plain	1	M18	MF450010
4-12	5660-045-0410-0	ワッシャ, スプリング WASHER, spring	1	M18	MF450410
4-13	5660-047-6215-0	キー, ウッドラフ KEY, woodruff	2	5 × 19	MF476215
4-14	5663-002-6200-0	ボルト, フライホイール BOLT, flywheel	5		MD002620
4-15	5663-014-2360-0	ワッシャ, スペシャル スプリング WASHER, special spring	5	M5	MD014236
4- 0-1	5650-040-8832-0	フライホイール ASSY FLYWHEEL ASS'Y	1		MM408832
4-16	5663-000-6120-0	ギヤー, リング GEAR, ring	1		MD000612
4-17	5663-002-6130-0	ベアリング, ボール BEARING, ball	1		MD002613
4-18	5650-040-8836-0	フライホイール FLYWHEEL	1		MM408836

No. 5 タイミングパーツグループ
Fig. 5 TIMING PARTS GROUP

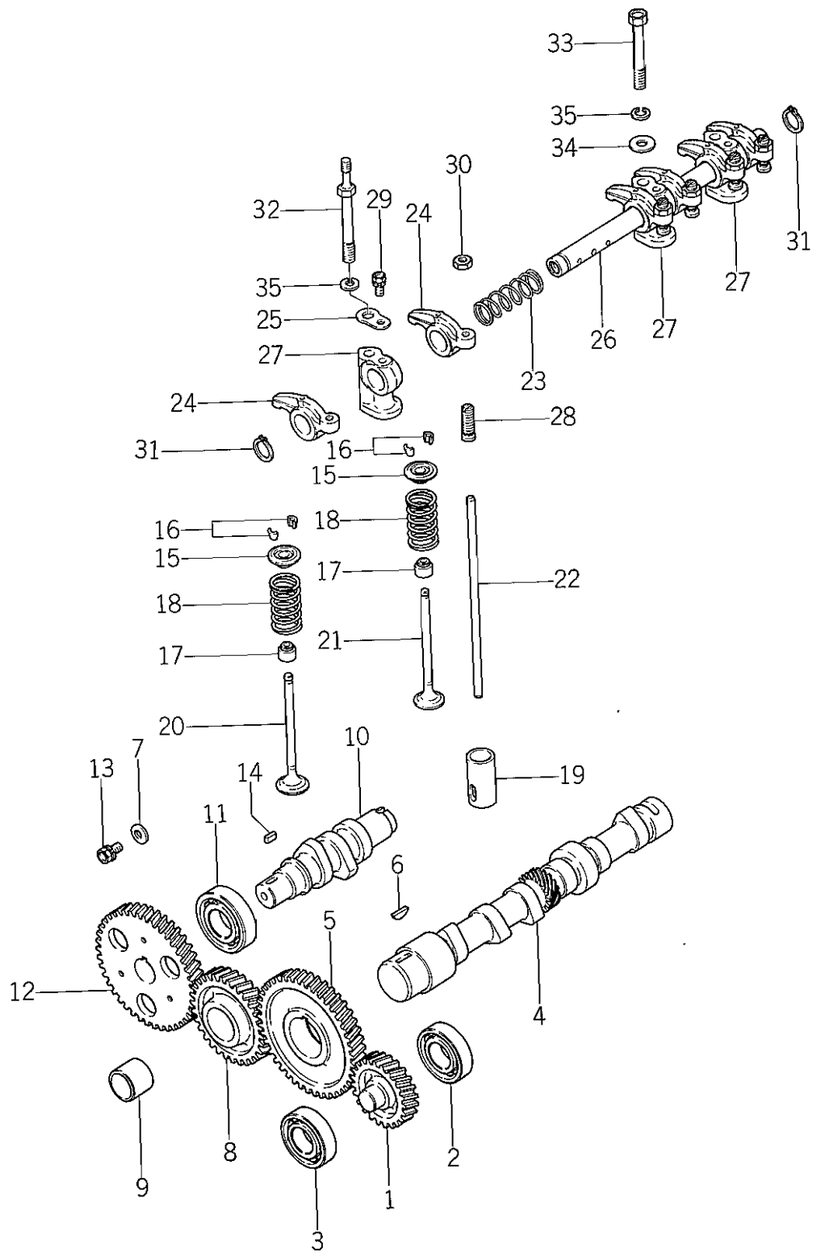

見出番号 Ref No.	部品コード Parts Code	品名 Name	個数 Q'ty	規格 Standard	備考 Remarks
5- 1	5650-040-9240-0	ギヤー, プレッシャ オイル ポンプ GEAR, pressure oil pump	1		MM409240
5- 2	5667-631-1601-0	ベアリング, ボール BEARING, ball	1		K7631161
5- 3	5667-831-1600-0	ベアリング, ボール BEARING, ball	1		K7831160
5- 4	5650-040-8902-0	カムシャフト CAMSHAFT	1		MM408902
5- 5	5650-040-6720-0	ギヤー, カムシャフト GEAR, camshaft	1		MM406720
5- 6	5660-047-6215-0	キー, ウッドラフ KEY, woodruff	1	5×19	MF476215
5- 7	5663-000-4250-0	ワッシャ WASHER	1		MD000425
5- 8	5650-040-8909-0	アイドル ギヤー ASSY IDLE GEAR ASS'Y	1		MM408909
5- 9	5650-040-6670-0	ブッシュ, アイドル ギヤー BUSHING, idle gear	1		MM406670
5-10	5650-040-8962-0	シャフト, ヒューエル インジェクション ポンプ カム SHAFT, fuel injection pump cam	1		MM408962
5-11	5650-040-6682-0	ベアリング, ボール BEARING, ball	1		MM406682
5-12	5650-040-6685-0	ギヤー, ヒューエル インジェクション ポンプ カム GEAR, fuel injection pump cam	1		MM406685
5-13	5660-024-1251-0	ボルト, ワッシャ アセンブルト BOLT, washer assembled	1	M8×16	MF241251
5-14	5660-047-6018-0	キー, サンク KEY, sunk	1	5×12	MF476018
5-15	5663-016-4820-0	リーテーナ, バルブ スプリング RETAINER, valve spring	6		MD016482
5-16	5663-016-4830-0	ロック, バルブ スプリング リテーナ LOCK, valve spring retainer	12		MD016483
5-17	5663-016-4900-0	シール, バルブ ステム SEAL, valve stem	6		MD016490
5-18	5650-040-2381-0	スプリング, バルブ SPRING, valve	6		MM402381
5-19	5650-040-2737-0	タペット TAPPET	6		MM402737
5-20	5650-040-8450-0	バルブ, インテイク VALVE, intake	3		MM408450
5-21	5650-040-8455-0	バルブ エキゾースト VALVE, exhaust	3		MM408455
5-22	5650-040-8920-0	ロッド, プッシュ ROD, push	6		MM408920
5-23	5663-000-9630-0	スプリング, ロッカー シャフト(L) SPRING, rocker shaft (L.H.)	2		MD000963
5-24	5650-040-6731-0	アーム, ロッカ ARM, rocker	6		MM406731
5-25	5650-040-6745-0	ワッシャ, シート WASHER, seat	2		MM406745
5-26	5650-040-8935-0	ロッカ シャフト ASSY ROCKER SHAFT ASS'Y	1		MM408935
5-27	5650-031-4770-0	ステイ, ロッカ STAY, rocker	3		MM314770
5-28	5667-231-2200-0	スクリュ, アジャスチング SCREW, adjusting	6		K7231220
5-29	5660-024-1225-0	ボルト, ワッシャ アセンブルド BOLT, washer assembled	2	M6×16	MF241225
5-30	5660-043-0726-0	ナット, ジャム NUT, jam	6	M10	MF430726
5-31	5660-052-2010-0	リング, スナップ RING, snap	2	19	MF522010
5-32	5650-040-8950-0	ボルト BOLT	2		MM408950
5-33	5660-010-1297-0	ボルト BOLT	1	M10×70	MF101297
5-34	5660-045-0006-0	ワッシャ, プレーン WASHER, plain	1	M10	MF450006
5-35	5660-045-0405-0	ワッシャ, スプリング WASHER, spring	3	M10	MF450405

No. 6 ヒューエルサプライパーツグループ
Fig. 6 FUEL SUPPLY PARTS GROUP

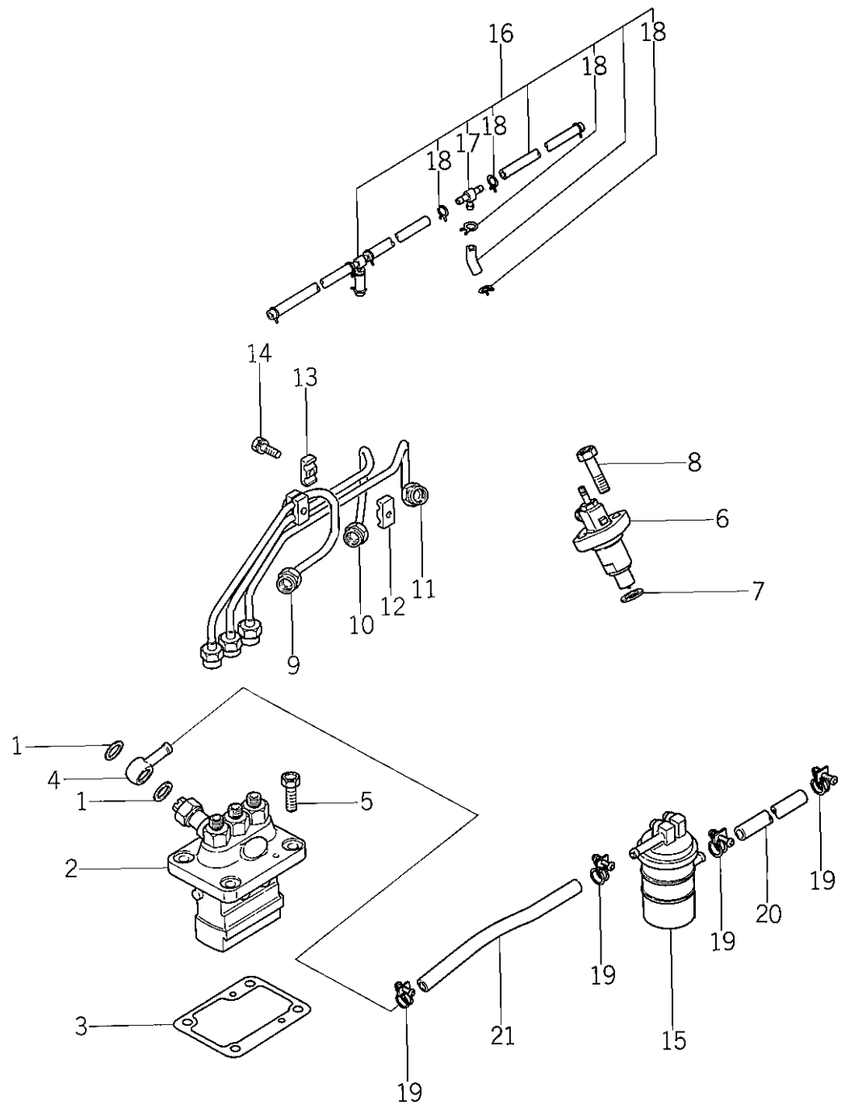

見出番号 Ref No.	部品コード Parts Code	品名 Name	個数 Q'ty	規格 Standard	備考 Remarks
6- 1	5651-661-1200-0	ワッシャ, シール WASHER, seal	2		MK66112000
6- 2	5650-040-9000-0	ヒューエル インジェクション ポンプ ASSY FUEL INJECTION PUMP ASS'Y	1		MM409000
6- 3	5650-040-9020-0	シム, アジャスチング SHIM, adjusting	AR		MM409020
	5650-040-9021-0	シム, アジャスチング SHIM, adjusting	AR		MM409021
	5650-040-9022-0	シム, アジャスチング SHIM, adjusting	AR		MM409022
6- 4	5650-030-4916-0	カラー, ユニオン COLLAR, union	1		MM304916
6- 5	5660-010-0055-0	ボルト BOLT	4	M8 × 20	MF100055
6- 6	5650-040-2971-0	ノズル アンド ノズル ホルダ ASSY NOZZLE & NOZZLE HOLDER ASS'Y	3		MM402971
6- 7	5666-515-4300-0	ガスケット, ノズル ホルダ GASKET, nozzle holder	3		K6515430
6- 8	5660-010-1260-0	ボルト BOLT	6	M8 × 32	MF101260
6- 9	5650-040-9086-0	ヒューエル インジェクション パイプ №1 ASSY FUEL INJECTION PIPE NO. 1 ASS'Y	1		MM409086
6-10	5650-040-9087-0	ヒューエル インジェクション パイプ №2 ASSY FUEL INJECTION PIPE NO. 2 ASS'Y	1		MM409087
6-11	5650-040-9088-0	ヒューエル インジェクション パイプ №3 ASSY FUEL INJECTION PIPE NO. 3 ASS'Y	1		MM409088
6-12	5664-140-3600-0	クランプ CLAMP	2		K4140360
6-13	5664-140-3700-0	クランプ CLAMP	2		K4140370
6-14	5660-024-1226-0	ボルト, ワッシャ アセンブルド BOLT, washer assembled	2	M6 × 18	MF241226
6-15	5650-040-9110-0	ヒューエル フイルタ ASSY FUEL FILTER ASS'Y	1		MM409110
6-16	5650-040-9100-0	ヒューエル リターン パイプ ASSY FUEL RETURN PIPE ASS'Y	1		MM409100
6-17	5650-010-0088-0	ジョイント JOINT	2		MM100088
6-18	5650-010-0089-0	クランプ, ホース CLAMP, hose	10		MM100089
6-19	5661-066-0004-0	クランプ, ホース CLAMP, hose	4		MS660004
6-20	5661-060-2027-0	ホース, ヒューエル HOSE, fuel	1	6 × 180	MS602027
6-21	5661-060-2059-0	ホース, ヒューエル HOSE, fuel	1	6 × 340	MS602059

No. 7 ヒューエルインジェクションポンプ
Fig. 7 FUEL INJECTION PUMP

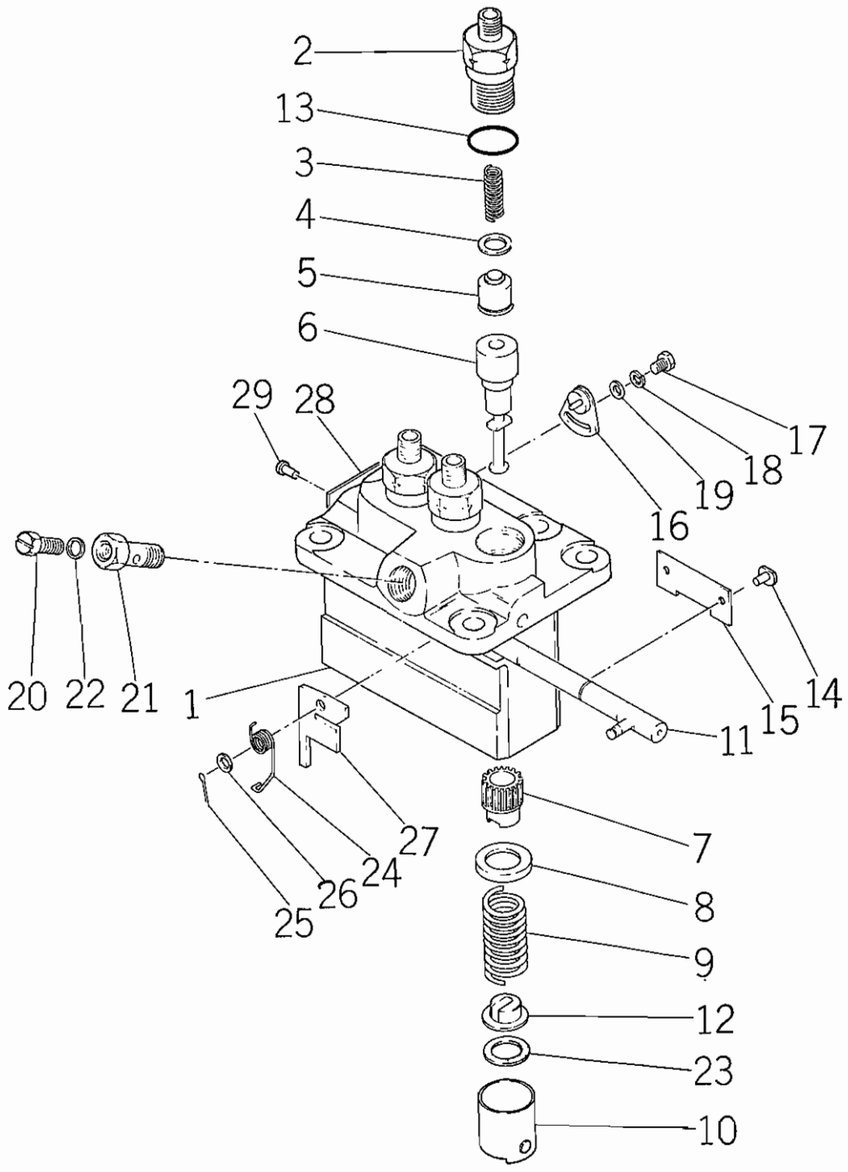

見出番号 Ref No.	部品コード Parts Code	品名 Name	個数 Q'ty	規格 Standard	備考 Remarks
7- 0-1	5650-040-9000-0	インジェクション ポンプ ASSY INJECTION PUMP ASS'Y	1		MM409000
7- 1	5650-050-1159-0	ポンプ ハウジング サブ ASSY PUMP HOUSING SUB ASS'Y	1		MM501159
7- 2	5650-050-0224-0	ホルダー, デリバリ バルブ HOLDER, delivery valve	3		MM500224
7- 3	5650-050-1048-0	スプリング, デリバリ バルブ SPRING, delivery valve	3		MM501048
7- 4	5650-050-0336-0	ガスケット, デリバリ バルブ GASKET, delivery valve	3		MM500336
7- 5	5650-050-1046-0	デリバリ バルブ サブ ASSY DELIVERY VALVE SUB ASS'Y	3		MM501046
7- 6	5650-050-1157-0	ポンプ エレメント サブ ASSY PUMP ELEMENT SUB ASS'Y	3		MM501157
7- 7	5650-050-0229-0	スリーブ, コントロール SLEEVE, control	3		MM500229
7- 8	5650-050-1098-0	シート, スプリング アッパ SEAT, spring upper	3		MM501098
7- 9	5650-050-0360-0	スプリング, プランジャ SPRING, plunger	3		MM500360
7-10	5650-050-0230-0	タペット サブ ASSY TAPPET SUB ASS'Y	3		MM500230
7-11	5650-050-1160-0	コントロール ラック ASSY CONTROL RACK ASS'Y	1		MM501160
7-12	5650-050-0316-0	シート スプリング ロア SEAT, spring lower	3		MM500316
7-13	5650-050-0438-0	O リング O-RING	3		MM500438
7-14	5650-050-0231-0	ピン, タペット ガイド PIN, tappet guide	3		MM500231
7-15	5650-050-1162-0	プレート PLATE	1		MM501162
7-16	5650-050-1077-0	アジャスチング プレート ASSY ADJUSTING PLATE ASS'Y	2		MM501077
7-17	5650-050-0234-0	ボルト BOLT	2		MM500234
7-18	5650-050-1078-0	ワッシャ, スプリング WASHER, spring	2		MM501078
7-19	5650-050-0250-0	ワッシャ, プレート WASHER, plate	2		MM500250
7-20	5650-050-1152-0	スクリュ, エア ブリーザ SCREW, air breather	1		MM501152
7-21	5650-050-0403-0	スクリュ, ホロー SCREW, follow	1		MM500403
7-22	5650-050-0114-0	ワッシャ WASHER	1		MM500114
7-23	5650-050-0299-0	シム, プレート SHIM, plate	AR		MM500299
	5650-050-0309-0	シム, プレート SHIM, plate	AR		MM500309
	5650-050-0310-0	シム, プレート SHIM, plate	AR		MM500310
	5650-050-0311-0	シム, プレート SHIM, plate	AR		MM500311
	5650-050-0312-0	シム, プレート SHIM, plate	AR		MM500312
	5650-050-0314-0	シム, プレート SHIM, plate	AR		MM500314
	5650-050-0315-0	シム, プレート SHIM, plate	AR		MM500315
7-24	5650-050-1073-0	スプリング, リターン SPRING, return	1		MM501073
7-25	5650-050-0431-0	ピン, スプリット PIN, split	1		MM500431
7-26	5650-050-0928-0	ワッシャ, プレート WASHER, plate	1		MM500928
7-27	5650-050-1055-0	ストッパ STOPPER	AR		MM501055
	5650-050-1056-0	ストッパ STOPPER	AR		MM501056
	5650-050-1057-0	ストッパ STOPPER	AR		MM501057
	5650-050-1058-0	ストッパ STOPPER	AR		MM501058
	5650-050-1059-0	ストッパ STOPPER	AR		MM501059

No.7

見出番号 Ref No.	部品コード Parts Code	品名 Name	個数 Q'ty	規格 Standard	備考 Remarks
	5650-050-1060-0	ストッパ STOPPER	AR		MM501060
	5650-050-1061-0	ストッパ STOPPER	AR		MM501061
	5650-050-1062-0	ストッパ STOPPER	AR		MM501062
	5650-050-1063-0	ストッパ STOPPER	AR		MM501063
	5650-050-1064-0	ストッパ STOPPER	AR		MM501064
7-28	5650-050-1168-0	ネーム プレート PLATE name	1		MM501168
7-29	5650-050-0429-0	リベット RIVET	1		MM500429

SERVICE MEMO

No. 8 ノズルアンドノズルホルダ
Fig. 8 NOZZLE & NOZZLE HOLDER

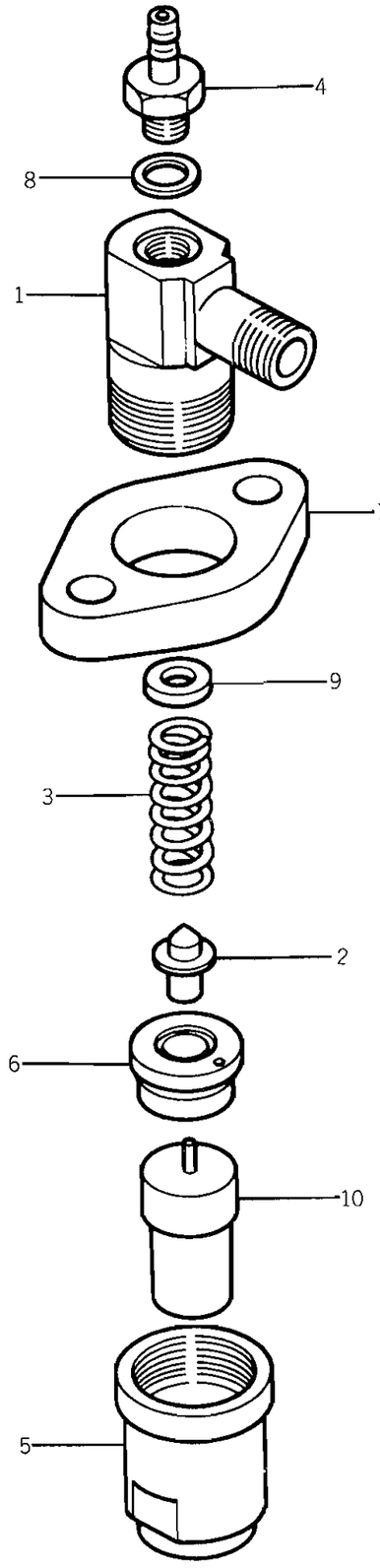

見出番号 Ref No.	部品コード Parts Code	品名 Name	個数 Q'ty	規格 Standard	備考 Remarks
8- 0-1	5650-040-2971-0	ノズル アンド ノズル ホルダ ASSY NOZZLE & NOZZLE HOLDER ASS'Y	3		MM402971 日本電装製 DENSO
8- 1	5650-050-0910-0	ボデー BODY	3		MM500910
8- 2	5650-050-0135-0	ピン, プレッシャ PIN, pressure	3		MM500135
8- 3	5650-050-0136-0	スプリング, プレッシャ SPRING, pressure	3		MM500136
8- 4	5650-050-0909-0	ニップル NIPPLE	3		MM500909
8- 5	5650-050-0908-0	ナット, リテーニング NUT, retaining	3		MM500908
8- 6	5650-050-0137-0	ピース, ディスタンス PIECE, distance	3		MM500137
8- 7	5650-050-0907-0	フランジ FLANGE	3		MM500907
8- 8	5650-050-0441-0	ワッシャ WASHER	3		MM500441
8- 9	5650-050-0785-0	ワッシャ WASHER	AR		MM500785
	5650-050-0786-0	ワッシャ WASHER	AR		MM500786
	5650-050-0787-0	ワッシャ WASHER	AR		MM500787
	5650-050-0795-0	ワッシャ WASHER	AR		MM500795
	5650-050-0796-0	ワッシャ WASHER	AR		MM500796
	5650-050-0797-0	ワッシャ WASHER	AR		MM500797
	5650-050-0798-0	ワッシャ WASHER	AR		MM500798
	5650-050-0799-0	ワッシャ WASHER	AR		MM500799
8-10	5650-030-0152-0	ノズル ASSY NOZZLE ASS'Y	3		MM300152

No. 9 ガバナパーツグループ
Fig. 9 GOVERNOR PARTS GROUP

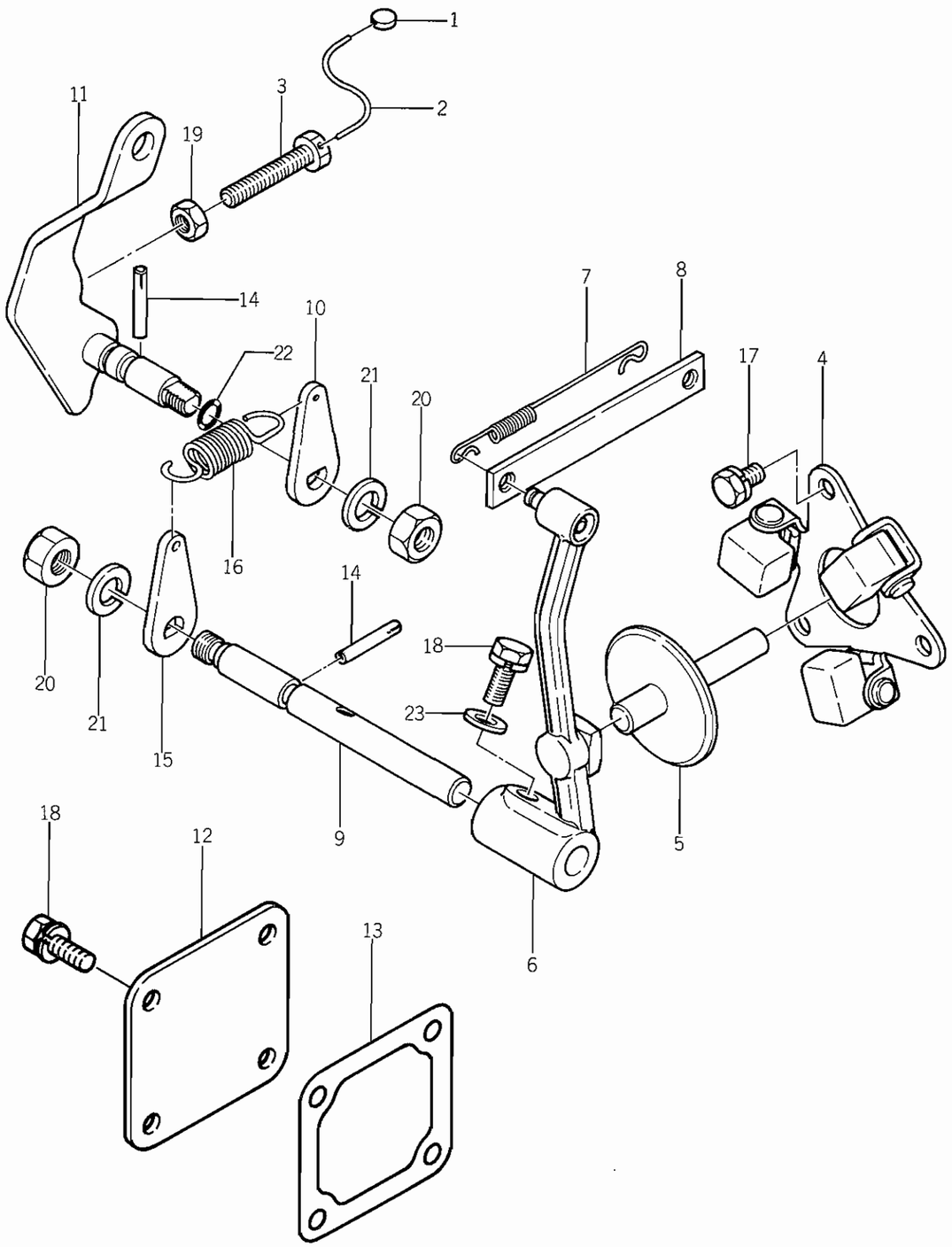

見出番号 Ref No.	部品コード Parts Code	品名 Name	個数 Q'ty	規格 Standard	備考 Remarks
9- 1	5651-992-0000-1	メタル, シーリング METAL, sealing	1		MK99200001
9- 2	5651-993-0014-0	ワイヤ WIRE	1		MK99300140
9- 3	5650-040-1080-0	ボルト, ハイ スピード セット BOLT, high speed set	1		MM401080
9- 4	5650-040-7000-0	ガバナ ウエイト ASSY GOVERNOR WEIGHT ASS'Y	1		MM407000
9- 5	5650-040-7010-0	スライディング シャフト ASSY SLIDING SHAFT ASS'Y	1		MM407010
9- 6	5650-040-7020-0	ガバナ レバー ASSY GOVERNOR LEVER ASS'Y	1		MM407020
9- 7	5650-040-7026-0	スプリング, タイ ロッド SPRING, tie rod	1		MM407026
9- 8	5650-040-7027-0	ロッド, タイ ROD, tie	1		MM407027
9- 9	5650-040-7030-0	シャフト, ガバナ SHAFT, governor	1		MM407030
9-10	5650-040-7035-0	レバー, ガバナ スプリング LEVER, governor spring	1		MM407035
9-11	5650-040-9142-0	スピード コントロール レバー ASSY SPEED CONTROL LEVER ASS'Y	1		MM409142
9-12	5650-040-9150-0	カバー, タイ ロッド COVER, tie rod	1		MM409150
9-13	5650-040-9151-0	ガスケット, カバー GASKET, cover	1		MM409151
9-14	5668-712-6300-0	ピン, グルーブド PIN, grooved	2		K8712630
9-15	5669-651-1801-0	レバー (C), ガバナ LEVER (C), governor	1		K9651181
9-16	5669-652-0101-0	スプリング, ガバナ SPRING, governor	1		K9652011
9-17	5660-024-1222-0	ボルト, ワッシャ アセンブルド BOLT, washer assembled	3	M6 × 10	MF241222
9-18	5660-024-1224-0	ボルト, ワッシャ アセンブルド BOLT, washer assembled	5	M6 × 14	MF241224
9-19	5660-043-0724-0	ナット, ジャム NUT, jam	1	M6	MF430724
9-20	5660-043-0725-0	ナット, ジャム NUT, jam	2	M8	MF430725
9-21	5660-045-0405-0	ワッシャ, スプリング WASHER, spring	2	M8	MF450405
9-22	5660-052-0002-0	O リング O-RING	1	7	MF520002
9-23	5661-045-0034-0	ワッシャ, プレーン WASHER, plain	1	M6	MS450034

No. 10 ルブリケーチングパーツグループ
Fig. 10 LUBRICATING PARTS GROP

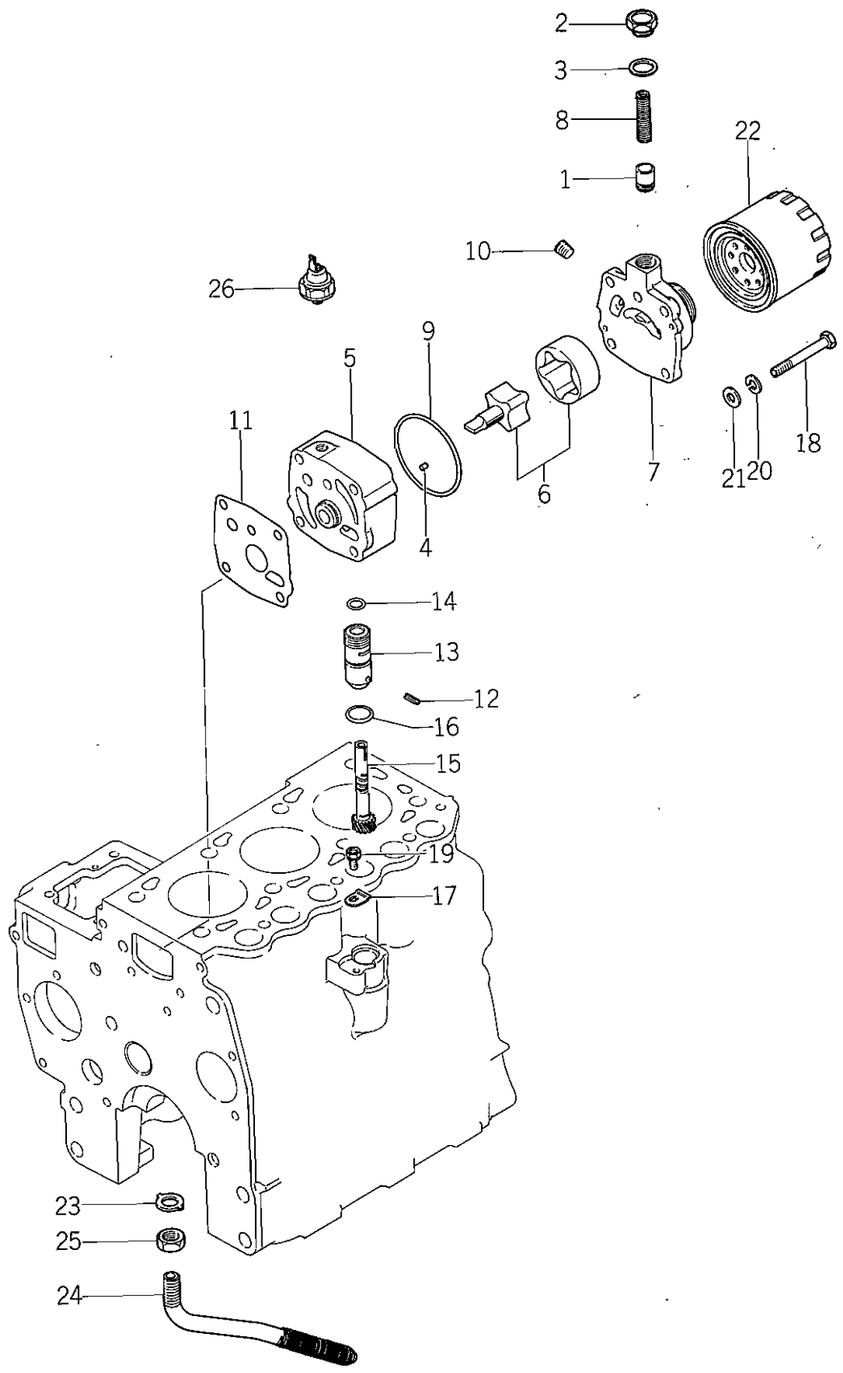

見出番号 Ref No.	部品コード Parts Code	品名 Name	個数 Q'ty	規格 Standard	備考 Remarks
10- 0-1	5650-040-9195-0	オイル ポンプ ASSY OIL PUMP ASS'Y	1		MM409195
10- 1	5663-030-7900-0	プランジャ, レリーフ PLUNGER, relief	1		MD030790
10- 2	5663-001-4040-0	プラグ PLUG	1		MD001404
10- 3	5663-001-4050-0	ガスケット GASKET	1		MD001405
10- 4	5663-000-2680-0	ピン, ダウエル PIN, dowel	2		MD000268
10- 5	5663-407-1200-0	ボデー, オイル ポンプ BODY, oil pump	1		MD407120
10- 6	5650-040-7125-0	オイル ポンプ ロータ ASSY OIL PUMP ROTOR ASS'Y	1		MM407125
10- 7	5650-040-7141-0	カバー, オイル ポンプ COVER, oil pump	1		MM407141
10- 8	5650-040-7142-0	スプリング, レリーフ SPRING, relief	1		MM407142
10- 9	5650-040-7145-0	Oリング O-RING	1		MM407145
10-10	5661-066-1121-0	プラグ, テーパ PLUG, taper	1	PT1/4	MS661121
10-11	5650-040-7121-0	ガスケット, オイル ポンプ ボデー GASKET, oil pump body	1		MM407121
10- 0-2	5650-040-7170-0	スピード メータ ドリブン ユニット SPEED METER DRIVEN UNIT	1		MM407170
10-12	5663-701-7860-0	ピン, スプリング PIN, spring	1		MD701786
10-13	5663-701-7870-0	スリーブ, スピード メータ ドリブン ギヤー SLEEVE, speed meter driven gear	1		MD701787
10-14	5663-701-7880-0	Oリング (B) O-RING (B)	1		MD701788
10-15	5650-040-7171-0	ギヤー, スピード メータ ドリブン GEAR, speed meter driven	1		MM407171
10-16	5660-052-0012-0	Oリング O-RING	1	18	MF520012
10-17	5650-040-9250-0	プレート, ロッキング PLATE, locking	1		MM409250
10-18	5660-010-1268-0	ボルト BOLT	4	M8 × 65	MF101268
10-19	5660-024-1224-0	ボルト, ワッシャ アセンブルド BOLT, washer assembled	1		MF241224
10-20	5660-045-0405-0	ワッシャ, スプリング WASHER, spring	4	M8	MF450405
10-21	5661-045-0035-0	ワッシャ, プレーン WASHER, plain	3	M8	MS450035
10-22	5669-665-4000-0	オイル フィルタ ASSY OIL FILTER ASS'Y	1		K9665400
10-23	5651-661-1400-0	ワッシャ, シール WASHER, seal	1		MK66114000
10-24	5650-040-9215-0	オイル スクリーン ASSY OIL SCREEN ASS'Y	1		MM409215
10-25	5660-043-0728-0	ナット, ジャム NUT, jam	1	M14	MF430728
10-26	5663-001-4820-0	オイル プレッシャ スイッチ ASSY OIL PRESSURE SWITCH ASS'Y	1		MD001482

No. 11 クーリングパーツグループ
Fig. 11 COOLING PARTS GROUP

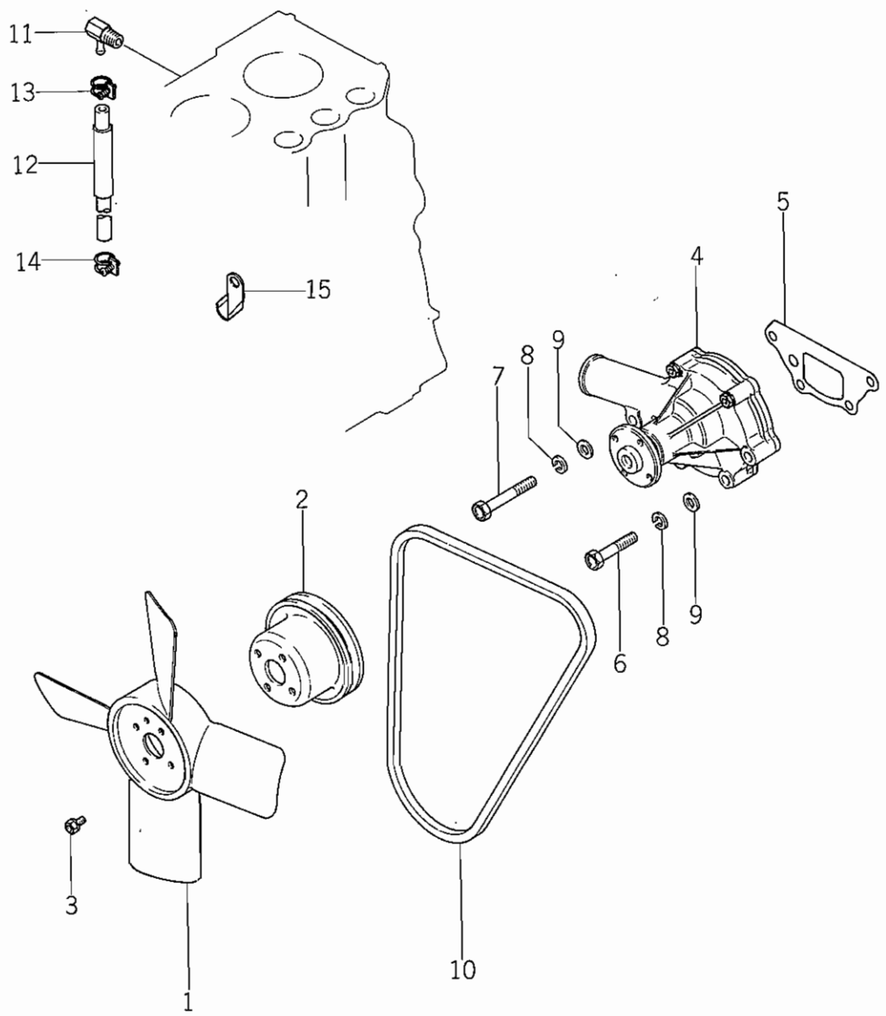

見出番号 Ref No.	部品コード Parts Code	品名 Name	個数 Q'ty	規格 Standard	備考 Remarks
11- 1	5669-674-4000-0	ファン, クーリング FAN, cooling	1		K9674400
11- 2	5669-674-0510-0	プーリ, ウォータ ポンプ PULLEY, water pump	1		K9674051
11- 3	5660-024-1223-0	ボルト, ワッシャ アセンブルド BOLT, washer assembled	4	M6×12	MF241223
11- 4	5650-040-9300-0	ウォータ ポンプ ASSY WATER PUMP ASS'Y	1		MM409300
11- 5	5650-040-7420-0	ガスケット, ウォータ ポンプ GASKET, water pump	1		MM407420
11- 6	5660-010-1264-0	ボルト BOLT	3	M8×45	MF101264
11- 7	5660-010-1267-0	ボルト BOLT	1	M8×60	MF101267
11- 8	5660-045-0405-0	ワッシャ, スプリング WASHER, spring	4	M8	MF450405
11- 9	5661-045-0035-0	ワッシャ, プレーン WASHER, plain	4	M8	MS450035
11-10	5650-040-9305-0	ベルト, ファン BELT, fan	1		MM409305
11-11	5650-040-8260-0	ジョイント, ウォータ ドレーン JOINT, water drain	1		MM408260
11-12	5650-040-8270-0	ウォータ ドレーン ホース ASSY WATER DRAIN HOSE ASS'Y	1		MM408270
11-13	5661-066-0004-0	クランプ, ホース CLAMP, hose	1	13	MS660004
11-14	5661-066-0004-0	クランプ, ホース CLAMP, hose	1		MS660004
11-15	5650-040-8265-0	クランプ, ウォータ ドレーン ホース CLAMP, water drain hose	1		MM408265

No. 12 インテークアンドエキゾーストパーツグループ
Fig. 12 INTAKE & EXHAUST PARTS GROUP

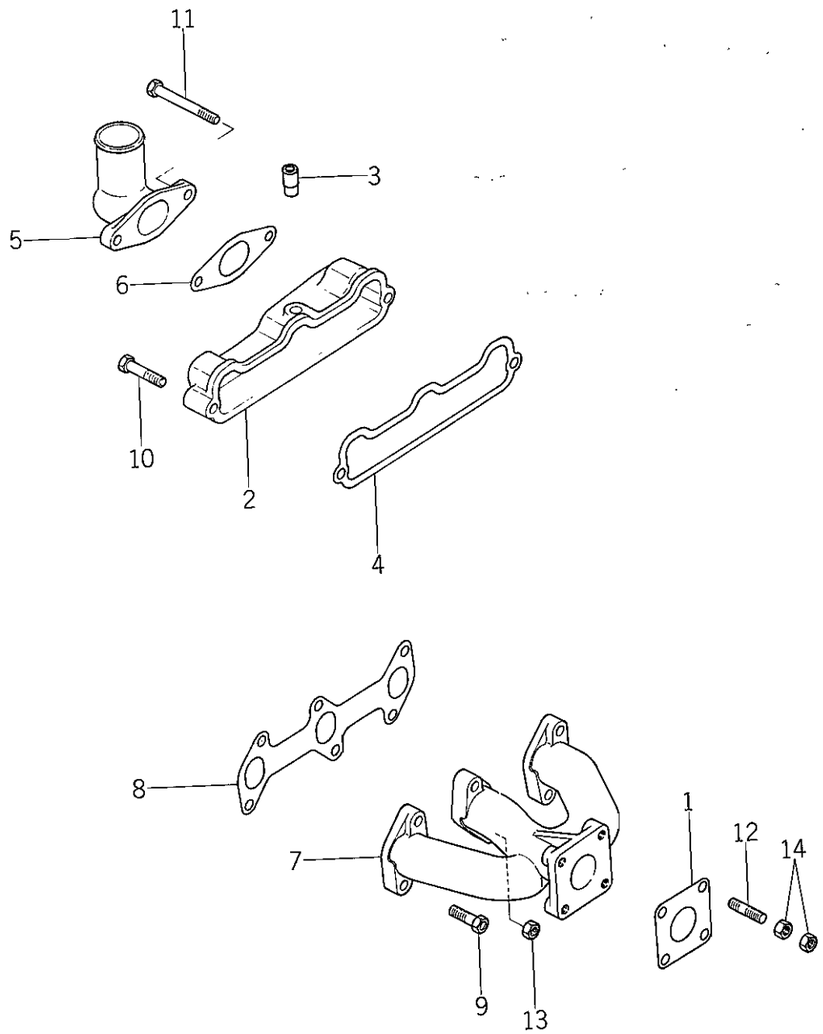

見出番号 Ref No.	部品コード Parts Code	品名 Name	個数 Q'ty	規格 Standard	備考 Remarks
12- 1	5650-040-8580-0	ガスケット GASKET	1		MM408580
12- 2	5650-040-8541-0	インテイク マニホルド ASSY INTAKE MANIFOLD ASS'Y	1		MM408541
12- 3	5669-644-1710-0	パイプ PIPE	1		K9644171
12- 4	5650-040-8551-0	ガスケット, インテイク マニホルド GASKET, intake manifold	1		MM408551
12- 5	5650-040-8563-0	パイプ, インレット PIPE, inlet	1		MM408563
12- 6	5650-040-8566-0	ガスケット, インレット パイプ GASKET, inlet pipe	1		MM408566
12- 7	5650-040-8571-0	マニホルド, エキゾースト MANIFOLD, exhaust	1		MM408571
12- 8	5650-040-8576-0	ガスケット, エキゾースト マニホルド GASKET, exhaust manifold	1		MM408576
12- 9	5660-010-1259-0	ボルト BOLT	5	M8 × 30	MF101259
12-10	5660-010-1263-0	ボルト BOLT	1	M8 × 40	MF101263
12-11	5660-010-1269-0	ボルト BOLT	2	M8 × 70	MF101269
12-12	5660-040-1936-0	スタッド STUD	4	M8 × 25	MF401936
12-13	5660-043-0005-0	ナット NUT	1	M8	MF430005
12-14	5660-043-4005-0	ナット NUT	8	M8	MF434005

No. 13 エレクトリカル エクイプメント
Fig. 13 ELECTRICAL EQUIPMEN

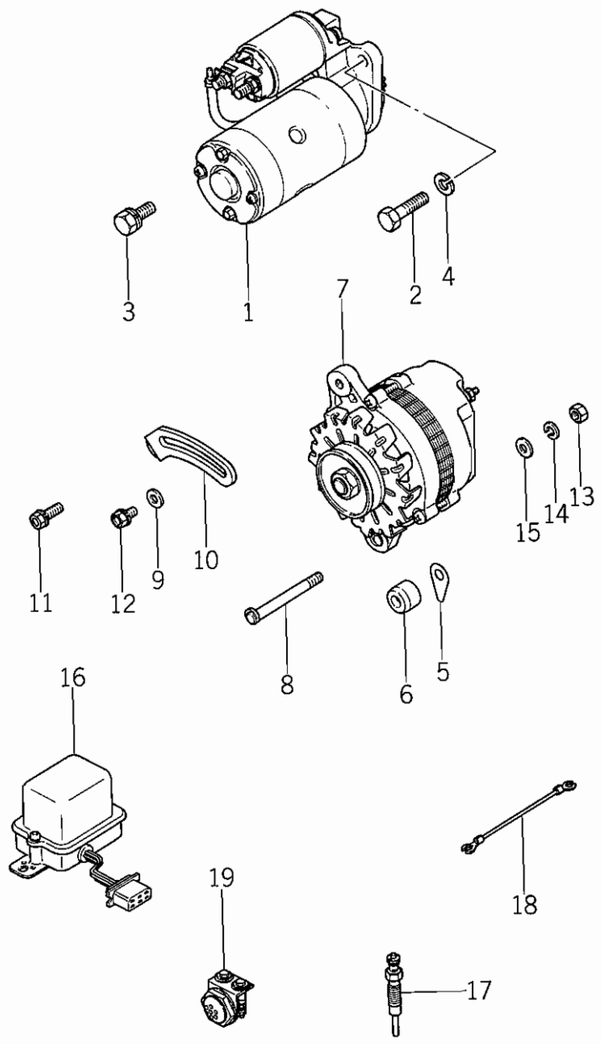

見出番号 Ref No.	部品コード Parts Code	品名 Name	個数 Q'ty	規格 Standard	備考 Remarks
13- 1	5650-040-9410-0	スタータ ASSY STARTER ASS'Y	1		MM409410
13- 2	5650-040-9420-0	ボルト, スタータ BOLT, starter	1		MM409420
13- 3	5660-024-1282-0	ボルト, ワッシャ アセンブルド BOLT, washer assembled	1	M10 × 25	MF241282
13- 4	5660-045-0406-0	ワッシャ, スプリング WASHER, spring	1		MF450406
13- 5	5663-001-5170-0	シム SHIM	AR		MD001517
13- 6	5650-040-9320-0	スペーサー SPACER	1		MM409320
13- 7	5650-040-7671-0	オルタ ネータ ALTERNATOR	1		MM407671
13- 8	5663-001-5150-0	ボルト BOLT	1	M8 × 82	MD001515
13- 9	5663-000-4250-0	ワッシャ WASHER	1		MD000425
13-10	5650-040-9460-0	ブレース, ゼネレータ BRACE, generator	1		MM409460
13-11	5660-024-1251-0	ボルト, ワッシャ アセンブルド BOLT, washer assembled	1	M8 × 16	MF241251
13-12	5660-024-1255-0	ボルト, ワッシャ アセンブルド BOLT, washer assembled	1	M8 × 20	MF241255
13-13	5660-043-0005-0	ナット NUT	1	M8	MF430005
13-14	5660-045-0405-0	ワッシャ, スプリング WASHER, spring	1	M8	MF450405
13-15	5661-045-0035-0	ワッシャ, プレーン WASHER, plain	1	M8	MS450035
13-16	5663-001-8110-0	レギュレータ ASSY REGULATOR ASS'Y	1		MD001811
13-17	5650-040-1621-0	プラグ, グロー PLUG, glow	3	12V	MM401621
13-18	5669-670-2600-0	ワイヤ, グロープラグ リード WIRE, glow plug lead	2		K9670260
13-19	5650-040-9400-0	ランプ, グロー LAMP, glow	1		MM409400

No. 14 オルタネート
Fig. 14 ALTERNATOR

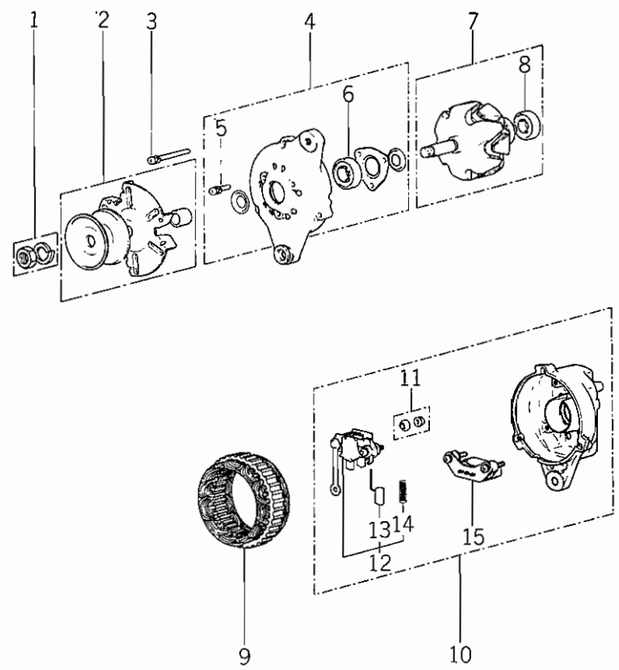

見出番号 Ref No.	部品コード Parts Code	品名 Name	個数 Q'ty	規格 Standard	備考 Remarks
14- 0-1	5650-040-7671-0	オルタネータ ASSY ALTERNATOR ASS'Y	1	AR2115ZZ	MM407671
14- 1	5650-050-2340-0	ナット セット NUT SET	1		MM502340
14- 2	5650-050-2355-0	プーリ ASSY PULLEY ASS'Y	1		MM502355
14- 3	5650-050-2349-0	スクリュ セット SCREW SET	1		MM502349
14- 4	5650-050-2354-0	フロント ブラケット ASSY FRONT BRACKET ASS'Y	1		MM502354
14- 5	5663-602-9380-0	スクリュ セット SCREW SET	1		MD602938
14- 6	5650-050-2264-0	ベアリング BEARING	1		MM502264
14- 7	5663-607-2070-0	ロータ ASSY ROTOR ASS'Y	1		MD607207
14- 8	5663-602-7890-0	ベアリング BEARING	1		MD602789
14- 9	5650-050-2350-0	ステータ STATOR	1		MM502350
14-10	5650-050-2351-0	リヤ ブラケット ASSY REAR BRACKET ASS'Y	1		MM502351
14-11	5663-607-1760-0	ナット セット NUT SET	1		MD607176
14-12	5650-050-2353-0	ブラシ ホルダ ASSY BRUSH HOLDER ASS'Y	1		MM502353
14-13	5663-602-7830-0	ブラシ BRUSH	2		MD602783
14-14	5663-602-2270-0	スプリング ブラシ SPRING, brush	2		MD602227
14-15	5650-050-2352-0	レクチファイヤ ASSY RECTIFIER ASS'Y	1		MM502352

No. 15 スタータ
Fig. 15 STARTAR

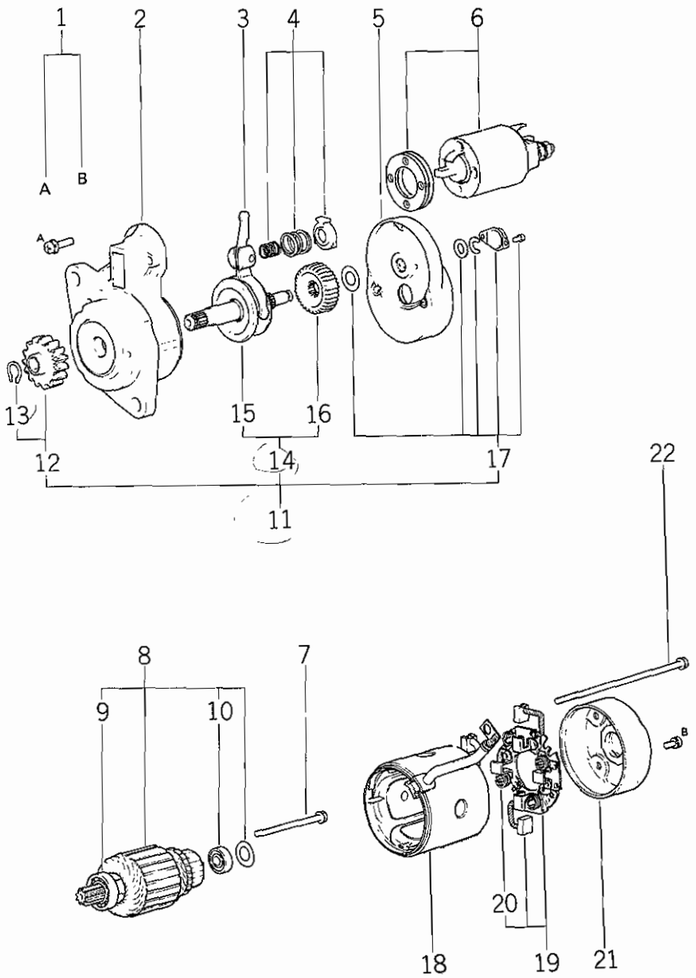

図出番号 Ref No.	部品コード Parts Code	品名 Name	個数 Q'ty	規格 Standard	備考 Remarks
15- 0-1	5650-040-9410-0	スタータ ASSY STARTER ASS'Y	1	M002T50371	MM409410
15- 1	5663-060-2736-0	スクリュ セット SCREW SET	1		MD602736
15- 2	5650-050-2348-0	フロント ブラケット ASSY FRONT BRACKET ASS'Y	1		MM502348
15- 3	5650-050-2329-0	レバー ASSY LEVER ASS'Y	1		MM502329
15- 4	5650-050-2330-0	スプリング セット SPRING SET	1		MM502330
15- 5	5650-050-2331-0	センタ ブラケット ASSY CENTER BRACKET ASS'Y	1		MM502331
15- 6	5663-602-0740-0	スイッチ ASSY SWITCH ASS'Y	1		MD602074
15- 7	5650-050-2332-0	ボルト BOLT	1	M5 × 73	MM502332
15- 8	5650-050-2333-0	アマチュア セット ARMATURE SET	1		MM502333
15- 9	5650-050-2334-0	ベアリング BEARING	1		MM502334
15-10	5650-050-2335-0	ベアリング BEARING	1		MM502335
15-11	5650-050-2336-0	クラッチ セット シャフト ASSY CLUTCH SET SHAFT ASS'Y	1		MM502336
15-12	5650-050-2337-0	ピニオン セット PINION SET	1		MM502337
15-13	5650-050-2338-0	ストップ リング STOP RING	1		MM502338
15-14	5650-050-2339-0	ギヤー セット GEAR SET	1		MM502339
15-15	5650-050-2240-0	ピニオン シャフト ASSY PINION SHAFT ASS'Y	1		MM502240
15-16	5650-050-2341-0	ギヤー GEAR	1		MM502341
15-17	5650-050-2342-0	カバー セット COVER SET	1		MM502342
15-18	5650-050-2343-0	ヨーク ASSY YOKE ASS'Y	1		MM502343
15-19	5650-050-2344-0	ブラシ ホルダ ASSY BRUSH HOLDER ASS'Y	1		MM502344
15-20	5650-050-2345-0	スプリング ブラシ SPRING, brush	4		MM502345
15-21	5650-050-2346-0	ブラケット, リヤ BRACKET, rear	1		MM502346
15-22	5650-050-2347-0	ボルト BOLT	2	M5 × 149	MM502347

No. 1 エアクリーナ及びラジエータ関係
Fig. 1 AIR CLEANER AND RADIATO SYSTEM

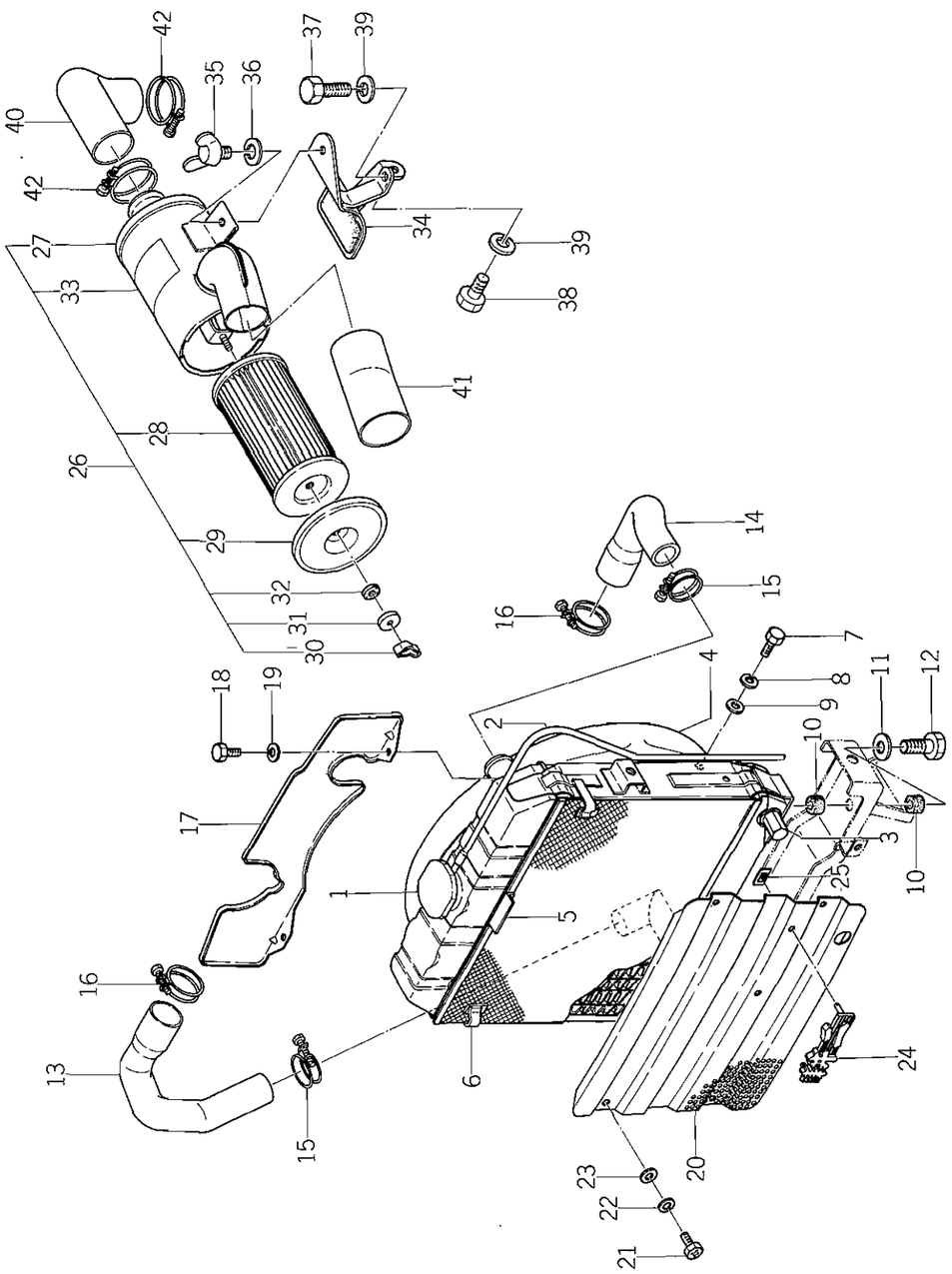

見出番号 Ref. No.	部品コード Parts Code	品名 Name	個数 Q'ty	規格 Standard	備考 Remarks
1- 0-1	1434-101-2100-0	ラジエータ ASSY RADIATOR ASS'Y	1		
1- 1	1434-101-2120-0	キャップ • CAP	1		
1- 2	1434-101-2130-0	ビニール パイプ • PIPE, vinyl	1		
1- 3	1434-101-2160-0	ウォータ コック • COCK, water	1		
1- 4	1434-101-2140-0	ファン シュラウド • GUARD, fan	1		
1- 5	1434-101-2150-0	フロント プロテクタ • PROTECTOR, front	1		
1- 6	1427-101-0060-0	セット スプリング • SPRING, set	2		
1- 7	V20026-060140	ボルト • BOLT	4	M6 × 14	
1- 8	V40116-000600	S．W • WASHER, spring	4	M6	
1- 9	V41316-000600	ナミマル ザガネ • WASHER	4	M6	
1-10	1427-101-0070-0	ラジエータ クッション CUSHION, radiator	4		
1-11	V41316-000800	ナミマル ザガネ WASHER	2	M8	
1-12	V20126-080350	コガタ ボルト BOLT	2	M8 × 35	
1-13	1434-101-0010-0	ラバー ホース（ロワー） HOSE (LOWER), rubber	1		
1-14	1434-101-0020-0	ラバー ホース（アッパ） HOSE (UPPER), rubber	1		
1-15	1427-101-0110-0	クランプ (35) CLAMPER (35)	2		
1-16	1427-101-0120-0	クランプ (42) CLAMPER (42)	2		
1-17	1434-101-0050-0	シャネツ バン PLATE, head protection	1		
1-18	V20026-060120	ボルト BOLT	2	M6 × 12	
1-19	V40116-000600	S．W WASHER, spring	2	M6	
1-20	1434-601-0020-0	グリル GRILLE	1		
1-21	1427-601-0050-0	ジュウジ アナツキ ボルト BOLT	4	M6 × 12	
1-22	V40116-000600	S．W WASHER, spring	4	M6	
1-23	V41316-000600	ナミマル ザガネ WASHER	4	M6	
1-24	1427-902-0020-0	ペット マーク MARK, pet	1		
1-25	3746-411-0260-0	スピード ナット(5) NUT (5), speed	2		
1-26	1434-101-2200-0	エヤー クリーナ ASSY AIR CLEANER ASS'Y	1		
1-27	1434-101-2210-0	ボディ • BODY	1		
1-28	1427-101-0140-0	エレメント • ELEMENT	1		
1-29	1427-101-0150-0	カバー • COVER	1		
1-30	1427-101-0160-0	チョウ ナット • NUT, wing	1	M6	
1-31	1427-101-0170-0	ワッシャ • WASHER	1	M6	
1-32	1427-101-0180-0	パッキン • PACKING	1		
1-33	1427-101-0190-0	ラベル • LABEL	1		
1-34	1434-602-2100-0	エアー クリーナ ステー COMP AIR CLEANER STAY COMP.	1		
1-35	V27016-080200	チョウ ボルト BOLT, wing	1	M8 × 20	
1-36	V40116-000800	S．W WASHER, spring	1	M8	
1-37	V20146-080350	コガタ ボルト BOLT	1	M8 × 35 (9T)	

No. 1

見出番号 Ref No.	部品コード Parts Code	品名 Name	個数 Q'ty	規格 Standard	備考 Remarks
1-38	V20126-080160	コガタ ボルト BOLT	1	M8×16	
1-39	V40116-000800	S・W WASHER, spring	2	M8	
1-40	1434-101-0030-0	ラバー ホース(A) HOSE (A), rubber	1		
1-41	1434-101-0040-0	ラバー ホース(B) HOSE (B), rubber	1		
1-42	1427-101-0220-0	クランプ (48) CLAMPER (48)	2		

SERVICE MEMO

No. 2 マフラ関係
Fig. 2 MUFFLER SYSTEM

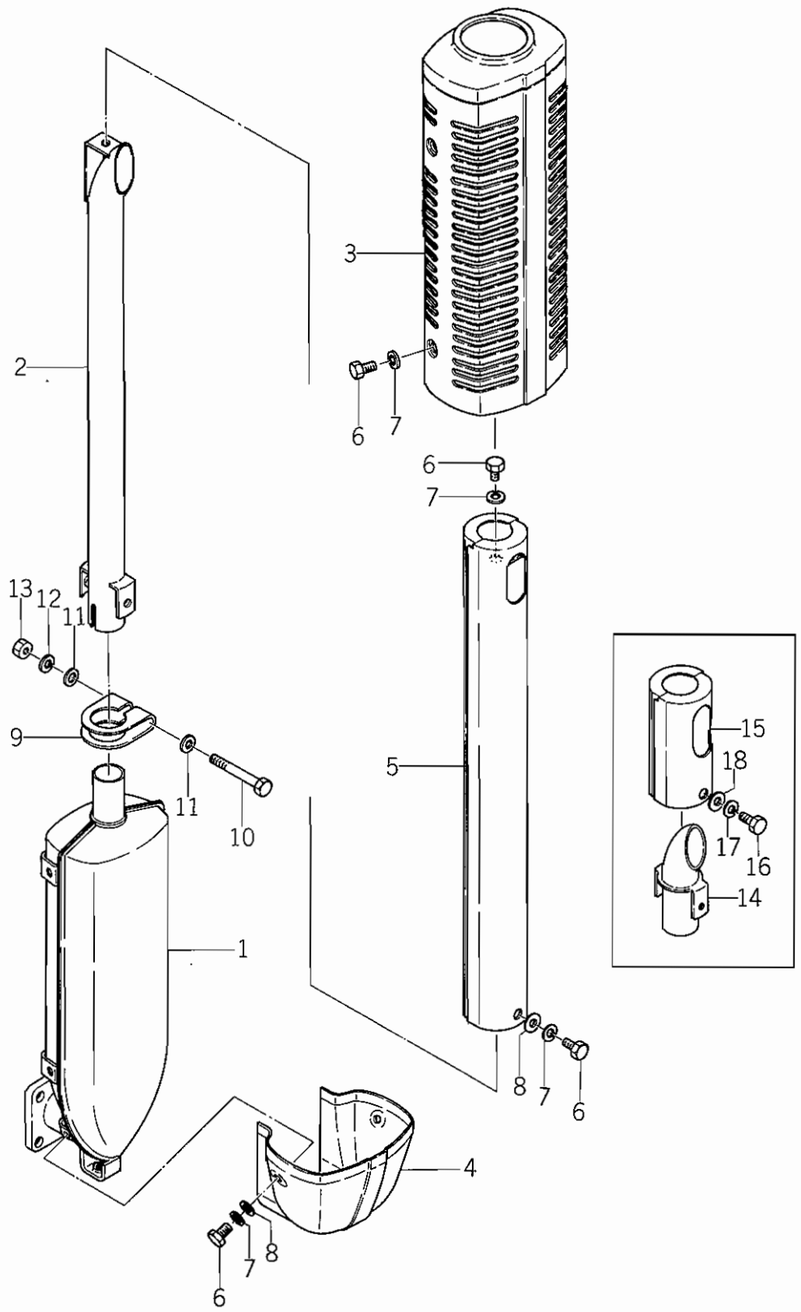

見出番号 Ref No.	部品コード Parts Code	品名 Name	個数 Q'ty	規格 Standard	備考 Remarks
2- 1	1434-101-2300-0	マフラ COMP MUFFLER COMP.	1		
2- 2	1434-101-2400-0	テール パイプ(タテ) COMP TAIL PIPE (VERTICAL) COMP.	1		
2- 3	1434-101-2500-0	マフラ カバー COMP MUFFLER COVER COMP.	1		
2- 4	1434-101-0060-0	エキパイ カバー COVER, exhaust pipe	1		
2- 5	1434-101-2600-0	テール パイプ カバー(タテ) COMP PIPE COVER (VERTICAL) COMP.	1		
2- 6	V20126-080120	コガタ ボルト BOLT	10	M8 ×12	
2- 7	V40116-000800	S・W WASHER, spring	10	M8	
2- 8	V41316-000800	ナミマル ザガネ WASHER	9	M8	
2- 9	1434-101-0070-0	クランプ (32) CLAMP (32)	1		
2-10	V20126-080650	コガタ ボルト BOLT	1	M8 ×65	
2-11	V41316-000800	ナミマル ザガネ WASHER	2	M8	
2-12	V40116-000800	S・W WASHER, spring	1	M8	
2-13	V30026-000800	ナット NUT	1	M8	
2- 0-1	1434-915-2000-0	テール パイプ(ヨコ) ASSY TAIL PIPE (HOLIZONTAL) ASS'Y	1		★
2-14	1434-915-2100-0	テール パイプ(ヨコ) COMP • TAIL PIPE (HOLIZONTAL) COMP.	1		★
2-15	1434-915-2200-0	テール パイプ カバー(ヨコ) COMP • COVER (HOLIZONTAL) COMP.	1		★
2-16	V20126-080120	コガタ ボルト • BOLT	2	M8 ×12	★
2-17	V40116-000800	S・W • WASHER, spring	2	M8	★
2-18	V41316-000800	ナミマル ザガネ • WASHER	2	M8	★

No. 3 ボンネット及びフレーム関係
Fig. 3 BONNET AND FRAME SYSTEM

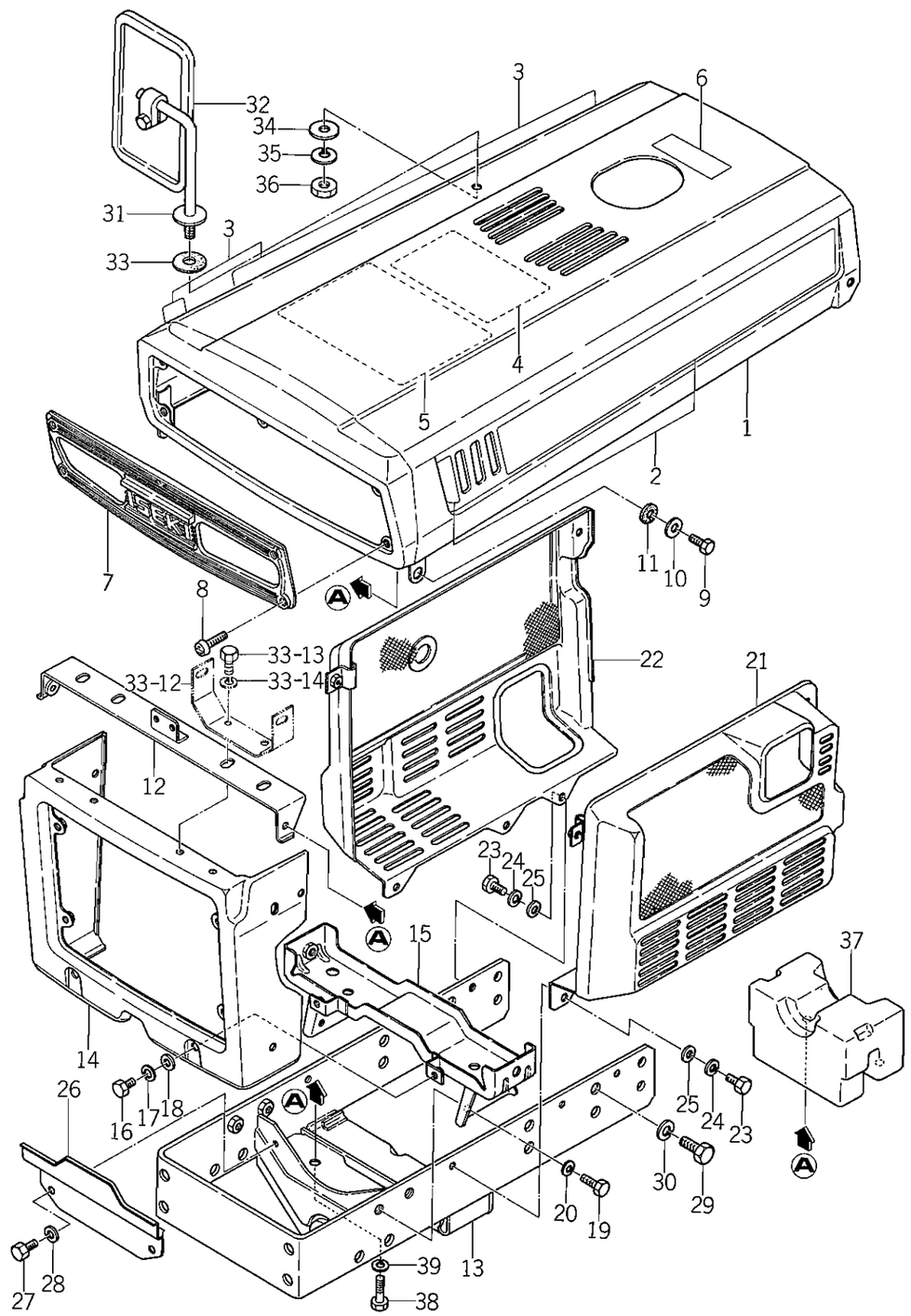

見出番号 Ref. No.	部品コード Parts Code	品名 Name	個数 Q'ty	規格 Standard	備考 Remarks
3- 1	1434-601-2000-1	ボンネット COMP BONNET COMP.	1		
3- 2	1434-903-0010-0	サイド マーク(L) MARK (L.H.), side	1		
3- 3	1434-903-0020-0	サイド マール(R) MARK (R.H.), side	1		
3- 4	1434-903-0030-0	オイル マーク MARK, oil	1		2駆用 For 2 wheel drive
3- 4-1	1434-904-0010-0	オイル マーク(F) MARK (F), oil	1		F用 For F
3- 5	1427-904-0110-0	ワイヤリング マーク MARK, wiring	1		
3- 6	1421-903-0100-0	フューエル マーク MARK, fuel	1		
3- 7	1427-601-0070-0	ライト グリル GRILLE, light	1		
3- 8	V11216-600160	プラス ナベ コネジ SCREW	5	M6×16	
3- 9	1434-601-0010-0	ヒンジ ボルト BOLT, hinge	2		
3-10	1427-601-0030-0	ワッシャ(15×24×2) WASHER (15×24×2)	2		
3-11	1427-601-0020-0	クッション ゴム RUBBER, cushion	2		
3-12	1434-601-2200-0	ヒンジ プレート COMP HINGE PLATE COMP.	1		
3-13	1434-402-2000-0	フロント フレーム COMP FRONT FRAME COMP.	1		
3-14	1434-601-2100-0	アンダ カバー COMP UNDER COVER COMP.	1		
3-15	1434-602-2000-0	ボンネット サポート COMP BONNET SUPPORT COMP.	1		
3-16	V20126-080160	コガタ ボルト BOLT	8	M8×16	
3-17	V40116-000800	S・W WASHER, spring	8	M8	
3-18	V41316-000800	ナミマル ザガネ WASHER	8	M8	
3-19	V20126-100200	コガタ ボルト BOLT	4	M10×20	
3-20	V40116-001000	S・W WASHER, spring	4	M10	
3-21	1434-601-2300-0	サイド カバー(L) COMP SIDE COVER (L.H.) COMP.	1		
3-22	1434-601-2400-0	サイド カバー(R) COMP SIDE COVER (R.H.) COMP.	1		
3-23	V20126-080160	コガタ ボルト BOLT	10	M8×16	
3-24	V40116-000800	S・W WASHER, spring	10	M8	
3-25	V41316-000800	ナミマル ザガネ WASHER	10	M8	
3-26	1434-402-0010-0	セフティ プレート PLATE, safety	1		F用 For F
3-27	V20126-080100	コガタ ボルト BOLT	2	M8×10	
3-28	V40116-000800	S・W WASHER, spring	2	M8	
3-29	V20346-120300	コガタ ボルト(ホソメ) BOLT	12	M12×30 (9T) P=1.25	
3-30	V40116-001200	S・W WASHER, spring	12	M12	
3-31	1427-621-3001-0	ミラー ステー COMP MIRROR STAY COMP.	1		
3-32	3762-174-2000-0	バックミラー ASSY BACK MIRROR ASS'Y	1		
3-33	1427-621-0190-0	クッション ゴム RUBBER, cushion	1		
3-34	V41316-001200	ナミマル ザガネ WASHER	1	M12	
3-35	V40116-001200	S・W WASHER, spring	1	M12	
3-36	V30026-001200	ナット NUT	1	M12	
3-37	1434-404-0010-0	フレーム ウエイト(10) WEIGHT (10), frame	1		2駆用 For 2 wheel drive

No. 3

見出番号 Ref No.	部品コード Parts Code	品名 Name	個数 Q'ty	規格 Standard	備考 Remarks
3-38	V20126-100200	コガタ ボルト BOLT	2	M10 ×20	2駆用 For 2 wheel drive
3-39	V40116-001000	S.W WASHER, spring	2	M10	

SERVICE MEMO

No. 4 フロントアクスルケース関係（F型用）
Fig. 4 FRONT AXLE CASE SYSTEM

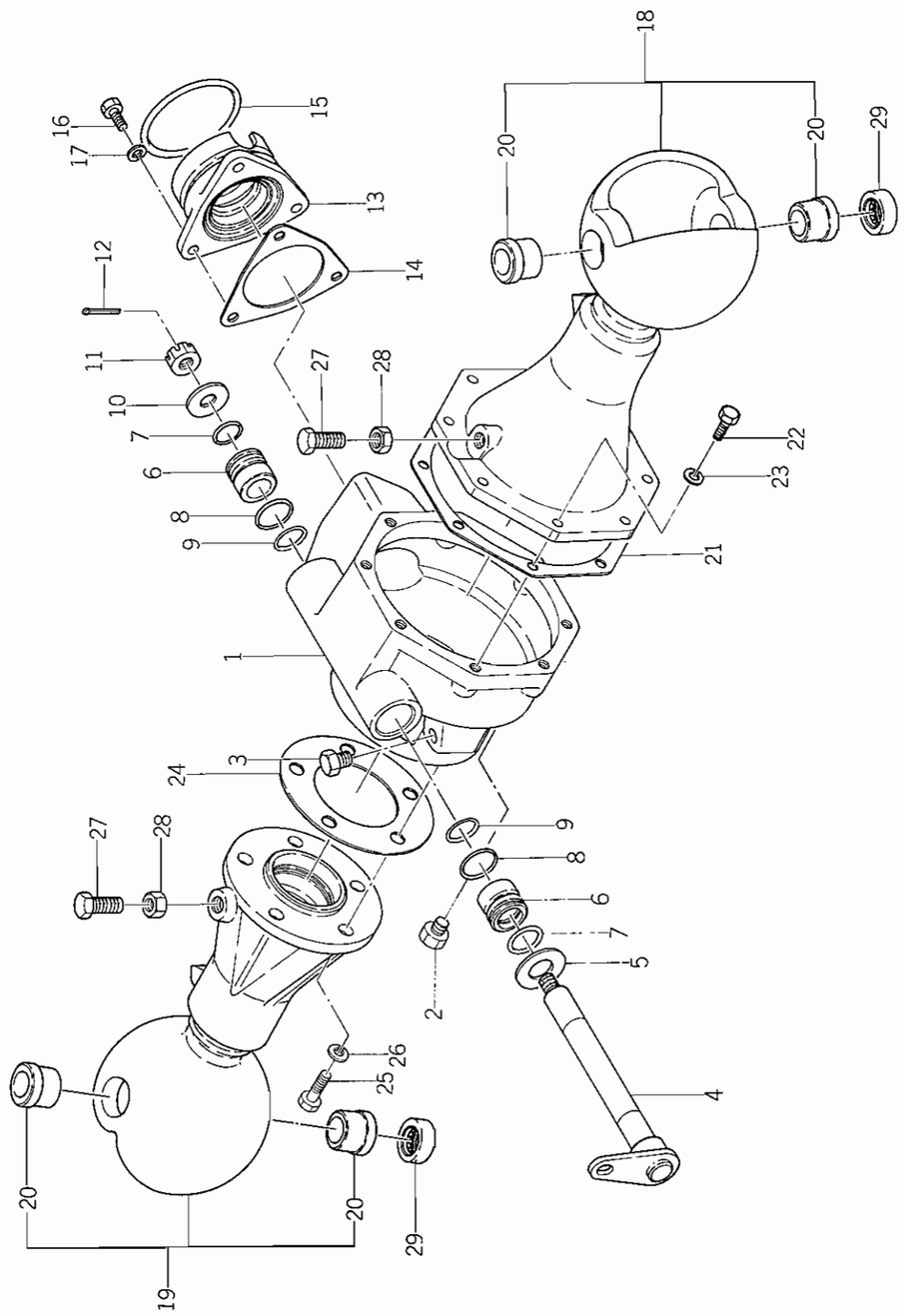

図出番号 Ref No.	部品コード Parts Code	品名 Name	個数 Q'ty	規格 Standard	備考 Remarks
4- 1	1427-431-0012-0	ベベル ケース CASE, bevel	1		
4- 2	7955-201-0260-0	ドレン プラグ PLUG, drain	1	PT1/4	
4- 3	1326-706-0020-0	ドレン プラグ PLUG, drain	1		
4- 4	1427-431-2000-0	センタ ピボット COMP CENTER PIVOT COMP.	1		
4- 5	V41116-002000	ミガキ ザガネ WASHER	1	M20	
4- 6	1434-431-0020-0	ブッシュ (20×30×26) BUSH (20 × 30 × 26)	2		
4- 7	1434-431-0030-0	"O" リング O-RING	2	S20	
4- 8	1434-431-0050-0	"O" リング O-RING	2	S26	
4- 9	1434-431-0040-0	"O" リング O-RING	2	S22	
4-10	1427-431-0030-0	ワッシャ (13×32×3) WASHER (13 × 32 ×3)	1		
4-11	V32116-001200	ミゾツキ ナット(テイ) NUT, slotted	1	M12	
4-12	V50015-300250	ワリ ピン PIN, cotter	1	3φ × 25	
4-13	1427-431-0060-0	ピニオン メタル METAL, pinion	1		
4-14	1427-431-0070-0	ピニオン メタル パッキン PACKING, pinion metal	1		
4-15	V72010-570710	"O" リング O-RING	1	P71	
4-16	V20126-080250	コガタ ボルト BOLT	3	M8 × 25	
4-17	V40116-000800	S・W WASHER, spring	3	M8	
4-18	1427-432-2000-0	アクスル ハウジング(L) SET AXLE HOUSING (L.H.) SET	1		
4-19	1427-432-2100-0	アクスル ハウジング(R) SET AXLE HOUSING (R.H.) SET	1		
4-20	1427-432-0140-0	キングピン ブッシュ BUSH, kingpin	4		
4-21	1427-432-0090-0	ハウジング パッキン(L) PACKING (L.H.), housing	1		
4-22	V20126-080250	コガタ ボルト BOLT	8	M8 × 25	
4-23	V40116-000800	S・W WASHER, spring	8	M8	
4-24	1427-432-0120-0	ハウジング パッキン(R) PACKING (R.H.), housing	1		
4-25	V20146-100300	コガタ ボルト BOLT	5	M10 × 30 (9T)	
4-26	V40126-001000	S・W WASHER, spring	5	M10	
4-27	1427-432-0130-0	ボルト(M12) BOLT (M12)	2		
4-28	V30226-001200	ナット NUT	2	M12 (3種)	
4-29	1427-433-0150-0	T・B・B BEARING, thrust ball	2	TAG20Z-1	

No. 5 フロントアクスルケース及びナックルアーム関係（F型用）
Fig. 5 FRONT AXLE CASE AND KNUCLE ARM SYSTEM

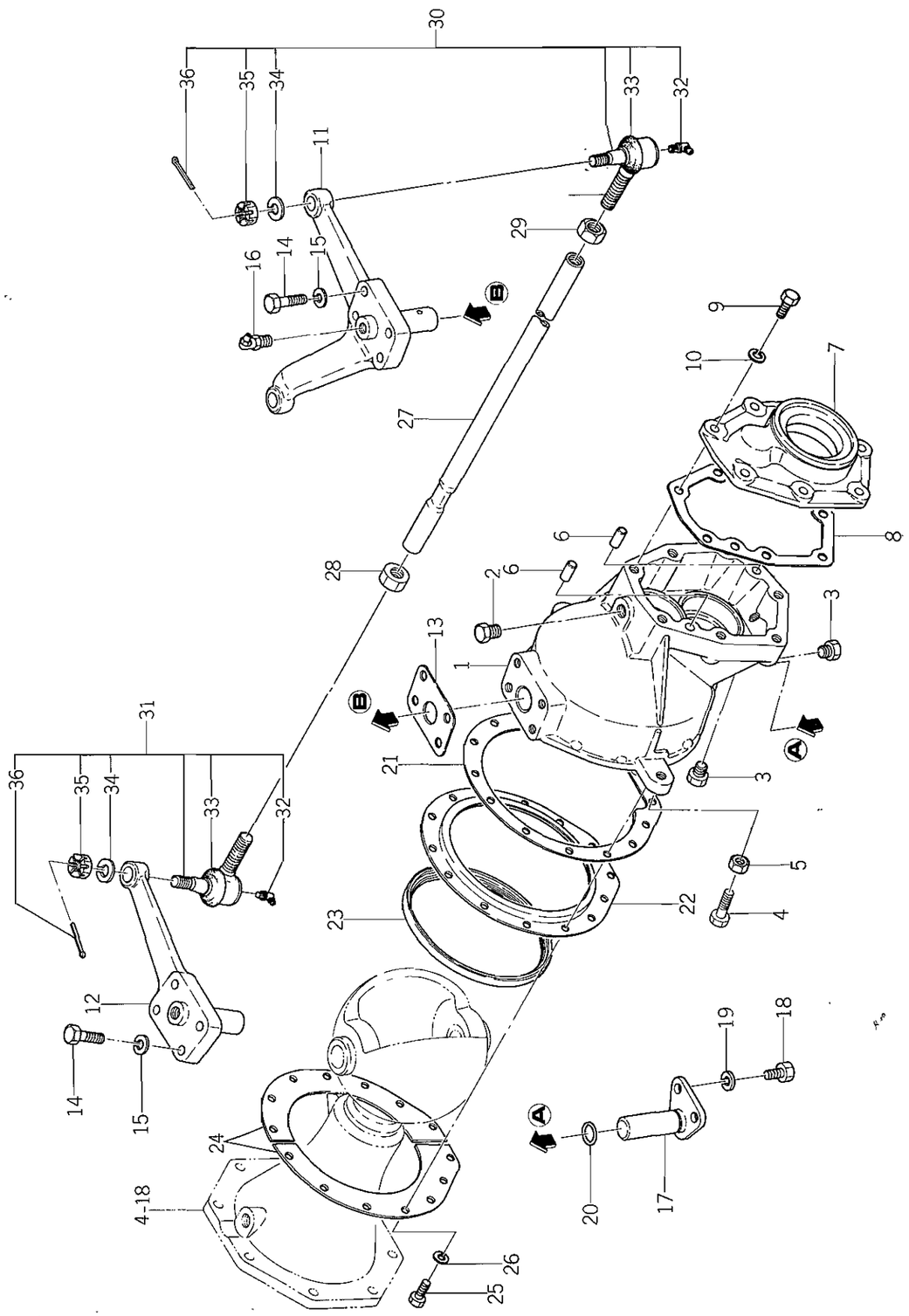

見出番号 Ref. No.	部品コード Parts Code	品名 Name	個数 Q'ty	規格 Standard	備考 Remarks
5-1	1427-433-0010-0	フロント ギヤー ケース CASE, front gear	2		
5-2	7955-201-0260-0	ドレン プラグ PLUG, drain	2	PT1/4	
5-3	1326-706-0020-0	ドレン プラグ PLUG, drain	4		
5-4	1427-433-0020-0	ボルト (M10) BOLT (M10)	4		
5-5	V30526-001000	コガタ ナット NUT	4	M10	
5-6	V52110-080160	ヘイコウ ピン(B) PIN (B)	4	8φ×16	
5-7	1427-433-0070-0	ホイル メタル METAL, wheel	2		
5-8	1427-433-0080-0	メタル パッキン PACKING, metal	2		
5-9	V20126-080300	コガタ ボルト BOLT	14	M8×30	
5-10	V40116-000800	S・W WASHER, spring	14	M8	
5-11	1427-433-2100-0	ナックル アーム(L) COMP KNUCKLE ARM (L.H.) COMP.	1		
5-12	1427-433-2200-0	ナックル アーム(R) COMP KNUCKLE ARM (R.H.) COMP.	1		
5-13	1427-433-0130-0	ナックル アーム パッキン PACKING, knuckle arm	2		
5-14	V20146-080350	コガタ ボルト BOLT	8	M8×35 (9T)	
5-15	V40116-000800	S・W WASHER, spring	8	M8	
5-16	V76140-000000	グリース ニップル NIPPLE, grease	2	A-PT1/8	
5-17	1427-433-2300-0	キング ピン(B) COMP KINGPIN (B) COMP.	2		
5-18	V20126-080160	コガタ ボルト BOLT	4	M8×16	
5-19	V40116-000800	S・W WASHER, spring	4	M8	
5-20	1427-433-0140-0	"O" リング O-RING	2	S18	
5-21	1427-433-0160-0	セット プレート パッキン PACKING, set plate	2		
5-22	1427-433-0170-0	シール セット プレート(A) PLATE (A), seal set	2		
5-23	1427-433-0180-0	シール (134) SEAL (134)	2		
5-24	1427-433-0190-0	シート セット プレート(B) PLATE (B), seal set	4		
5-25	V20026-060160	ボルト BOLT	28	M6×16	
5-26	V40116-000600	S・W WASHER, spring	28	M6	
5-27	1427-433-0210-0	タイロッド ROD, tie	1		
5-28	1427-433-0220-0	ナット NUT	1	M12 P=1.5 (3種)	
5-29	1427-433-0230-0	ナット(ヒダリ ネジ) NUT (anticlock wise)	1	M12 P=1.5 (3種)	
5-30	1427-433-2400-0	タイロッド エンド(L) ASSY TIE ROD END (L.H.) ASS'Y	1		
5-31	1427-433-2500-0	タイロッド エンド(R) ASSY TIE ROD END (R.H.) ASS'Y	1		
5-32	1404-402-0050-0	グリス ニップル •NIPPLE, grease	2	S-1/4"	
5-33	1427-433-0250-0	ダスト カバー •COVER, dust	2		
5-34	V40116-001000	S・W •WASHER, spring	2	M10	
5-35	V32126-001000	ミゾツキ ナット(テイ) •NUT, slotted	2	M10	
5-36	V50015-250250	ワリ ピン •PIN, cotter	2	2.5φ×25	

No. 6 フロントアクスル関係（2駆用）
Fig. 6 FRONT AXLE SYSTEM

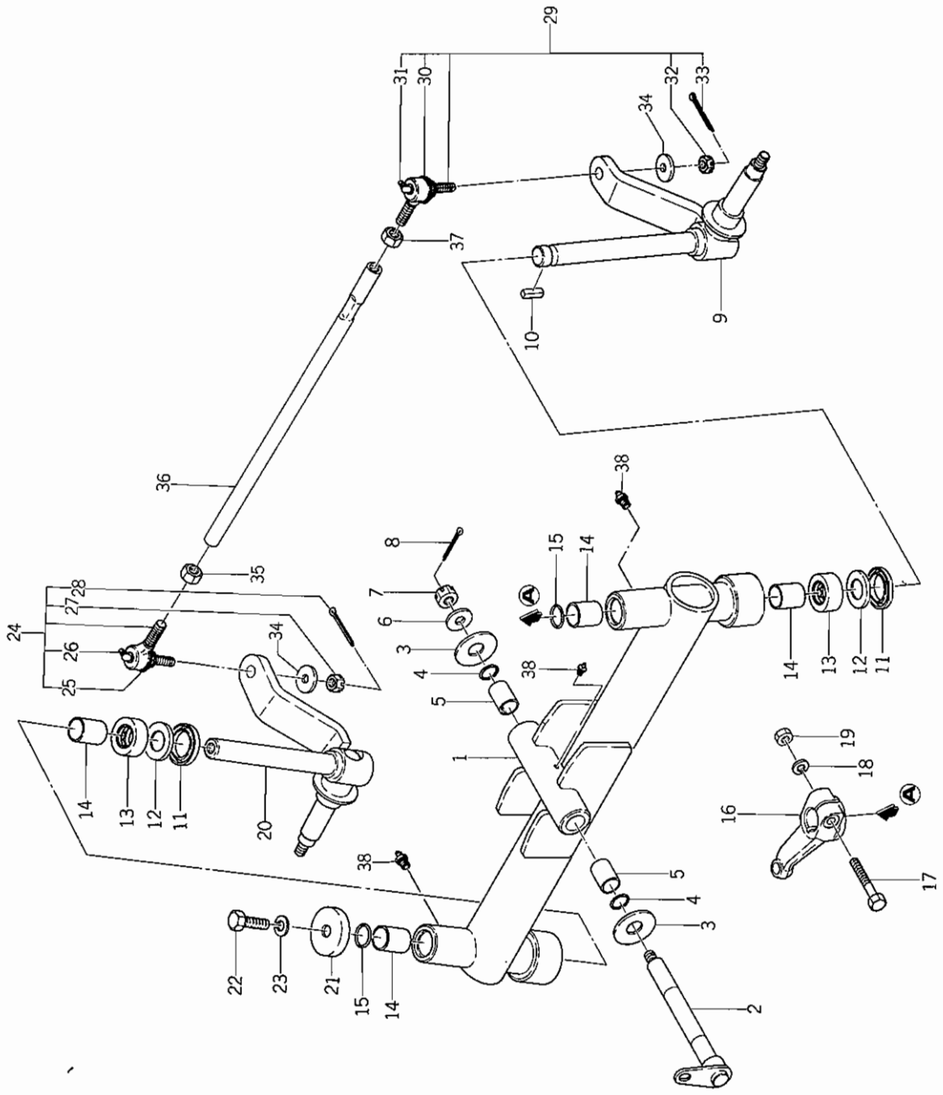

見出番号 Ref No.	部品コード Parts Code	品名 Name	個数 Q'ty	規格 Standard	備考 Remarks
6- 1	1427-401-2000-0	フロント アクスル COMP FRONT AXLE COMP.	1		
6- 2	1427-431-2000-0	センタ ピボット COMP CENTER PIVOT COMP.	1		
6- 3	V41116-002000	ミガキ ザガネ WASHER	2	M20	
6- 4	V27010-240200	"O" リング O-RING	2	P20	
6- 5	1427-401-0010-0	ブッシュ（20×24×30） BUSH (20 × 24 × 30)	2		
6- 6	1427-431-0030-0	ワッシャ（13×23×3） WASHER (13 × 32 ×3)	1		
6- 7	V32116-001200	ミゾツキ ナット（テイ） NUT, slotted	1	M12	
6- 8	V50015-300250	ワリ ピン PIN, cotter	1	3ϕ × 25	
6- 9	1427-403-2001-0	ナックル スピンドル（L） COMP KNUCKLE SPINDLE (L.H.) COMP.	1		
6-10	1326-708-0050-0	ロータリ トップ シャフト キー KEY, rotary top shaft	1		
6-11	V74413-448080	オイル シール SEAL, oil	2	TC34488	
6-12	1419-403-0010-0	カラー（25×42×4） COLLAR (25 × 42 × 4)	2		
6-13	1414-403-0040-0	T・B・B BEARING, thrust ball	2	27TAG801	
6-14	1411-401-0010-0	マキ ブッシュ（25×29×30） BUSH (25 × 29 ×30)	4		
6-15	V72010-350250	"O" リング O-RING	2	P25	
6-16	1427-403-0010-0	ドラック アーム ARM, drag	1		
6-17	V20126-100550	コガタ ボルト BOLT	1	M10 ×55	
6-18	V40116-001000	S.W WASHER, spring	1	M10	
6-19	V30026-001000	ナット NUT	1	M10	
6-20	1427-403-2101-0	ナックル スピンドル（R） COMP KNUCKLE SPINDLE (R.H.) COMP.	1		
6-21	1414-403-0030-0	スピンドル カバー COVER, spindle	1		
6-22	V20126-120200	コガタ ボルト BOLT	1	M12 × 20	
6-23	V40126-001200	S.W WASHER, spring	1	M12	
6-24	1427-433-2500-0	タイロッド エンド（R） ASSY TIE ROD END (R.H.) ASS'Y	1		
6-25	1427-433-0250-0	ダスト カバー • COVER, dust	1		
6-26	1404-402-0050-0	グリス ニップル • NIPPLE, grease	1	S-1/4"	
6-27	V32126-001000	ミゾツキ ナット（テイ） • NUT, slotted	1	M10	
6-28	V50015-250250	ワリ ピン • PIN, cotter	1	2.5ϕ× 25	
6-29	1427-433-2400-0	タイロッド エンド（L） ASSY TIE ROD END (L.H.) ASS'Y	1		
6-30	1427-433-0250-0	ダスト カバー • COVER, dust	1		
6-31	1404-402-0050-0	グリス ニップル • NIPPLE, grease	1	S-1/4"	
6-32	V32126-001000	ミゾツキ ナット（テイ） • NUT, slotted	1	M10	
6-33	V50015-250250	ワリ ピン • PIN, cotter	1	2.5ϕ× 25	
6-34	V41316-001000	ナミマル ザガネ WASHER	2	M10	
6-35	1427-433-0230-0	ナット（ヒダリ ネジ） NUT (anticlock wise)	1	M12 P=1.5	
6-36	1427-403-0020-0	タイ ロッド ROD, tie	1		

No. 6

見出番号 Ref No.	部品コード Parts Code	品名 Name	個数 Q'ty	規格 Standard	備考 Remarks
6-37	1427-433-0220-0	ナット NUT	1	M12 P=1.5	
6-38	V76140-000000	グリス ニップル NIPPLE, grease	3	A-PT1/8	

SERVICE MEMO

No. 7 フロントデフ関係（F型用）
Fig. 7 FRONT DIFFERENTIAL SYSTEM

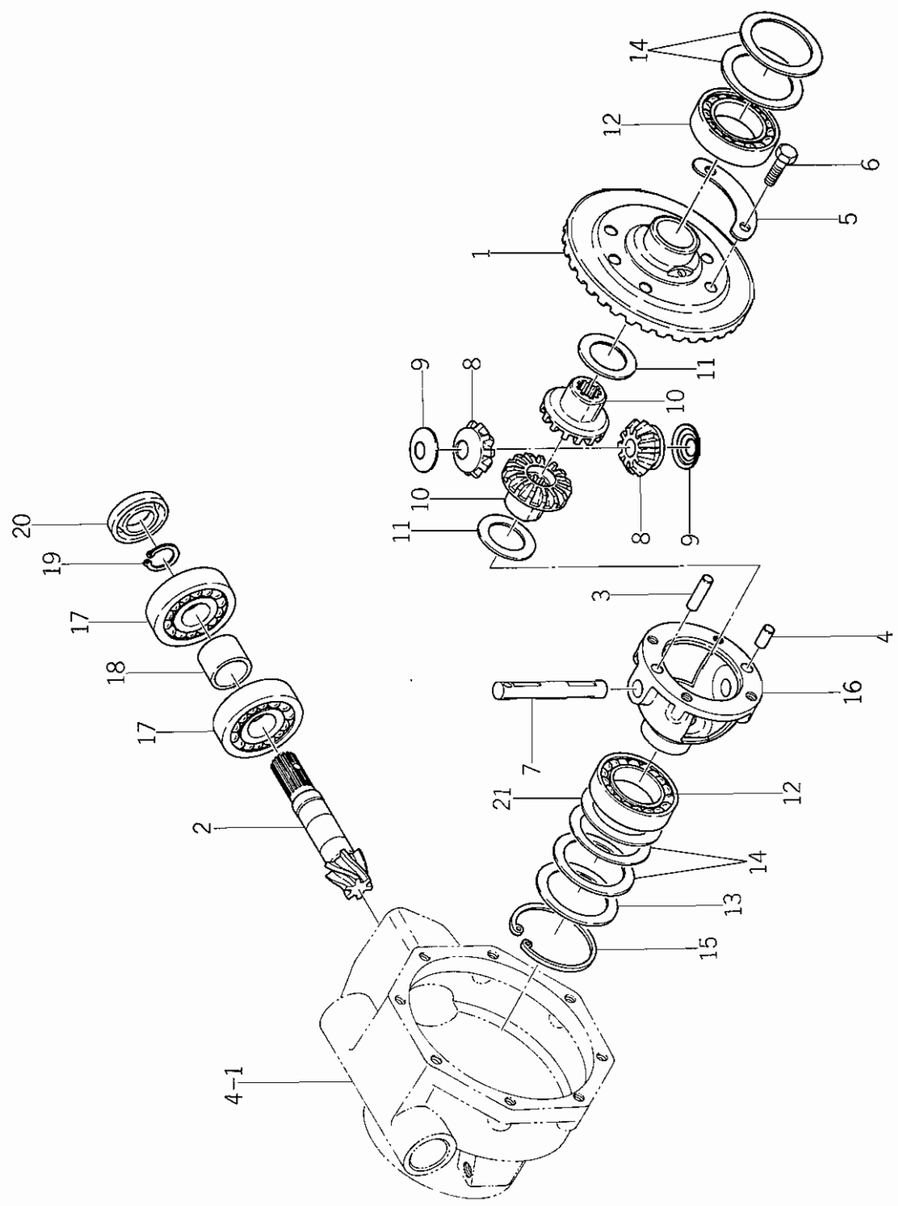

見出番号 Ref No.	部品コード Parts Code	品名 Name	個数 Q'ty	規格 Standard	備考 Remarks
7- 0-1	1427-043-2000-0	ドライブ ギヤー(6) SET DRIVE GEAR (6T) SET	1		
7- 1	1427-432-0010-0	リング ギヤー(38) • GEAR (38T), ring	1		△
7- 2	1427-431-0040-0	ドライブ ピニオン(6) • PINION (6T), drive	1		△
7- 3	V52110-080300	ヘイコウ ピン(B) PIN (B)	1	8ø×30	
7- 4	V52110-080160	ヘイコウ ピン(B) PIN (B)	1	8ø×16	
7- 5	1427-301-0080-0	マワリ ドメ ザガネ WASHER, lock	2		
7- 6	V20146-080250	コガタ ボルト BOLT	4	M8×25 (9T)	
7- 7	1427-301-0030-0	デフ ピニオン シャフト SHAFT, differential pinion	1		
7- 8	1427-432-0030-0	デフ ピニオン(11) PINION (11T), differential	2		
7- 9	1427-301-0050-0	ピニオン スラスト カラー COLLAR, pinion thrust	2		
7-10	1427-432-0040-0	デフ サイド ギヤー(15) GEAR (15T), differential side	2		
7-11	1427-432-0050-0	スラスト カラー(30×45×1) COLLAR (30×45×1), thrust	2		
7-12	V60011-060080	R・B・B BEARING, radial ball	2	6008	
7-13	1427-432-0060-0	シム (A) SHIM (A)	AR		
7-14	1427-432-0070-0	シム (B) SHIM (B)	AR		
7-15	V70514-006800	Cガタ トメワ(アナ) RING, snap (C-type)	1	68	
7-16	1427-432-0020-0	フロント デフ ケース CASE, front differential	1		
7-17	1427-203-0080-0	R・B・B BEARING, radial ball	2	6305-6	
7-18	1427-431-0050-0	カラー(26×32×23) COLLAR (26×32×23)	1		
7-19	V70414-002500	Cガタ トメワ(ジク) RING, snap (C-type)	1	25	
7-20	V74412-547080	オイル シール SEAL, oil	1	TC25478	
7-21	1427-432-0170-0	シム (C) SHIM (C)	AR		

No. 8 フロントホイール関係（F型用）
Fig. 8 FRONT WHEEL SYSTEM

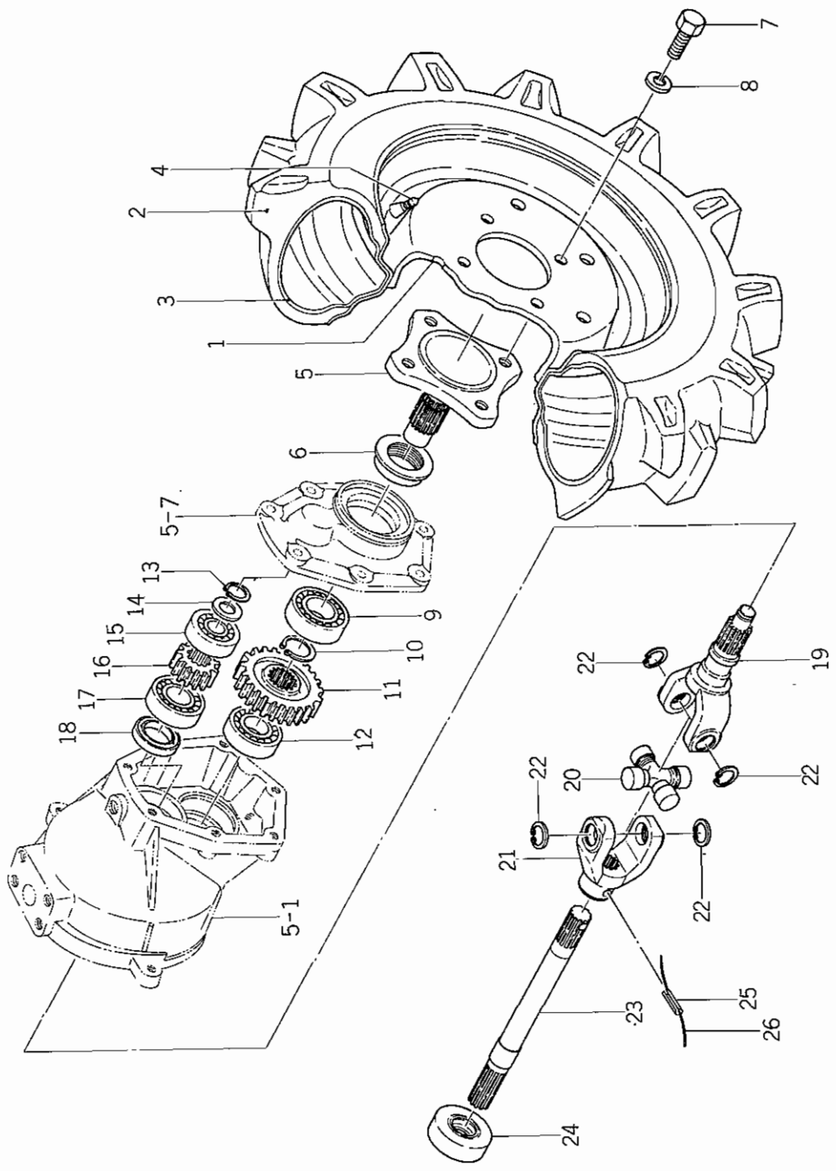

見出番号 Ref. No.	部品コード Parts Code	品名 Name	個数 Q'ty	規格 Standard	備考 Remarks
8- 1	1427-441-2100-1	ホイル ドラム (300D×12DC) DRUM (300D × 12D. C.), wheel	2		
8- 2	V88202-500120	タイヤ TIRE	2	5.00-12 2PR	
8- 3	V88300-500120	チューブ TUBE	2	5.00-12	
8- 4	V99900-000010	タイヤ クウキベン フタ CAP, air valve	2	A 形 A-type	
8- 5	1427-433-0090-0	フロント ホイル シャフト SHAFT, front wheel	2		
8- 6	1427-433-0110-0	オイル シール (35) SEAL (35), oil	2		
8- 7	V20146-120200	コガタ ボルト BOLT	8	M12 × 20 (9T)	
8- 8	V40116-001200	S. W WASHER, spring	8	M12	
8- 9	V60011-062050	R. B. B BEARING, radial ball	2	6205	
8-10	V70414-003000	Cガタ トメワ (ジク) RING, snap (C-type)	2	30	
8-11	1427-433-0120-0	ホイル ギヤー (25) GEAR (25T), wheel	2		
8-12	V60011-062060	R. B. B BEARING, radial ball	2	6206	
8-13	V70414-001500	Cガタ トメワ (ジク) RING, snap (C-type)	2	15	
8-14	1427-433-0060-0	カラー (15×26×1) COLLAR (15 × 26 × 1)	2		
8-15	V60011-062040	R. B. B BEARING, radial ball	2	6204	
8-16	1427-433-0050-0	ホイル ピニオン (12) PINION (12T), wheel	2		
8-17	V60011-063020	R. B. B BEARING, radial ball	2	6302	
8-18	V74212-540050	オイル シール SEAL, oil	2	VC25405	
8- 0-1	1427-433-2000-0	ジョイント(C) ASSY JOINT (C) ASS'Y	2		
8-19	1427-433-0030-0	シャフト ヨーク • YOKE, shaft	2		
8-20	1427-431-0090-0	ジャーナル キッド • JOINT, cross	2		
8-21	1427-433-0040-0	スプライン ヨーク (C) • YOKE (C), spline	2		
8-22	V70514-002000	Cガタ トメワ (アナ) • RING, snap (C-type)	8	20	
8-23	1427-432-0150-0	ドライブ シャフト(B) SHAFT (B), drive	2		
8-24	1427-432-0160-0	オイル シール (21) SEAL (21), oil	2		
8-25	V58014-060320	スプリング ピン (W) PIN (W), spring	2	6φ × 32	
8-26	V59013-091200	テッセン WIRE	2	0.9 × 120	

No. 8 フロントホイール関係（F型用）
Fig. 8 FRONT WHEEL SYSTEM

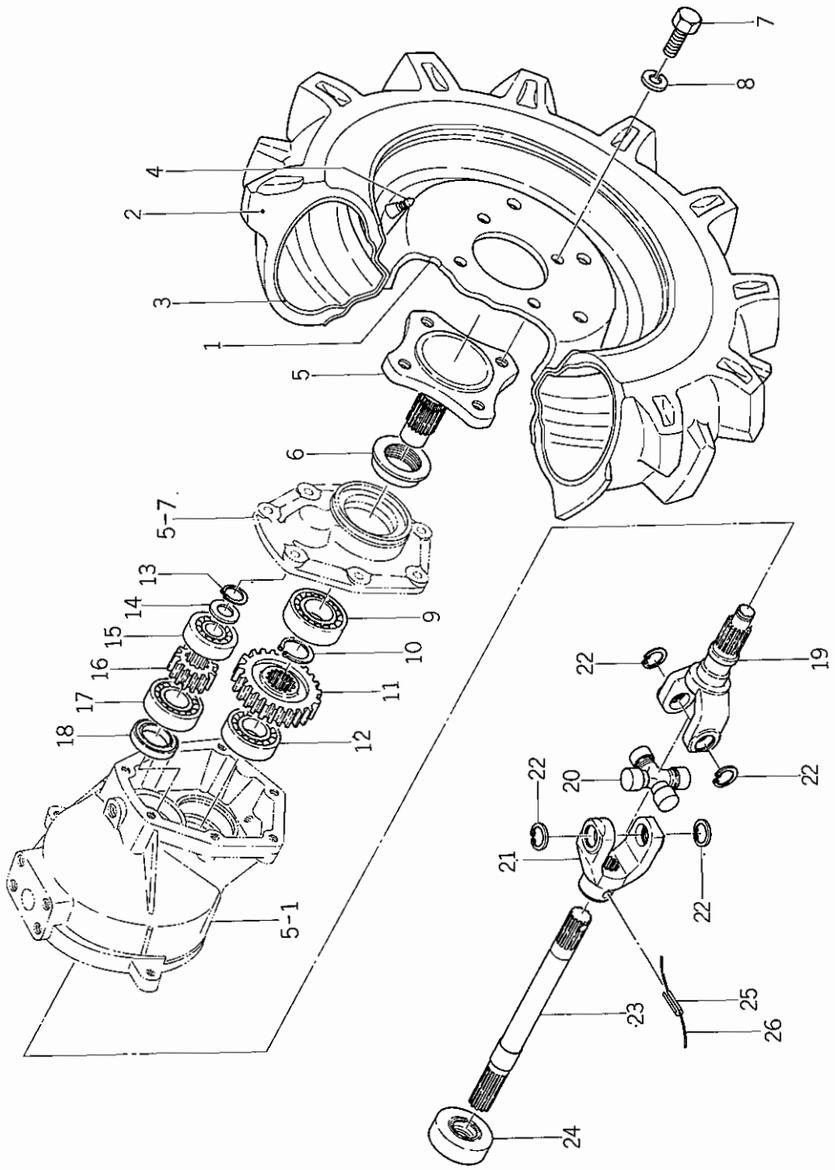

見出番号 Ref. No.	部品コード Parts Code	品名 Name	個数 Q'ty	規格 Standard	備考 Remarks
8- 1	1427-441-2100-1	ホイル ドラム (300D×12DC) DRUM (300D × 12D. C.), wheel	2		
8- 2	V88202-500120	タイヤ TIRE	2	5.00-12 2PR	
8- 3	V88300-500120	チューブ TUBE	2	5.00-12	
8- 4	V99900-000010	タイヤ クウキベン フタ CAP, air valve	2	A 形 A-type	
8- 5	1427-433-0090-0	フロント ホイル シャフト SHAFT, front wheel	2		
8- 6	1427-433-0110-0	オイル シール (35) SEAL (35), oil	2		
8- 7	V20146-120200	コガタ ボルト BOLT	8	M12 × 20 (9T)	
8- 8	V40116-001200	S . W WASHER, spring	8	M12	
8- 9	V60011-062050	R . B . B BEARING, radial ball	2	6205	
8-10	V70414-003000	Cガタ トメワ (ジク) RING, snap (C-type)	2	30	
8-11	1427-433-0120-0	ホイル ギヤー (25) GEAR (25T), wheel	2		
8-12	V60011-062060	R . B . B BEARING, radial ball	2	6206	
8-13	V70414-001500	Cガタ トメワ (ジク) RING, snap (C-type)	2	15	
8-14	1427-433-0060-0	カラー (15×26×1) COLLAR (15 × 26 × 1)	2		
8-15	V60011-062040	R . B . B BEARING, radial ball	2	6204	
8-16	1427-433-0050-0	ホイル ピニオン (12) PINION (12T), wheel	2		
8-17	V60011-063020	R . B . B BEARING, radial ball	2	6302	
8-18	V74212-540050	オイル シール SEAL, oil	2	VC25405	
8- 0-1	1427-433-2000-0	ジョイント(C) ASSY JOINT (C) ASS'Y	2		
8-19	1427-433-0030-0	シャフト ヨーク • YOKE, shaft	2		
8-20	1427-431-0090-0	ジャーナル キッド • JOINT, cross	2		
8-21	1427-433-0040-0	スプライン ヨーク (C) • YOKE (C), spline	2		
8-22	V70514-002000	Cガタ トメワ (アナ) • RING, snap (C-type)	8	20	
8-23	1427-432-0150-0	ドライブ シャフト (B) SHAFT (B), drive	2		
8-24	1427-432-0160-0	オイル シール (21) SEAL (21), oil	2		
8-25	V58014-060320	スプリング ピン (W) PIN (W), spring	2	6φ × 32	
8-26	V59013-091200	テッセン WIRE	2	0. 9 × 120	

No. 9 フロントホイール関係（2駆用）
Fig. 9 FRONT WHEEL SYSTEM

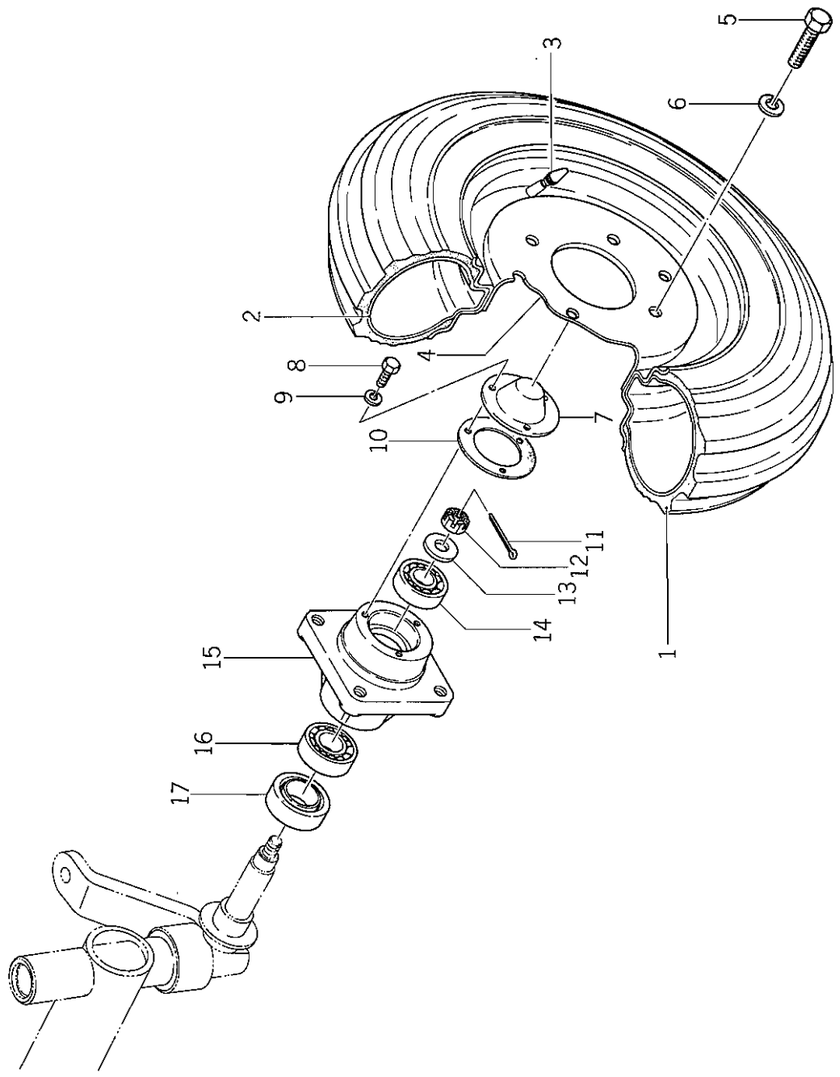

見出番号 Ref No.	部品コード Parts Code	品名 Name	個数 Q'ty	規格 Standard	備考 Remarks
9- 1	V88812-450100	タイヤ TIRE	2	4.50-10-2PR	
9- 2	V88900-450100	チューブ TUBE	2	4.50-10	
9- 3	V99930-000100	タイヤ バルブ キャップ CAP, air valve	2	A形 A-type	
9- 4	1427-411-2100-1	ホイル ドラム（DC33D×10） DRUM (DC300D × 10), wheel	2		
9- 5	V20126-120250	コガタ ボルト BOLT	8	M12 × 25	
9- 6	V40116-001200	S・W WASHER, spring	8	M12	
9- 7	1411-411-0020-0	ホイル キャップ CAP, wheel	2		
9- 8	V20026-060120	ボルト BOLT	6	M6 × 12	
9- 9	V40116-000600	S・W WASHER, spring	6	M6	
9-10	1411-411-0030-0	パッキン PACKING	2		
9-11	V50015-300250	ワリ ピン PIN, cotter	2	3φ × 25	
9-12	V32116-001200	ミゾツキ ナット（テイ） NUT, slotted	2	M12	
9-13	1325-930-1050-0	アト ヒッチ フレーム カラー COLLAR, rear hitch frame	2		
9-14	V60011-062040	R・B・B BEARING, radial ball	2	6204	
9-15	1412-411-0010-0	フロント ホイル ボス BOSS, front wheel	2		
9-16	V60011-062050	R・B・B BEARING, radial ball	2	6205	
9-17	1407-403-0020-0	ジクツキ シール SEAL	2		

No. 10 ドライブシャフト関係（F型用）
Fig. 10 DRIVE SHAFT SYSTEM

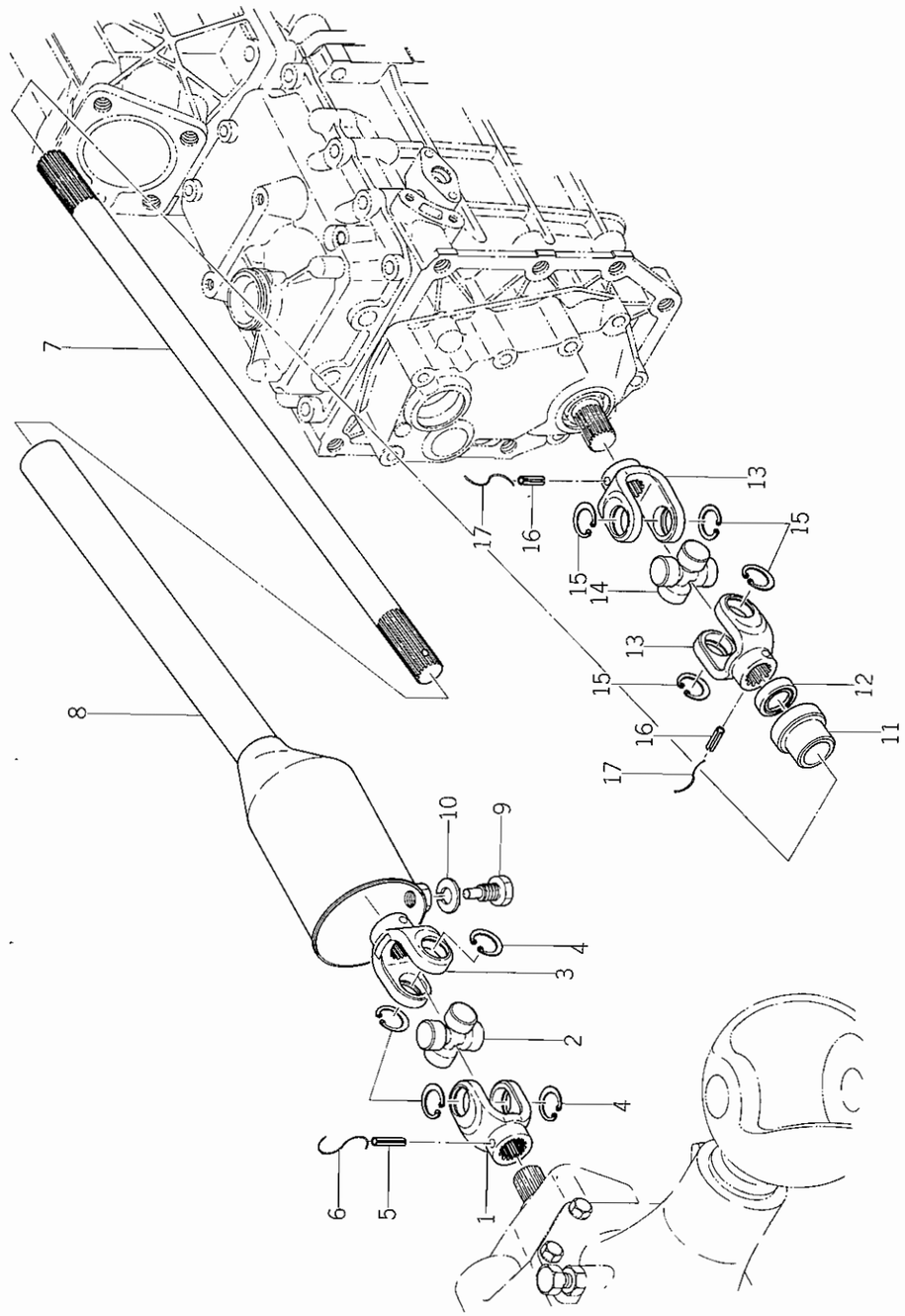

見出番号 Ref No.	部品コード Parts Code	品名 Name	個数 Q'ty	規格 Standard	備考 Remarks
10- 0-1	1427-431-2100-0	ジョイント(A) ASSY JOINT (A) ASS'Y	1		
10- 1	1427-431-0080-0	スプライン ヨーク(A) • YOKE (A), spline	1		
10- 2	1427-431-0090-0	ジャーナル キッド • JOINT, cross	1		
10- 3	1427-431-0110-0	スプライン ヨーク(B) • YOKE (B), spline	1		
10- 4	V70514-002000	Cガタ トメワ(アナ) • RING, snap (C-type)	4	20	
10- 5	V58014-060320	スプリング ピン(W) PIN (W), spring	1	6φ×32	
10- 6	V59013-091200	テッセン WIRE	1	0.9×120	
10- 7	1427-431-0120-0	ドライブ シャフト(A) SHAFT (A), drive	1		
10- 8	1427-431-2300-0	ジョイント ケース COMP JOINT CASE COMP.	1		
10- 9	1427-431-0130-0	セット ボルト BOLT, set	1		
10-10	V40116-001200	S・W WASHER, spring	1	M12	
10-11	1427-431-0140-0	ブッシュ(21) BUSH (21)	1		
10-12	V74212-032050	オイル シール SEAL, oil	1	VC20325	
10- 0-2	1427-431-2200-0	ジョイント(B) ASSY JOINT (B) ASS'Y	1		
10-13	1427-431-0110-0	スプライン ヨーク(B) • YOKE (B), spline	2		
10-14	1427-431-0090-0	ジャーナル キッド • JOINT, cross	1		
10-15	V70514-002000	Cガタ トメワ(アナ) • RING, snap (C-type)	4	20	
10-16	V58014-060320	スプリング ピン(W) PIN (W), spring	2	6φ×32	
10-17	V59013-091200	テッセン WIRE	2	0.9×120	

No. 11 ステアリング関係
Fig. 11 STEERING SYSTEM

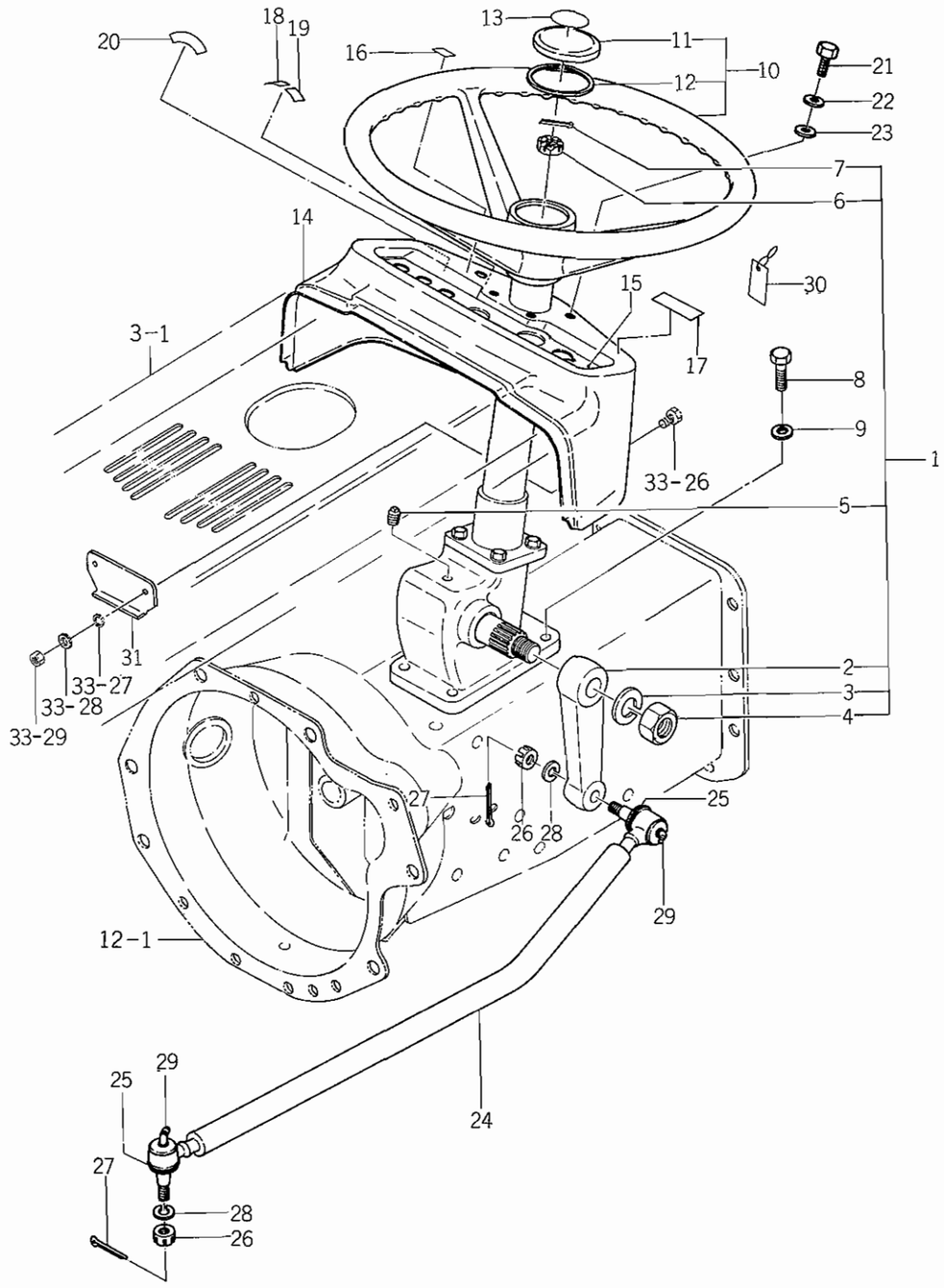

見出番号 Ref No.	部品コード Parts Code	品名 Name	個数 Q'ty	規格 Standard	備考 Remarks
11- 1	1427-406-2000-0	ステアリング ASSY STEERING ASS'Y	1		
11- 2	1427-406-0150-0	ピットマン アーム • ARM, pitman	1		
11- 3	V40116-002000	S・W • WASHER, spring	1	M20	
11- 4	1427-406-0160-0	ナット • NUT	1	M20 (2種) (6T) P=1.25	
11- 5	1427-406-0170-0	オイル プラグ • PLUG, oil	1	PT1/4	
11- 6	V32126-001000	ミゾツキ ナット(テイ) • NUT, slotted	1	M10	
11- 7	V50015-200250	ワリ ピン • PIN, cotter	1	2φ×25	
11- 8	V20146-100300	コガタ ボルト BOLT	4	M10×30 (9T)	
11- 9	V40116-001000	S・W WASHER, spring	4	M10	
11-10	1421-400-0520-0	ステアリング ホイル ASSY STEERING WHEEL ASS'Y	1		
11-11	1407-406-0020-0	ステアリング キャップ • CAP, steering	1		
11-12	1407-406-0040-0	キャップ パッキン • PACKING, cap	1		
11-13	1421-903-0160-0	キャップ マーク MARK, cap	1		
11-14	1434-603-0010-1	メータ パネル PANEL, meter	1		
11-15	1434-903-0050-0	パネル マーク MARK, panel	1		
11-16	1427-903-0040-0	ホーン マーク MARK, horn	1		
11-17	1427-904-0080-0	ドライブ マーク MARK, drive	1		
11-18	1421-903-0200-0	スタータ マーク(A) MARK (A), starter	1		
11-19	1421-903-0210-0	スタータ マーク(B) MARK (B), starter	1		
11-20	1421-903-0190-0	キー スイッチ マーク MARK, key switch	1		
11-21	V20126-080160	コガタ ボルト BOLT	4	M8×16	
11-22	V40116-000800	S・W WASHER, spring	4	M8	
11-23	V41316-000800	ナミマル ザガネ WASHER	4	M8	
11-24	1427-406-2400-0	ドラッグ ロッド ASSY DRAG ROD ASS'Y	1		
11-25	1427-406-0180-0	ダスト カバー • COVER, dust	2		
11-26	V32126-001000	ミゾツキ ナット(テイ) • NUT, slotted	2	M10	
11-27	V50015-250250	ワリ ピン • PIN, cotter	2	2.5φ×25	
11-28	V40116-001000	S・W • WASHER, spring	2	M10	
11-29	1404-402-0050-0	グリス ニップル • NIPPLE, grease	2	S-1/4	
11-30	1416-903-0130-0	バッテリ タッグ TAG, battery	1		
11-31	1434-603-2000-0	レギュレータ カバー COMP REGULATOR COVER COMP.	1		

No. 12 クラッチハウジング及びクラッチペダル関係
Fig. 12 CLUTCH HOUSING AND CLUTCH PEDAL SYSTEM

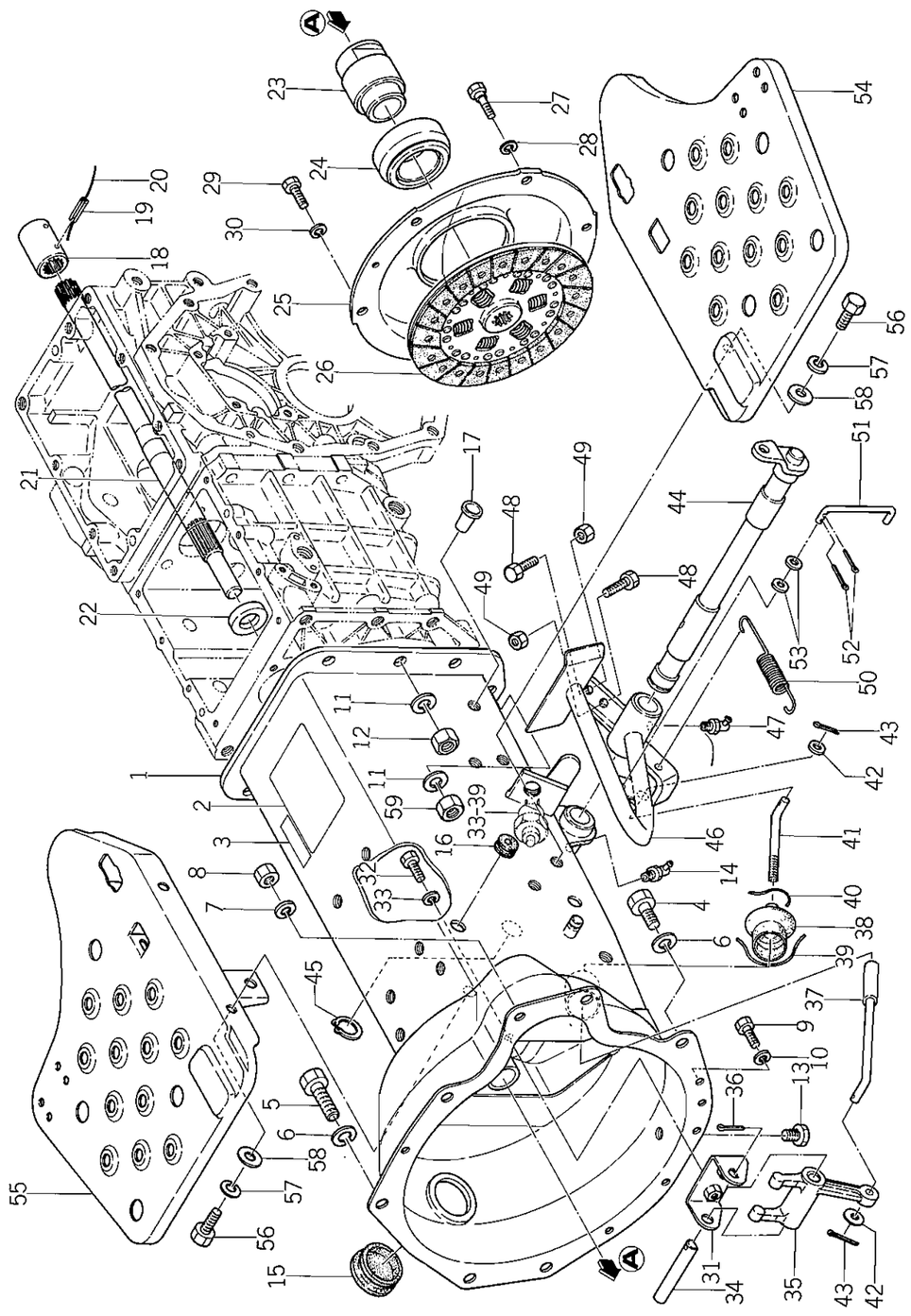

見出番号 Ref No.	部品コード Parts Code	品名 Name	個数 Q'ty	規格 Standard	備考 Remarks
12- 1	1434-120-2000-0	クラッチ ハウジング COMP CLUTCH HOUSING COMP.	1		
12- 2	1434-904-0020-0	モデル マーク(F) MARK (F), model	1		F用 For F
12- 2-1	1434-903-0080-0	モデル マーク MARK, model	1		2駆用 For 2 wheel drive
12- 3	1427-904-0170-0	フロント チエンジ マーク MARK, front change	1		F用 For F
12- 4	V20346-120200	コガタ ボルト(ホソメ) BOLT	4	M12×20 (9T)	
12- 5	V20346-120350	コガタ ボルト(ホソメ) BOLT	2	M12×35 (9T)	
12- 6	V40116-001200	S・W WASHER, spring	6	M12	
12- 7	V40116-001000	S・W WASHER, spring	1	M10	
12- 8	V33026-001000	ナット(ホソメ) NUT	1	M10	
12- 9	V20146-080150	コガタ ボルト BOLT	4	M8×15 (9T)	
12-10	V40116-000800	S・W WASHER, spring	4	M8	
12-11	V40116-001200	S・W WASHER, spring	8	M12	
12-12	V30046-001200	ナット NUT	6	M12 (7T)	
12-13	1326-706-0020-0	ドレン プラグ PLUG, drain	1		
12-14	V76340-000000	グリス ニップル NIPPLE, grease	1	B-PT1/8	
12-15	1427-120-0010-0	キャップ(42) CAP (42)	1		
12-16	1427-621-0120-0	グロメット(10×14) GROMMET (10×14)	2		
12-17	1427-120-0020-0	メクラ セン(M10) PLUG (M10), blank	6		
12-18	1434-120-0030-0	スプライン ボス BOSS, spline	1		
12-19	V58014-050320	スプリング ピン(W) PIN (W), spring	2	5φ×32	
12-20	V59013-101000	テッセン WIRE	2	1.0×100	
12-21	1434-120-0020-0	インプット シャフト SHAFT, input	1		
12-22	V74012-035070	オイル シール SEAL, oil	1	SC20357	
12-23	1434-120-0010-0	スリーブ SLEEVE	1		
12-24	1416-120-0040-0	クラッチ レリーズ ベアリング BEARING, clutch release	1	40TMK 20B1	
12- 0-1	1427-120-2300-0	クラッチ ASSY CLUTCH ASS'Y	1		
12-25	1427-120-2400-0	クラッチ カバー ASSY • CLUTCH COVER COMP.	1		
12-26	1427-120-2500-0	クラッチ ディスク COMP • CLUTCH DISK COMP.	1		
12-27	1427-120-0160-0	リーマ ボルト(M8) • BOLT (M8), reamer	2		
12-28	V40116-001000	S・W WASHER, spring	2	M10	
12-29	V20126-080200	コガタ ボルト BOLT	4	M8×20	
12-30	V40116-000800	S・W WASHER, spring	4	M8	
12-31	1434-122-2200-0	ヨーク ブラケット COMP YOKE BRACKET COMP.	1		
12-32	V20126-080180	コガタ ボルト BOLT	2	M8×18	
12-33	V40116-000800	S・W WASHER, spring	2	M8	
12-34	1434-122-0020-0	ヨーク ピン PIN, yoke	1		
12-35	1434-122-0010-0	ヨーク YOKE	1		
12-36	V50015-300180	ワリ ピン PIN, cotter	1	3φ×18	

No. 12

見出番号 Ref No.	部品コード Parts Code	品名 Name	個数 Q'ty	規格 Standard	備考 Remarks
12-37	1434-122-2100-0	クラッチ ロッド(A) COMP CLUTCH ROD (A) COMP.	1		
12-38	1434-122-0050-0	ブーツ BOOTS	1		
12-39	V59013-102500	テッセン WIRE	1	1.0×250	
12-40	V59013-100700	テッセン WIRE	1	1.0×70	
12-41	1434-122-0030-0	クラッチ ロッド(B) ROD (B), clutch	1		
12-42	V41316-000800	ナミマル ザガネ WASHER	2	M8	
12-43	V50015-300180	ワリ ピン PIN, cotter	2	3φ×18	
12-44	1434-312-2000-0	ブレーキ シャフト COMP BRAKE SHAFT COMP.	1		
12-45	V70414-002200	Cガタ トメワ(ジク) RING, snap (C-type)	1	22	
12-46	1434-122-2000-0	クラッチ ペダル COMP CLUTCH PEDAL COMP.	1		
12-47	V76340-000000	グリス ニップル NIPPLE, grease	1	B-PT1/8	
12-48	V20126-080200	コガタ ボルト BOLT	2	M8×20	
12-49	V30226-000800	ナット NUT	2	M8 (3種)	
12-50	1434-122-0040-0	テンション スプリング SPRING, tension	1		
12-51	1434-122-0060-0	カット オフ ロッド ROD, cut-off	1		
12-52	V50015-200180	ワリ ピン PIN, cotter	2	2φ×18	
12-53	V41316-000600	ナミマル ザガネ WASHER	2	M6	
12-54	1434-616-2000-0	ステップ(L) COMP STEP (L.H.) COMP.	1		
12-55	1434-616-2100-0	ステップ(R) COMP STEP (R.H.) COMP.	1		
12-56	V20126-100200	コガタ ボルト BOLT	6	M10×20	
12-57	V40116-001000	S.W WASHER, spring	6	M10	
12-58	V41316-001000	ナミマル ザガネ WASHER	6	M10	
12-59	V30346-001200	コガタ ナット NUT	2	M12 (7T)	

SERVICE MEMO

No. 13 ブレーキロッド関係
Fig. 13 BRAKE ROD SYSTEM

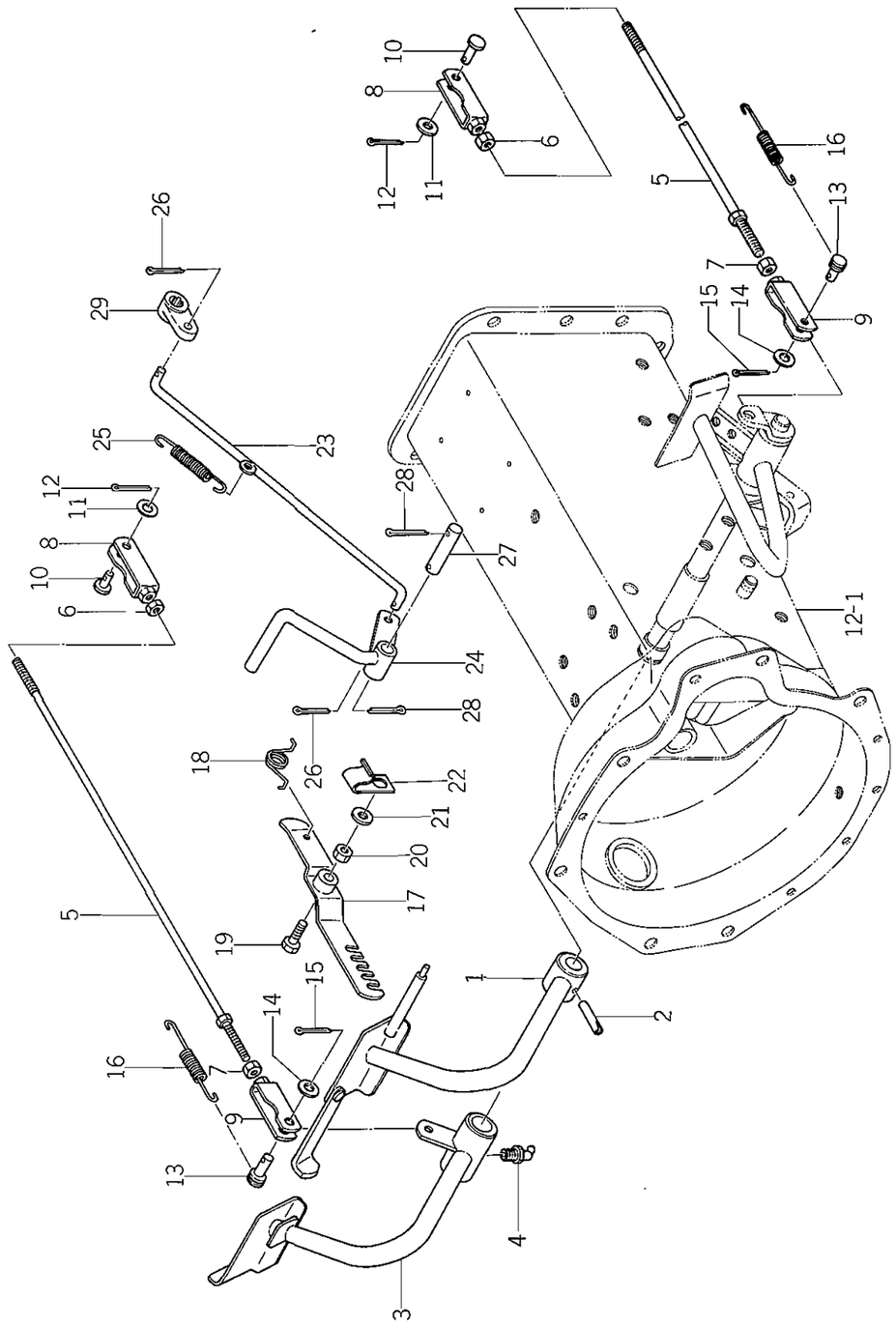

見出番号 Ref No.	部品コード Parts Code	品名 Name	個数 Q'ty	規格 Standard	備考 Remarks
13- 1	1434-312-2100-0	ブレーキ ペダル(L) COMP BRAKE PEDAL (L.H.) COMP.	1		
13- 2	1427-312-0010-0	ミゾツキ ピン PIN, slotted	1	(E形)	
13- 3	1434-312-2200-0	ブレーキ ペダル(R) COMP BRAKE PEDAL (R.H.) COMP.	1		
13- 4	V76340-000000	グリス ニップル NIPPLE, grease	2	B-PT1/8	
13- 5	1434-312-2300-0	ブレーキ ロッド COMP BRAKE ROD COMP.	2		
13- 6	1401-122-0050-0	ナット(ヒダリ ネジ) NUT (anticlock wise)	2	M8 (3種)	
13- 7	V30226-000800	ナット NUT	2	M8 (3種)	
13- 8	1415-312-5000-0	フタマタ(L) COMP YOKE (L.H.) COMP.	2		
13- 9	1415-312-6000-0	フタマタ(R) COMP YOKE (R.H.) COMP.	2		
13-10	1404-312-0060-0	フタマタ ピン(A) PIN (A), yoke	2		
13-11	V41316-000800	ナミマル ザガネ WASHER	2	M8	
13-12	V50015-200180	ワリ ピン PIN, cotter	2	2φ×18	
13-13	1404-312-0050-0	フタマタ ピン(B) PIN (B), yoke	2		
13-14	V41316-000800	ナミマル ザガネ WASHER	2	M8	
13-15	V50015-200180	ワリ ピン PIN, cotter	2	2φ×18	
13-16	1403-312-0030-0	パーキング ブレーキ スプリング SPRING, parking brake	2		
13-17	1434-312-2400-0	パーキング ストッパ COMP PARKING STOPPER COMP.	1		
13-18	1427-312-0020-0	トルク スプリング(20) SPRING (20), torque	1		
13-19	V20126-100350	コガタ ボルト BOLT	1	M10×35	
13-20	V30026-001000	ナット NUT	1	M10	
13-21	V41316-001000	ナミマル ザガネ WASHER	1	M10	
13-22	1434-312-0010-0	ハーネス クランプ CLAMP, harness	1		
13-23	1427-301-2100-0	プル ロッド COMP PULL ROD COMP.	1		
13-24	1427-301-2000-0	デフ ロック ペダル COMP DIFF-LOCK PEDAL COMP.	1		
13-25	1427-301-0210-0	テンション スプリング(121) SPRING (121), tension	1		
13-26	V50015-250180	ワリ ピン PIN, cotter	2	2.5φ×18	
13-27	1427-301-0220-0	ピン(12×53) PIN (12×53)	1		
13-28	V50015-300200	ワリ ピン PIN, cotter	2	3φ×20	
13-29	1427-301-0190-0	デフ ロック アーム ARM, diff-lock	1		

No. 14 フュエルタンクバッテリー及びスロットルレバー関係
Fig. 14 FUEL TANK, BATTERY AND THROTTLE LEVER SYSTEM

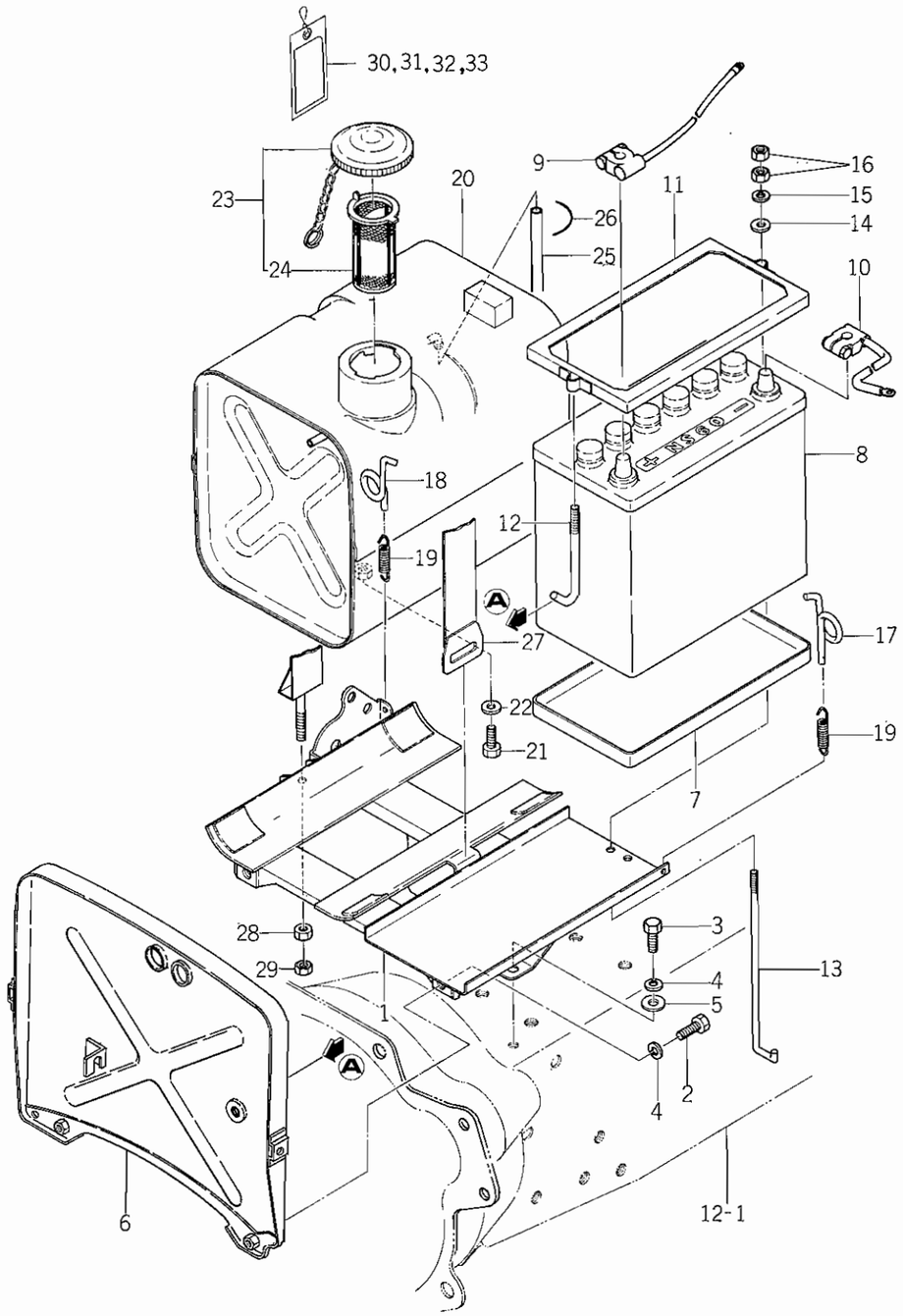

見出番号 Ref No.	部品コード Parts Code	品名 Name	個数 Q'ty	規格 Standard	備考 Remarks
14- 1	1434-111-2000-0	タンク ベース COMP TANK BASE COMP.	1		
14- 2	V20126-100300	コガタ ボルト BOLT	2	M10 ×30	
14- 3	V20126-100200	コガタ ボルト BOLT	2	M10 ×20	
14- 4	V40116-001000	S・W WASHER, spring	4	M10	
14- 5	V41316-001000	ナミマル ザガネ WASHER	2	M10	
14- 6	1434-111-2100-0	ストップ プレート COMP STOP PLATE COMP.	1		
14- 7	1427-621-0050-0	バッテリ ケース CASE, battery	1		
14- 8	1427-621-2000-0	バッテリ(NS60) ASSY BATTERY (NS60) ASS'Y	1		
14- 9	1427-621-0060-0	バッテリ ケーブル CABLE, battery	1		
14-10	1427-621-0070-0	アース ケーブル CABLE, earth	1		
14-11	1427-621-2100-0	バッテリ セット プレート COMP BATTERY SET PLATE COMP.	1		
14-12	1427-621-0040-0	バッテリ セット ボルト(B) BOLT (B), battery set	1		
14-13	1427-621-0030-0	バッテリ セット ボルト(A) BOLT (A), battery set	1		
14-14	V41316-000600	ナミマル ザガネ WASHER	2	M6	
14-15	V40116-000600	S・W WASHER, spring	2	M6	
14-16	V30026-000600	ナット NUT	4	M6	
14-17	1427-602-0010-0	フック(L) HOOK (L.H.)	1		
14-18	1427-602-0020-0	フック(R) HOOK (R.H.)	1		
14-19	1427-602-0030-0	テンション スプリング(55) SPRING (55), tension	2		
14-20	1427-111-2000-0	フューエル タンク COMP FUEL TANK COMP.	1		
14-21	V20026-080120	ボルト BOLT	1	M8 × 12	
14-22	1407-111-0010-0	ザガネ (8×12×2) WASHER (8 × 12 × 2)	1		
14-23	1421-111-2100-0	キャップ ASSY CAP ASS'Y	1		
14-24	1421-111-2110-0	コシアミ • STRAINER	1		
14-25	1427-111-0010-0	ビニール パイプ PIPE, vinyl	1	6 × 10 ×120	
14-26	V59013-091000	テッセン WIRE	2	0.9 × 100	
14-27	1427-111-2100-0	タンク バンド COMP TANK BAND COMP.	1		
14-28	V30026-000800	ナット NUT	1	M8	
14-29	V30226-000800	ナット NUT	1	M8	
14-30	1415-903-0050-0	レイキャクスイ チュイ フダ TAG, caution	1		
14-31	1415-903-0060-0	フトウエキ チュイ フダ TAG, caution	1		
14-32	1415-903-0072-0	エンジン オイル チュイ フダ TAG, caution	1		
14-33	1415-903-0080-0	マシジメ チュイ フダ TAG, caution	1		

No. 15 フロントミッションケース関係
Fig. 15 FRONT TRANSMISSION CASE SYSTEM

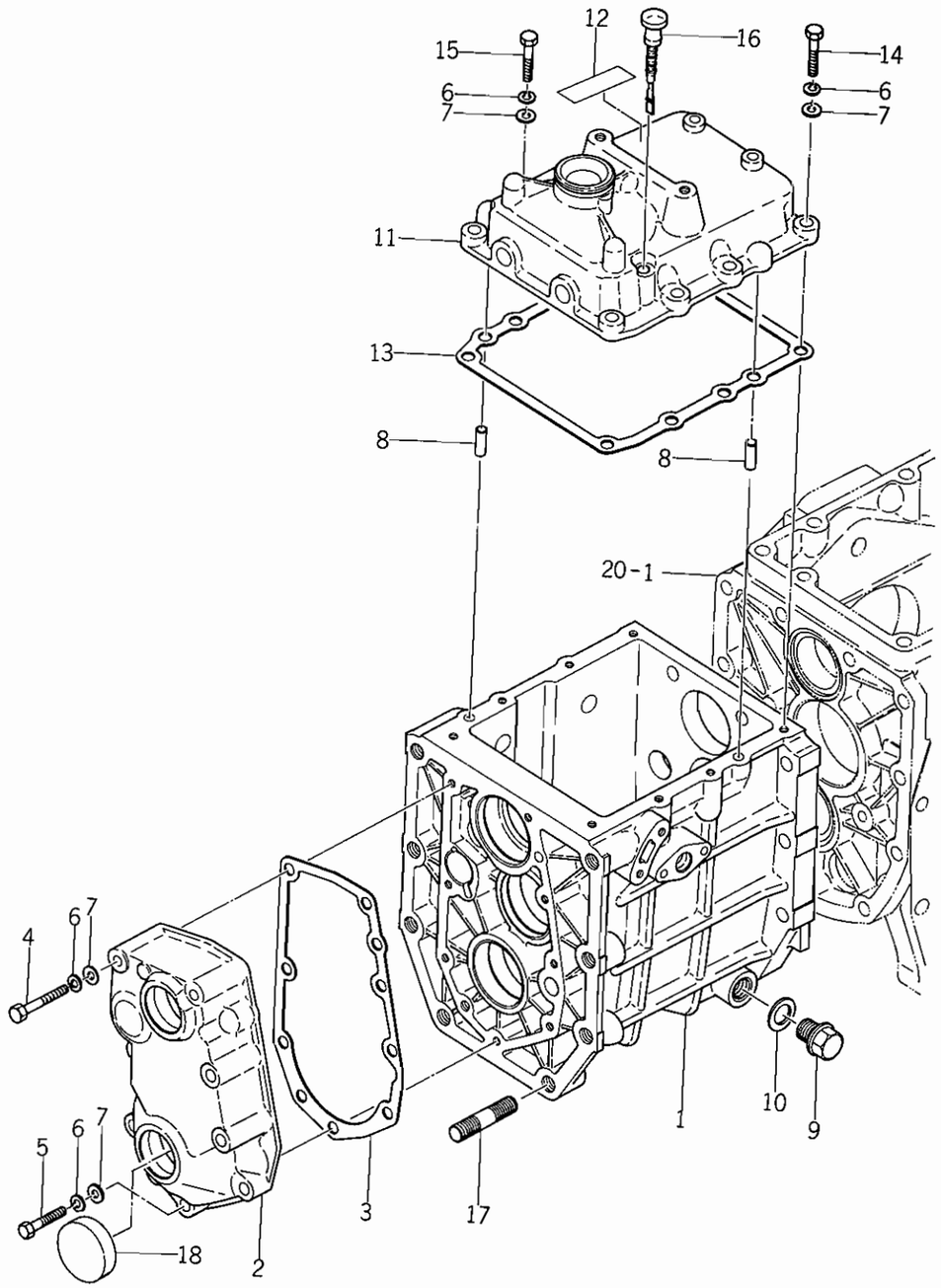

見出番号 Ref No.	部品コード Parts Code	品名 Name	個数 Q'ty	規格 Standard	備考 Remarks
15- 1	1427-201-0010-0	フロント ミッション ケース CASE, front transmission	1		
15- 2	1427-201-0050-0	インプット メタル METAL, input	1		
15- 3	1427-201-0060-0	インプット メタル パッキン PACKING, input metal	1		
15- 4	V20126-080600	コガタ ボルト BOLT	4	M8 × 60	
15- 5	V20126-080350	コガタ ボルト BOLT	4	M8 × 35	
15- 6	V40116-000800	S・W WASHER, spring	16	M8	
15- 7	V41316-000800	ナミマル ザガネ WASHER	16	M8	
15- 8	V52110-080160	ヘイコウ ピン(B) PIN (B)	6	8ø × 16	
15- 9	1427-201-0070-0	ドレン プラグ PLUG, drain	1		
15-10	1427-201-0080-0	シール ワッシャ(16) WASHER (16), seal	1		
15-11	1427-207-0010-0	チエンジ メタル METAL, change	1		
15-12	1427-904-0050-0	サブ チエンジ マーク MARK, sub change	1		
15-13	1427-207-0020-0	チエンジ メタル パッキン PACKING, change metal	1		
15-14	V20126-080300	コガタ ボルト BOLT	7	M8 × 30	
15-15	V20126-080250	コガタ ボルト BOLT	1	M8 × 25	
15-16	1427-207-0080-0	レベル ゲージ GAUGE, level	1		
15-17	V25226-120250	ウエコミ ボルト BOLT, stud	8	M12 × 25 (3種)	
15-18	1340-253-0020-0	シール キャップ(35) CAP (35), seal	1		2駆用 For 2 wheel drive

No. 16 フロントミッションギヤーシステム（F型用）
Fig. 16 FRONT TRANSMISSION GEAR SYSTEM

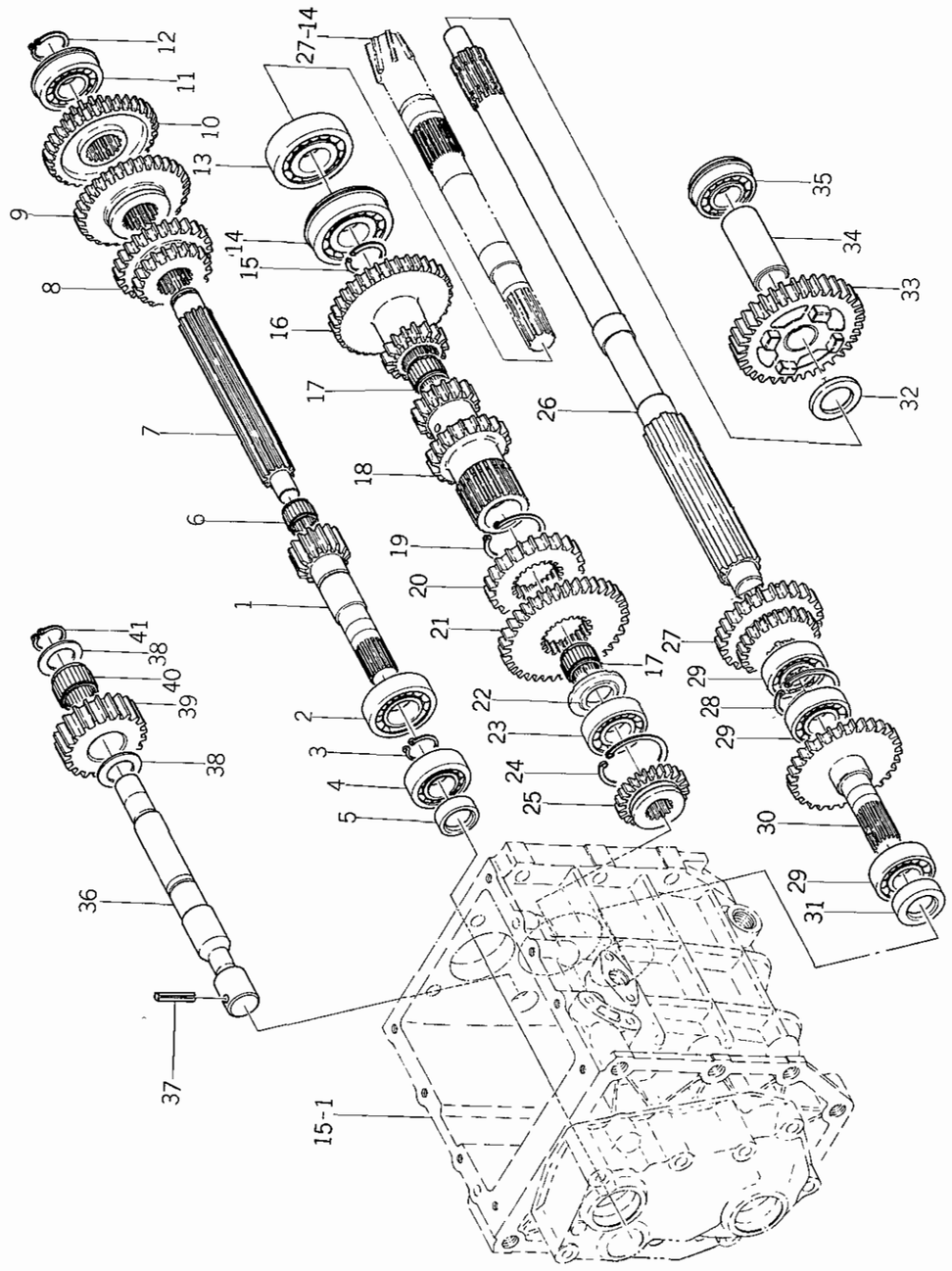

見出番号 Ref No.	部品コード Parts Code	品名 Name	個数 Q'ty	規格 Standard	備考 Remarks
16- 1	1427-202-0010-0	インプット ギヤー (13) GEAR (13T), input	1		
16- 2	V60011-052050	R・B・B BEARING, radial ball	1	5205	
16- 3	V70414-002500	Cガタ トメワ（ジク） RING, snap (C-type)	1	25	
16- 4	V60011-062040	R・B・B BEARING, radial ball	1	6204	
16- 5	V74412-035080	オイル シール SEAL, oil	1	TC20358	
16- 6	V65441-620170	ニードル ケージ BEARING, needle	1	KT162017	
16- 7	1427-202-0020-0	チエンジ シャフト SHAFT, change	1		
16- 8	1427-202-0030-0	ハイ ギヤー（21-27） GEAR (21T-27T), high	1		
16- 9	1427-202-0040-0	ロー ギヤー（32） GEAR (32T), low	1		
16-10	1427-202-0050-0	サブ ギヤー（15-33） GEAR (15T-33T), sub	1		
16-11	V60711-062040	R・B・B（トメワツキ） BEARING, radial ball (with ring)	1	6204NR	
16-12	V70414-002000	Cガタ トメワ（ジク） RING, snap (C-type)	1	20	
16-13	1427-203-0080-0	R・B・B BEARING, radial ball	1	6305-6	
16-14	1427-203-0090-0	R・B・B（トメワツキ） BEARING, radial ball (with ring)	1	6305-6NR	
16-15	1427-203-0020-0	トメワ (25) RING (25), snap	1		
16-16	1427-203-0031-0	カウンタ ギヤー（16-33） GEAR (16T-33T), counter	1		
16-17	V65442-227260	ニードル ケージ BEARING, needle	2	KT222726	
16-18	1434-203-0010-0	カウンタ ギヤー（16-21） GEAR (16T-21T), counter	1		
16-19	V70414-004000	Cガタ トメワ（ジク） RING, snap (C-type)	1	40	
16-20	1427-203-0050-0	カウンタ ギヤー（27） GEAR (27T), counter	1		
16-21	1427-203-0060-0	カウンタ ギヤー（35） GEAR (35T), counter	1		
16-22	1434-203-0020-0	スラスト カラー COLLAR, thrust	1		
16-23	V60011-062040	R・B・B BEARING, radial ball	1	6204	
16-24	V70514-004700	Cガタ トメワ（アナ） RING, snap (C-type)	1	47	
16-25	1427-205-0010-0	チエンジ ギヤー（19） GEAR (19T), change	1		
16-26	1434-211-0010-0	PTO ドライブ シャフト SHAFT, P.T.O. drive	1		
16-27	1434-211-0020-0	PTO ギヤー（22-28） GEAR (22T-28T), P.T.O.	1		
16-28	V70514-004700	Cガタ トメワ（アナ） RING, snap (C-type)	1	47	
16-29	V60011-062040	R・B・B BEARING, radial ball	3	6204	
16-30	1427-205-2000-0	ミッド PTO シャフト COMP MID P.T.O. SHAFT COMP.	1		
16-31	V74412-035080	オイル シール SEAL, oil	1	TC20358	
16-32	1434-211-0040-0	カラー（26×36×3） COLLAR (26×36×3)	1		
16-33	1434-211-2000-0	PTO ギヤー（34）COMP P.T.O. GEAR (34T) COMP.	1		
16-34	1434-211-0030-0	パイプ (57) PIPE (57)	1		
16-35	V60711-062050	R・B・B（トメワツキ） BEARING, radial ball (with ring)	1	6205NR	
16-36	1427-204-0020-0	バック ギヤー ピン PIN, back gear	1		
16-37	V58014-060320	スプリング ピン (W) PIN (W), spring	1	6φ×32	
16-38	1427-204-0030-0	スラスト カラー（23×34×2） COLLAR (23×34×2), thrust	2		

No. 16

見出番号 Ref No.	部品コード Parts Code	品名 Name	個数 Q'ty	規格 Standard	備考 Remarks
16-39	1427-204-0010-0	バック ギヤー (23) GEAR (23T), back	1		
16-40	V65362-228200	ニードル (シェル フタナシ) NEEDLE	1	TLA2220	
16-41	V70414-002200	Cガタ トメワ (ジク) RING, snap (C-type)	1	22	

SERVICE MEMO

No. 17 フロントミッションギヤーシステム（2駆用）
Fig. 17 FRONT TRANSMISSION GEAR SYSTEM

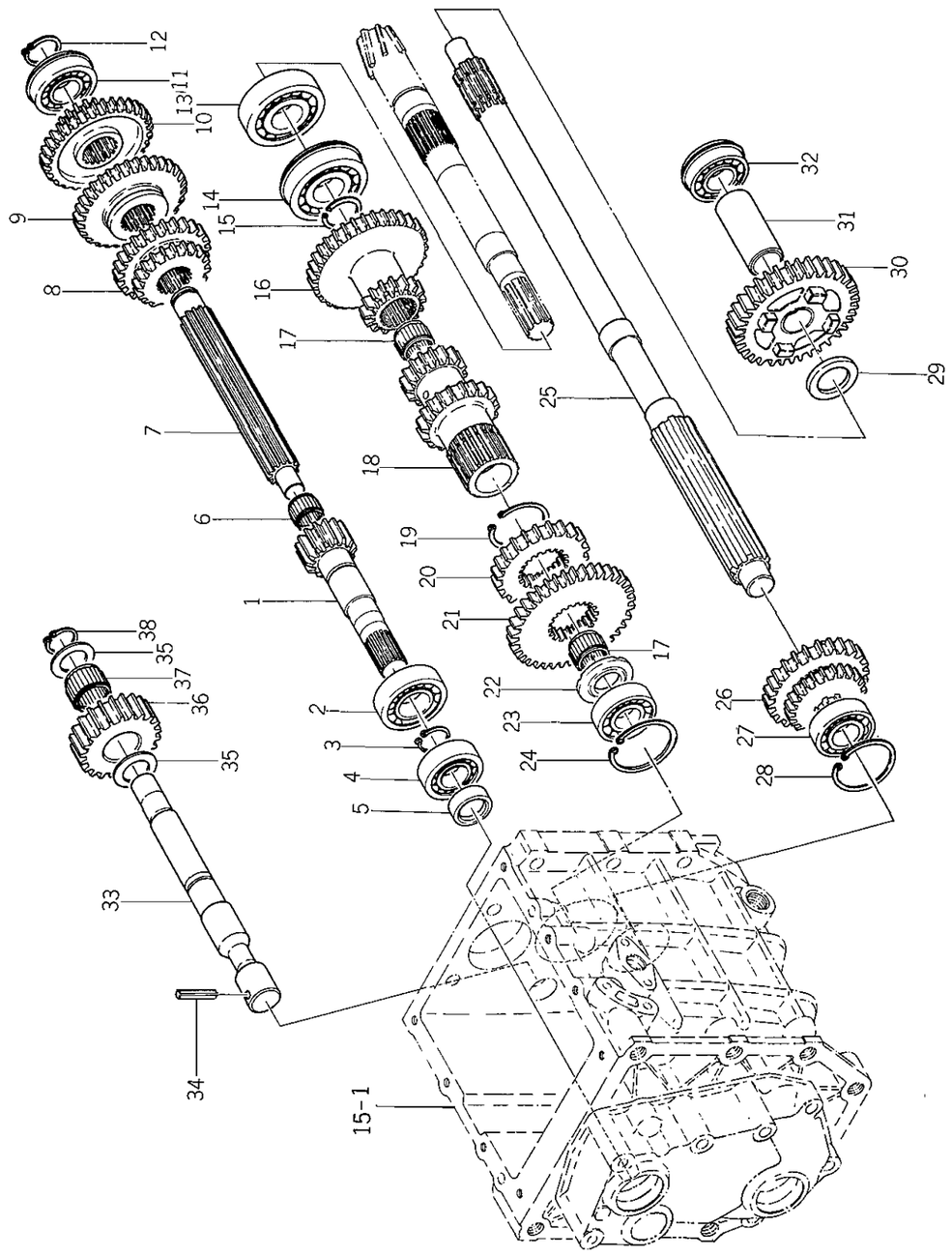

見出番号 Ref No.	部品コード Parts Code	品名 Name	個数 Q'ty	規格 Standard	備考 Remarks
17- 1	1427-202-0010-0	インプット ギヤー (13) GEAR (13T), input	1		
17- 2	V60011-052050	R．B．B BEARING, radial ball	1	5205	
17- 3	V70414-002500	Cガタ トメワ（ジク） RING, snap (C-type)	1	25	
17- 4	V60011-062040	R．B．B BEARING, radial ball	1	6204	
17- 5	V74412-035080	オイル シール SEAL, oil	1	TC20358	
17- 6	V65441-620170	ニードル ケージ BEARING, needle	1	KT162017	
17- 7	1427-202-0020-0	チエンジ シャフト SHAFT, change	1		
17- 8	1427-202-0030-0	ハイ ギヤー（21-27） GEAR (21T-27T), high	1		
17- 9	1427-202-0040-0	ロー ギヤー（32） GEAR (32T), low	1		
17-10	1427-202-0050-0	サブ ギヤー（15-33） GEAR (15T-33T), sub	1		
17-11	V60711-062040	R．B．B（トメワツキ） BEARING, radial ball (with ring)	1	6204NR	
17-12	V70414-002000	Cガタ トメワ（ジク） RING, snap (C-type)	1	20	
17-13	1427-203-0080-0	R．B．B BEARING, radial ball	1	6305-6	
17-14	1427-203-0090-0	R．B．B（トメワツキ） BEARING, radial ball (with ring)	1	6305-6NR	
17-15	1427-203-0020-0	トメワ (25) RING (25), snap	1		
17-16	1427-203-0031-0	カウンタ ギヤー（16-33） GEAR (16T-33T), counter	1		
17-17	V65442-227260	ニードル ケージ BEARING, needle	2	KT222726	
17-18	1434-203-0010-0	カウンタ ギヤー（16-21） GEAR (16T-21T), counter	1		
17-19	V70414-004000	Cガタ トメワ（ジク） RING, snap (C-type)	1	40	
17-20	1427-203-0050-0	カウンタ ギヤー (27) GEAR (27T), counter	1		
17-21	1427-203-0060-0	カウンタ ギヤー (35) GEAR (35T), counter	1		
17-22	1434-203-0020-0	スラスト カラー COLLAR, thrust	1		
17-23	V60011-062040	R．B．B BEARING, radial ball	1	6204	
17-24	V70514-004700	Cガタ トメワ（アナ） RING, snap (C-type)	1	47	
17-25	1434-211-0010-0	P.T.O. ドライブ シャフト SHAFT, P.T.O. drive	1		
17-26	1434-211-0020-0	P.T.O. ギヤー（22-28） GEAR (22T-28T), P.T.O.	1		
17-27	V60011-062040	R．B．B BEARING, radial ball	1	6204	
17-28	V70514-004700	Cガタ トメワ（アナ） RING, snap (C-type)	1	47	
17-29	1434-211-0040-0	カラー（26×36×3） COLLAR (26×36×3)	1		
17-30	1434-211-2000-0	P.T.O. ギヤー (34) COMP P.T.O. GEAR (34T) COMP.	1		
17-31	1434-211-0030-0	パイプ (57) PIPE (57)	1		
17-32	V60711-062050	R．B．B（トメワツキ） BEARING, radial ball (with ring)	1	6205NR	
17-33	1427-204-0020-0	バック ギヤー ピン PIN, back gear	1		
17-34	V58014-060320	スプリング ピン (W) PIN (W), spring	1	6φ×32	
17-35	1427-204-0030-0	スラスト カラー（23×34×2） COLLAR (23×34×2), thrust	2		
17-36	1427-204-0010-0	バック ギヤー (23) GEAR (23T), back	1		
17-37	V65362-228200	ニードル（シェル フタナシ） NEEDLE	1	TLA2220	
17-38	V70414-002200	Cガタ トメワ（ジク） RING, snap (C-type)	1	22	

No. 18 シフティングシステム（F型用）
Fig. 18 SHIFTING SYSTEM

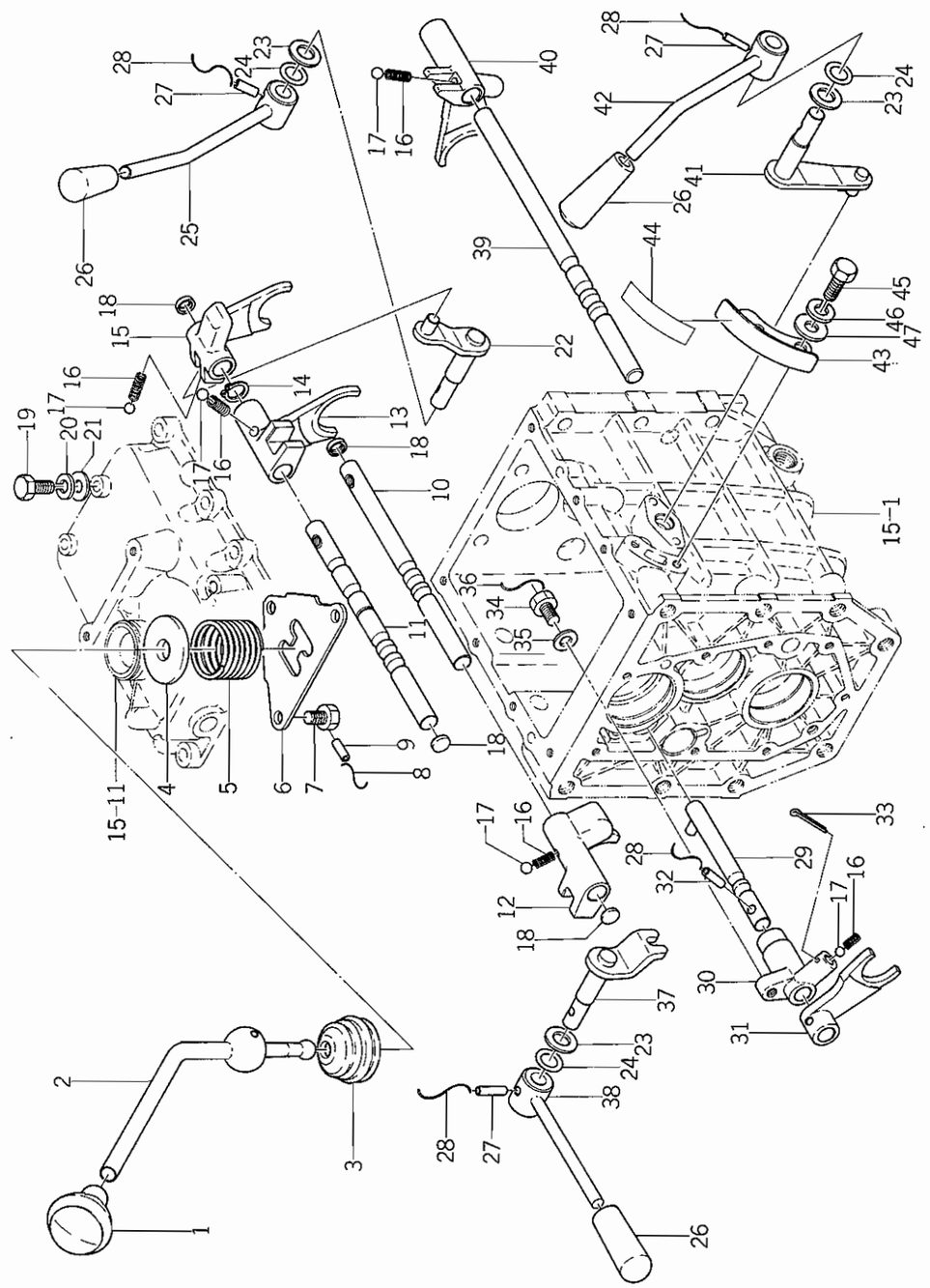

見出番号 Ref No.	部品コード Parts Code	品名 Name	個数 Q'ty	規格 Standard	備考 Remarks
18- 1	1414-207-0050-0	レバー ノブ (48) KNOB (48), lever	1		
18- 2	1427-207-0030-0	メイン チエンジ レバー LEVER, main change	1		
18- 3	1403-207-0010-0	チエンジ レバー ブーツ BOOT, change lever	1		
18- 4	1427-207-0050-0	スプリング ホルダ HOLDER, spring	1		
18- 5	1427-207-0040-0	プレッシャ スプリング (30) SPRING (30), pressure	1		
18- 6	1427-207-0060-0	チエンジ ガイド GUIDE, change	1		
18- 7	1427-207-0070-0	コガタ ボルト BOLT	3	M8 ×16	
18- 8	V59013-094500	テッセン WIRE	1	0.9 ×450	
18- 9	V58014-050400	スプリング ピン (W) PIN (W), spring	1	5φ ×40	
18-10	1427-210-0020-0	ロー シフタ ステー STAY, low shifter	1		
18-11	1427-210-0061-0	ハイ シフタ ステー STAY, high shifter	1		
18-12	1427-210-0010-0	ロー シフタ SHIFTER, low	1		
18-13	1427-210-0050-0	ハイ シフタ SHIFTER, high	1		
18-14	V70414-001400	Cガタ トメワ（ジク） RING, snap (C-type)	1	14	
18-15	1427-210-0070-0	サブ シフタ SHIFTER, sub	1		
18-16	1302-225-0030-0	シフタ スプリング SPRING, shifter	5		
18-17	V68020-000100	スチール ボール BALL, steel	5	5/16"	
18-18	1427-210-0040-0	メクラ プタ CAP, blank	4	14 ×4 (RCA形)	
18-19	1427-210-0030-0	コガタ ボルト BOLT	2		
18-20	V40116-000800	S・W WASHER, spring	2	M8	
18-21	V41316-000800	ナミマル ザガネ WASHER	2	M8	
18-22	1427-208-2000-0	サブ シフト アーム COMP SUB SHIFT ARM COMP.	1		
18-23	V41016-001400	コガタ ザガネ WASHER	3	M14	
18-24	V72010-240140	"O" リング O-RING	3	P14	
18-25	1427-208-2100-0	サブ レバー COMP SUB LEVER COMP.	1		
18-26	4106-105-3030-0	ロール テンカイジク ニギリ GRIP, shaft	3		
18-27	V58014-050250	スプリング ピン (W) PIN (W), spring	3	5φ ×25	
18-28	V59013-090700	テッセン WIRE	4	0.9 ×70	
18-29	1427-210-2000-0	シフタ ステー COMP SHIFTER STAY COMP.	1		
18-30	1427-210-0090-0	スプリング ケース CASE, spring	1		
18-31	1427-210-0080-0	フロント チエンジ シフタ SHIFTER, front change	1		
18-32	V58014-050200	スプリング ピン (W) PIN (W), spring	1	5φ ×20	
18-33	V50015-200180	ワリ ピン PIN, cotter	1	2φ ×18	
18-34	1427-210-0110-0	コガタ ボルト BOLT	1		
18-35	V41316-000800	ナミマル ザガネ WASHER	1	M8	
18-36	V59013-091000	テッセン WIRE	1	0.9 ×100	
18-37	1427-209-2000-0	シフト アーム COMP SHIFT ARM COMP.	1		
18-38	1427-209-2100-0	フロント チエンジ レバー COMP FRONT CHANGE LEVER COMP.	1		

No. 18

見出番号 Ref No.	部品コード Parts Code	品名 Name	個数 Q'ty	規格 Standard	備考 Remarks
18-39	1434-216-0020-0	P.T.O. シフタ ステー STAY, P.T.O. shifter	1		
18-40	1434-216-0010-0	P.T.O. シフタ SHIFTER, P.T.O.	1		
18-41	1427-216-2000-0	P.T.O. シフト アーム COMP P.T.O. SHIFT ARM COMP.	1		
18-42	1427-216-2100-0	P.T.O. レバー COMP P.T.O. LEVER COMP.	1		
18-43	1427-216-0031-0	チエンジ ガイド GUIDE, change	1		
18-44	1434-903-0040-0	P.T.O. チエンジ マーク MARK, P.T.O. change	1		
18-45	V20126-080160	コガタ ボルト BOLT	2	M8×16	
18-46	V40116-000800	S・W WASHER, spring	2	M8	
18-47	V41316-000800	ナミマル ザガネ WASHER	2	M8	

SERVICE MEMO

No. 19 シフティングシステム（2駆用）
Fig. 19 SHIFTING SYSTEM

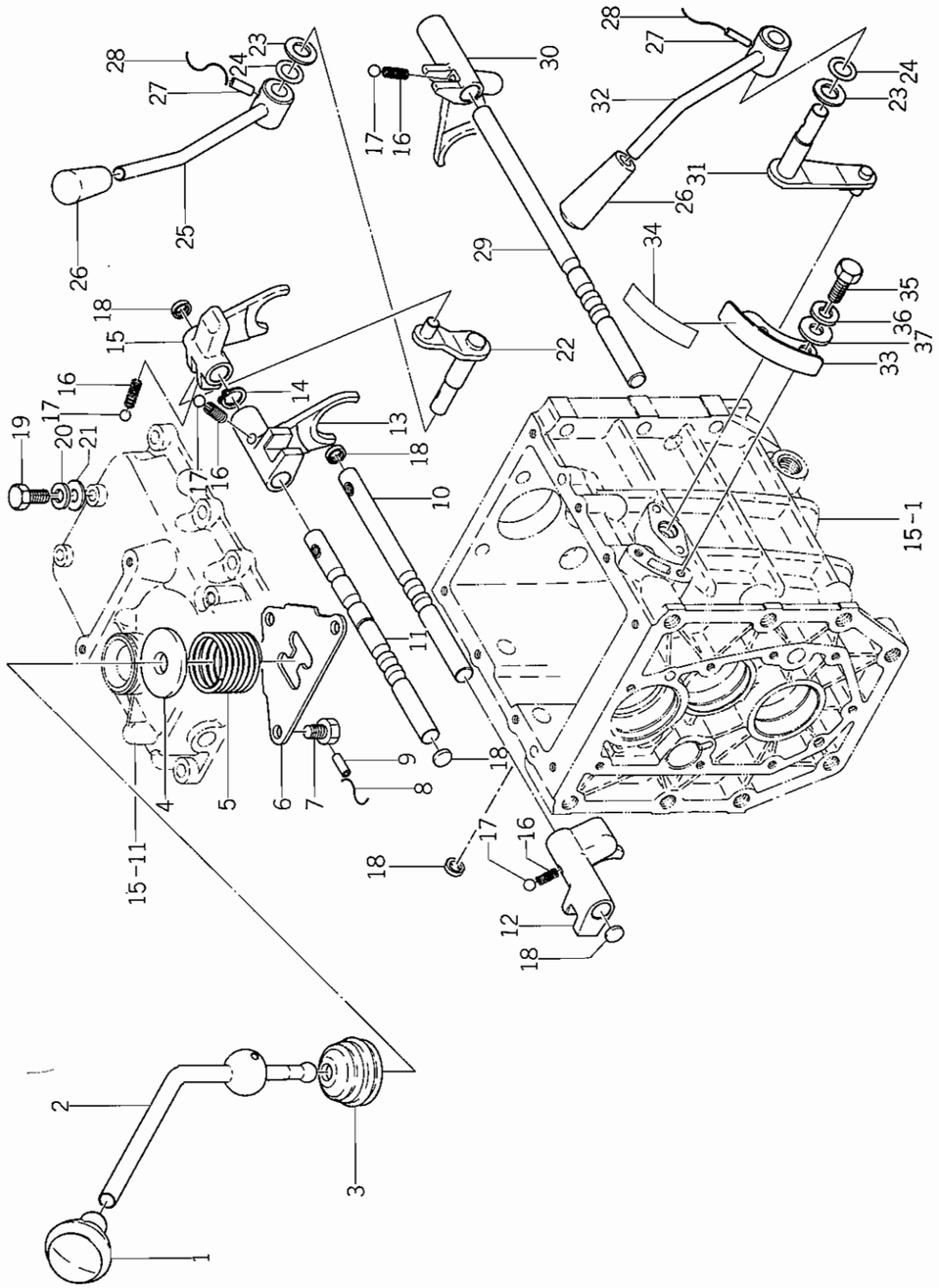

見出番号 Ref No.	部品コード Parts Code	品名 Name	個数 Q'ty	規格 Standard	備考 Remarks
19- 1	1414-207-0050-0	レバー ノブ (48) KNOB (48), lever	1		
19- 2	1427-207-0030-0	メイン チエンジ レバー LEVER, main change	1		
19- 3	1403-207-0010-0	チエンジ レバー ブーツ BOOT, change lever	1		
19- 4	1427-207-0050-0	スプリング ホルダ HOLDER, spring	1		
19- 5	1427-207-0040-0	プレッシャ スプリング (30) SPRING (30), pressure	1		
19- 6	1427-207-0060-0	チエンジ ガイド GUIDE, change	1		
19- 7	1427-207-0070-0	コガタ ボルト BOLT	3	M8×16	
19- 8	V59013-094500	テッセン WIRE	1	0.9×450	
19- 9	V58014-050400	スプリング ピン(W) PIN (W), spring	1	5φ×40	
19-10	1427-210-0020-0	ロー シフタ ステー STAY, low shifter	1		
19-11	1427-210-0061-0	ハイ シフタ ステー STAY, high shifter	1		
19-12	1427-210-0010-0	ロー シフタ SHIFTER, low	1		
19-13	1427-210-0050-0	ハイ シフタ SHIFTER, high	1		
19-14	V70414-001400	Cガタ トメワ(ジク) RING, snap (C-type)	1	14	
19-15	1427-210-0070-0	サブ シフタ SHIFTER, sub	1		
19-16	1302-225-0030-0	シフタ スプリング SPRING, shifter	4		
19-17	V68020-000100	スチール ボール BALL, steel	4	5/16"	
19-18	1427-210-0040-0	メクラ プタ CAP, blank	5	14×4(RCA形)	
19-19	1427-210-0030-0	コガタ ボルト BOLT	2		
19-20	V40116-000800	S.W WASHER, spring	2	M8	
19-21	V41316-000800	ナミマル ザガネ WASHER	2	M8	
19-22	1427-208-2000-0	サブ シフト アーム COMP SUB SHIFT ARM COMP.	1		
19-23	V41016-001400	コガタ ザガネ WASHER	2	M14	
19-24	V72010-240140	"O" リング O-RING	2	P14	
19-25	1427-208-2100-0	サブ レバー COMP SUB LEVER COMP.	1		
19-26	4106-105-3030-0	ロール テンカイジク ニギリ GRIP, shaft	2		
19-27	V58014-050250	スプリング ピン(W) PIN (W), spring	2	5φ×25	
19-28	V59013-090700	テッセン WIRE	2	0.9×70	
19-29	1434-216-0020-0	P.T.O. シフタ ステー STAY, P.T.O. shifter	1		
19-30	1434-216-0010-0	P.T.O. シフタ SHIFTER, P.T.O.	1		
19-31	1427-216-2000-0	P.T.O. シフト アーム COMP P.T.O. SHIFT ARM COMP.	1		
19-32	1427-216-2100-0	P.T.O. レバー COMP P.T.O. LEVER COMP.	1		
19-33	1427-216-0031-0	チエンジ ガイド GUIDE, change	1		
19-34	1434-903-0040-0	P.T.O. チエンジ マーク MARK, P.T.O. change	1		
19-35	V20126-080160	コガタ ボルト BOLT	2	M8×16	
19-36	V40116-000800	S.W WASHER, spring	2	M8	
19-37	V41316-000800	ナミマル ザガネ WASHER	2	M8	

No. 21 P.T.O.シャフト関係
Fig. 21 P.T.O.SHAFT SYSTEM

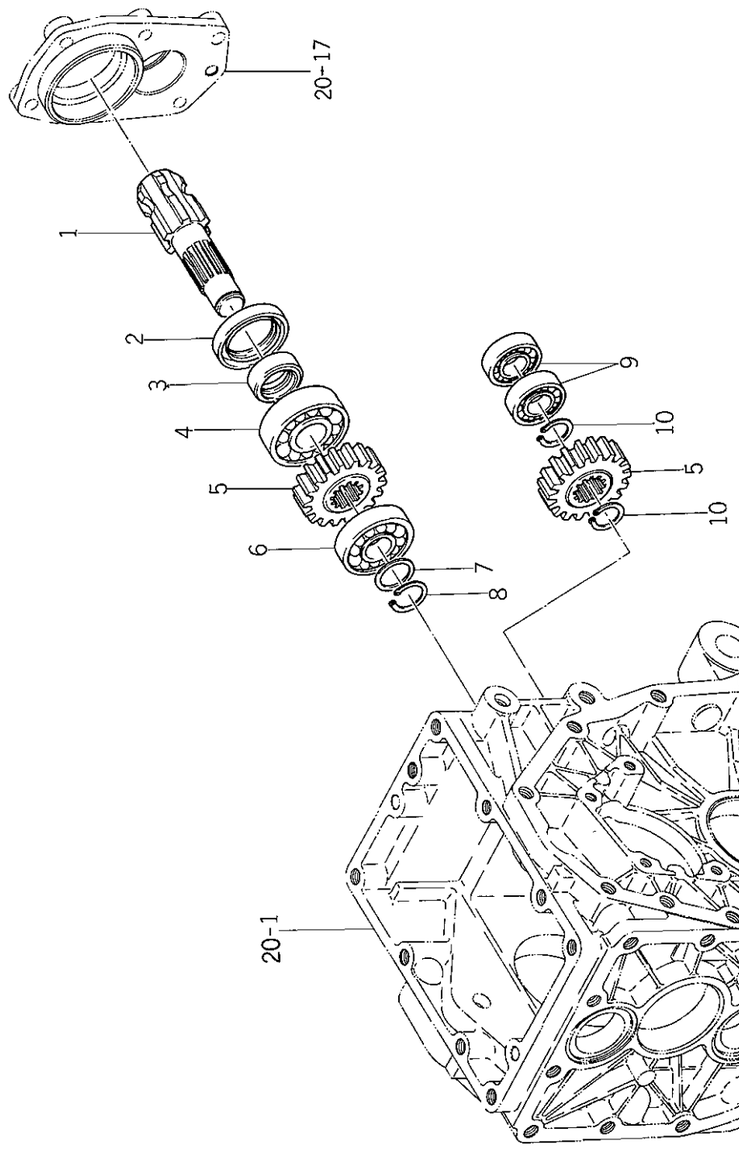

見出番号 Ref No.	部品コード Parts Code	品名 Name	個数 Q'ty	規格 Standard	備考 Remarks
21- 1	1427-212-0010-0	P.T.O. シャフト SHAFT, P.T.O.	1		
21- 2	V74413-555080	オイル シール SEAL, oil	1	TC35558	
21- 3	1427-212-0030-0	スリーブ SLEEVE	1		
21- 4	1427-203-0080-0	R・B・B BEARING, radial ball	1	6305-6	
21- 5	1427-211-0040-0	P.T.O. カウンタ ギヤー (19) GEAR (19T), P.T.O. counter	2		
21- 6	V60011-063040	R・B・B BEARING, radial ball	1	6304	
21- 7	1427-212-0020-0	ワッシャ (20×28×2) WASHER (20×28×2)	1		
21- 8	V70414-002000	Cガタ トメワ (ジク) RING, snap (C-type)	1	20	
21- 9	V60011-062030	R・B・B BEARING, radial ball	2	6203	
21-10	V70414-002500	Cガタ トメワ (ジク) RING, snap (C-type)	2	25	

No. 20 リヤーミッションケース関係
Fig. 20 REAR TRANSMISSION CASE SYSTEM

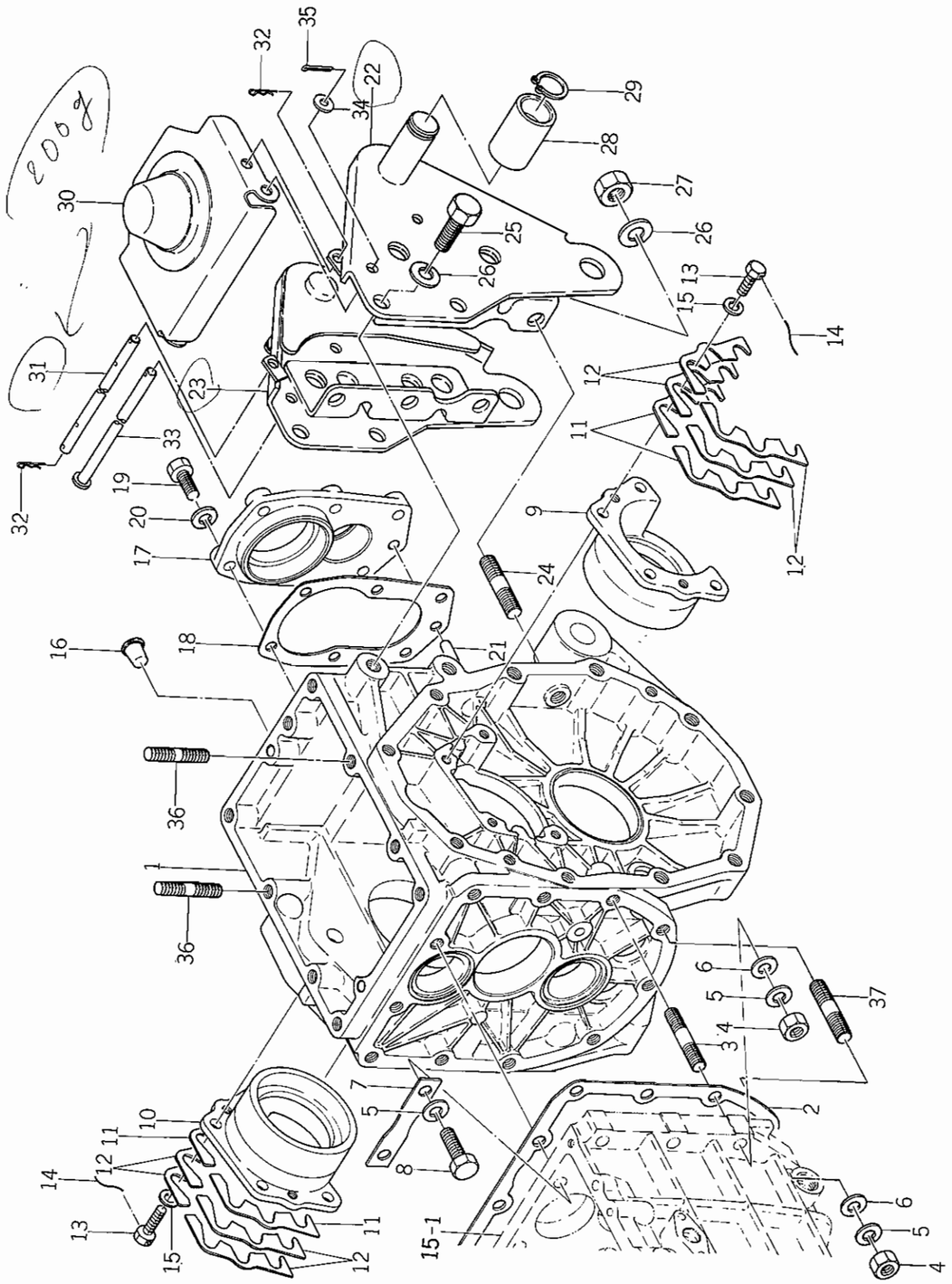

見出番号 Ref No.	部品コード Parts Code	品名 Name	個数 Q'ty	規格 Standard	備考 Remarks
20- 1	1427-201-0020-0	リヤー ミッション ケース CASE, rear transmission	1		
20- 2	1427-201-0030-0	ミッション ケース パッキン PACKING, transmission case	1		
20- 3	V25226-100360	ウエコミ ボルト BOLT, stud	7	M10×36 (3種)	
20- 4	V30326-001000	コガタ ナット NUT	9	M10	
20- 5	V40116-001000	S.W WASHER, spring	11	M10	
20- 6	V41316-001000	ナミマル ザガネ WASHER	9	M10	
20- 7	1427-201-0040-0	マワリ ドメ ザガネ WASHER, lock	1		
20- 8	V20126-100350	コガタ ボルト BOLT	2	M10×35	
20- 9	1427-201-0120-0	デフ ケース メタル(L) METAL (L.H.), diff-case	1		
20-10	1427-201-0130-0	デフ ケース メタル(R) METAL (R.H.), diff-case	1		
20-11	1427-201-0140-0	デフ ケース メタル シム(A) SHIM (A), diff-case metal	AR		
20-12	1427-201-0150-0	デフ ケース メタル シム(B) SHIM (B), diff-case metal	AR		
20-13	1427-201-0170-0	コガタ ボルト BOLT	8		
20-14	V59013-091800	テッセン WIRE	4	0.9×180	
20-15	V40116-000800	S.W WASHER, spring	8	M8	
20-16	1427-201-0160-0	メクラ セン(M12) CAP (M12), blank	5		
20-17	1427-201-0180-0	P.T.O. シャフト メタル METAL, P.T.O. shaft	1		
20-18	1427-201-0190-0	メタル パッキン PACKING, metal	1		
20-19	V20126-080250	コガタ ボルト BOLT	6	M8×25	
20-20	V40116-000800	S.W WASHER, spring	6	M8	
20-21	V52110-080160	ヘイコウ ピン(B) PIN (B)	1	8φ×16 (m6)	
20-22	1434-201-2000-0	2P ブラケット(L) COMP 2P BRACKET (L.H.) COMP.	1		
20-23	1434-201-2100-0	2P ブラケット(R) COMP 2P BRACKET (R.H.) COMP.	1		
20-24	V25126-120250	ウエコミ ボルト BOLT, stud	2	M12×25	
20-25	V20126-120300	コガタ ボルト BOLT	8	M12×30	
20-26	V40116-001200	S.W WASHER, spring	10	M12	
20-27	V30326-001200	コガタ ナット NUT	2	M12	
20-28	1427-201-0090-0	ブッシュ(25×34×48) BUSH (25×34×48)	2		
20-29	V70414-002500	Cガタ トメワ(ジク) RING, snap (C-type)	2	25	
20-30	1427-201-2301-0	ジョイント カバー COMP JOINT COVER COMP.	1		
20-31	1427-201-0110-0	ピン(8×220) PIN (8×220)	1		
20-32	1305-241-0010-0	ホイル ヨウ ヘヤー ピン PIN, hair	2		
20-33	1427-201-0210-0	ピン(8×212) PIN (8×212)	1		
20-34	V41316-000800	ナミマル ザガネ WASHER	1	M8	
20-35	V50015-250200	ワリ ピン PIN, cotter	1	2.5φ×20	
20-36	V25226-100300	ウエコミ ボルト BOLT, stud	2	M10×30 (3種)	
20-37	V25226-100320	ウエコミ ボルト BOLT, stud	2	M10×32 (3種)	

No. 22 リヤーアクスル関係
Fig. 22 REAR AXLE SYSTEM

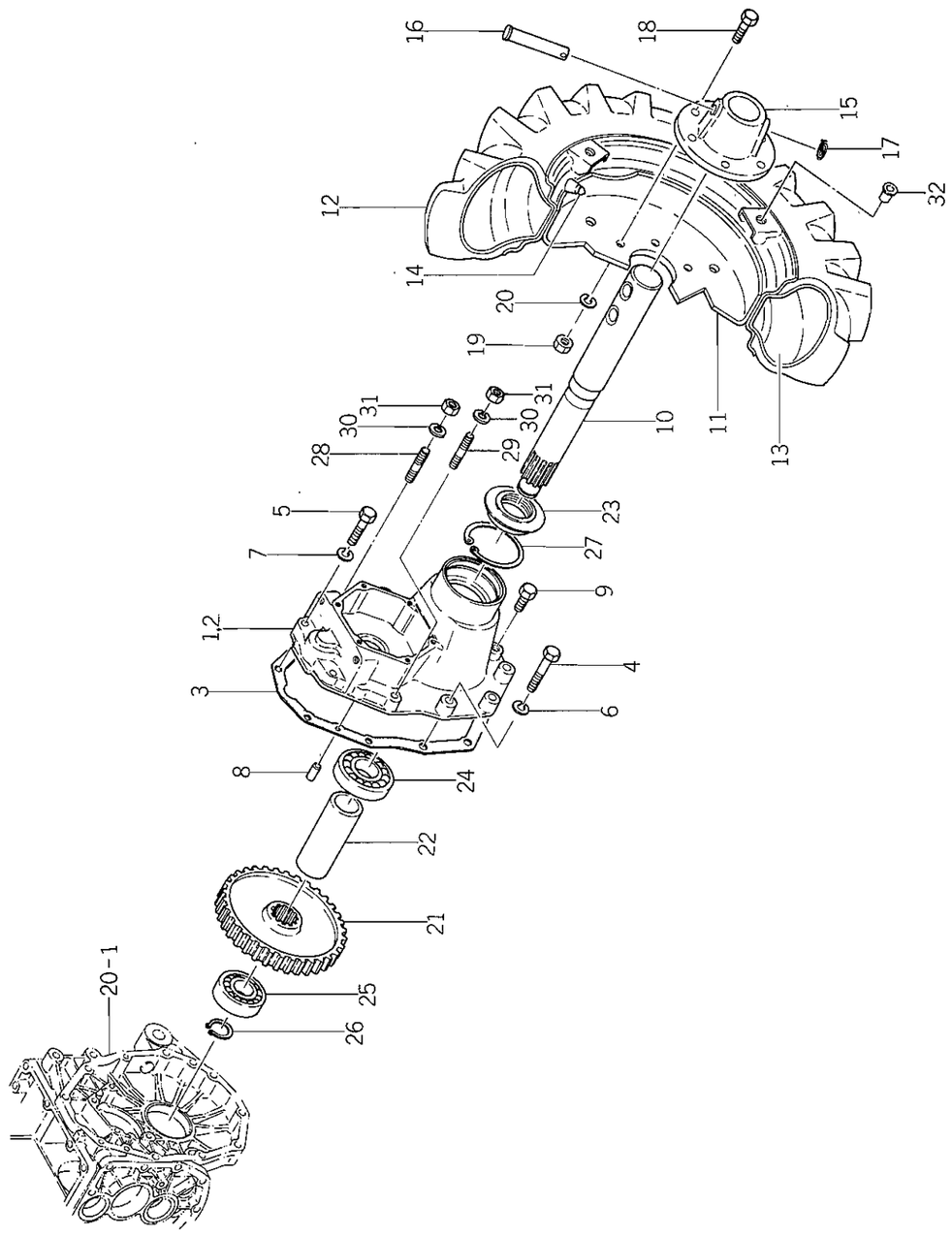

図出番号 Ref No.	部品コード Parts Code	品名 Name	個数 Q'ty	規格 Standard	備考 Remarks
22- 1	1427-306-0010-0	リヤー アクスル ハウジング(L) HOUSING (L.H.), rear axle	1		
22- 2	1427-306-0020-0	リヤー アクスル ハウジング(R) HOUSING (R.H.), rear axle	1		
22- 3	1427-306-0030-0	リヤー アクスル パッキン PACKING, rear axle	2		
22- 4	V20126-120500	コガタ ボルト BOLT	12	M12×50	
22- 5	V20126-100450	コガタ ボルト BOLT	4	M10×45	
22- 6	V40116-001200	S.W WASHER, spring	12	M12	
22- 7	V40116-001000	S.W WASHER, spring	4	M10	
22- 8	V52110-080160	ヘイコウ ピン(B) PIN (B)	4	8φ×16 (m6)	
22- 9	7955-201-0260-0	ドレン プラグ PLUG, drain	2	PT1/4 B=14 ロクカク	
22-10	1427-307-0010-0	ホイル シャフト SHAFT, wheel	2		
22-11	1427-317-2100-1	ホイル ドラム(5JA×16) DRUM (5JA×16), wheel	2		
22-12	V88844-008160	ハイラグ タイヤ HIGH LUG TIRE	2	8-16(ヘイラグ)	
22-13	V88900-008160	チューブ TUBE	2	8-16	
22-14	V99900-000010	タイヤ クウキベン フタ CAP, tire choke valve	2	A形 A-type	
22-15	1427-317-0010-0	ホイル ボス BOSS, wheel	2		
22-16	1427-317-0020-0	ホイル ボス ピン PIN, wheel boss	2		
22-17	1427-317-0030-0	ピン クリップ CLIP, pin	2		
22-18	V20146-120300	コガタ ボルト BOLT	12	M12×30 (9T)	
22-19	V30046-001200	ナット NUT	12	M12 (7T)	
22-20	V40116-001200	S.W WASHER, spring	12	M12	
22-21	1427-307-0020-0	オイル ギヤー(58) GEAR (58T), wheel	2		
22-22	1427-307-0030-0	パイプ(123) PIPE (123)	2		
22-23	1427-307-0040-0	オイル シール(48) SEAL (48), oil	2		
22-24	V60011-063060	R.B.B BEARING, radial ball	2	6306	
22-25	V60011-062080	R.B.B BEARING, radial ball	2	6208	
22-26	V70414-003000	Cガタ トメワ(ジク) RING, snap (C-type)	2	30	
22-27	V70514-008000	Cガタ トメワ(アナ) RING, snap (C-type)	2	80	
22-28	V25226-100320	ウエコミ ボルト BOLT, stud	2	M10×32 (3種)	
22-29	V25226-100360	ウエコミ ボルト BOLT, stud	2	M10×36 (3種)	
22-30	V40116-001000	S.W WASHER, spring	4	M10	
22-31	V30026-001000	ナット NUT	4	M10	
22-32	1427-317-0040-0	メクラ セン(M14) PLUG (M14), blank	6		

No. 23 アクセルペダル及びスロットルレバー関係
Fig. 23 ACCELERATIVE PEDAL AND THROTTLE LEVER SYSTEM

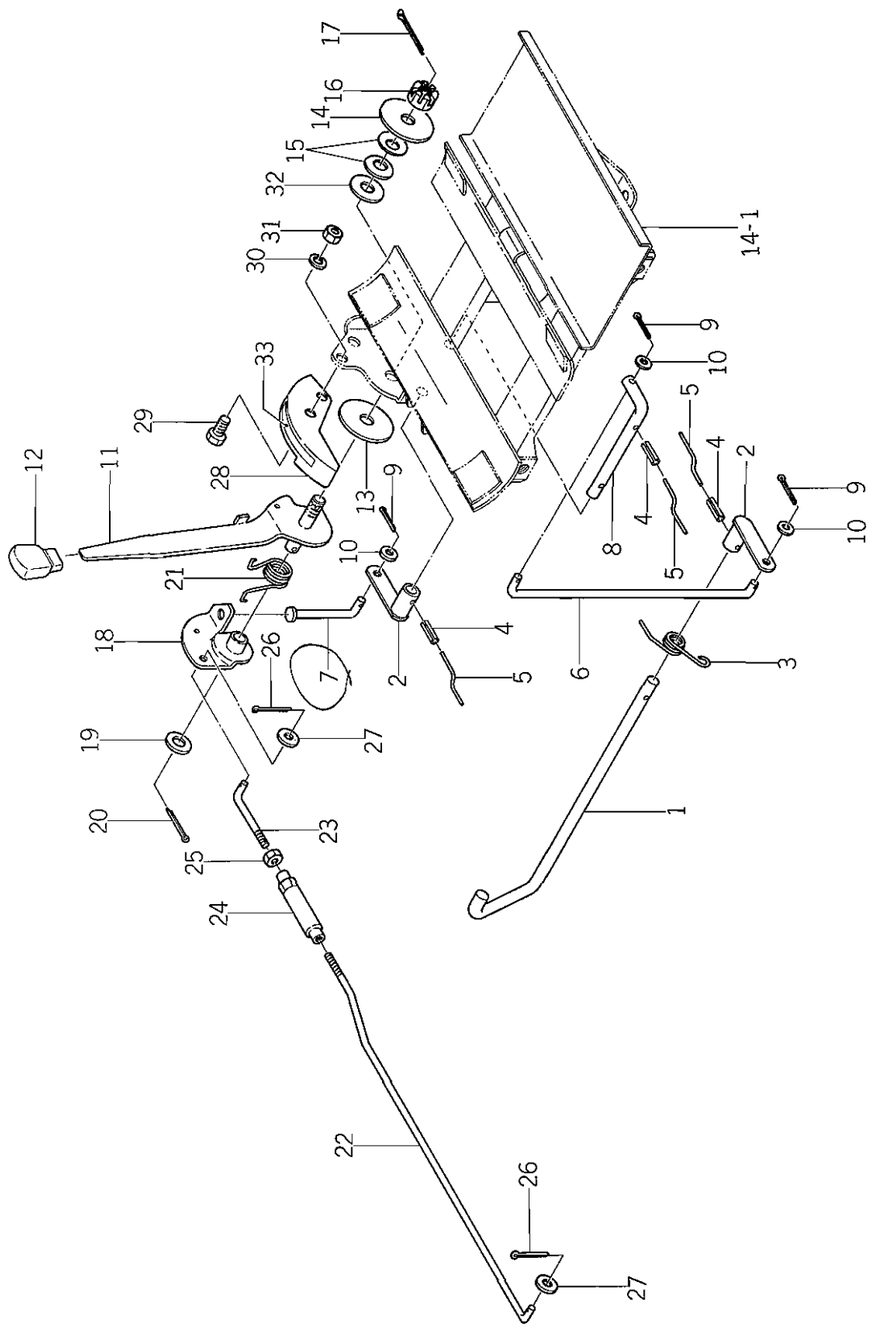

見出番号 Ref No.	部品コード Parts Code	品名 Name	個数 Q'ty	規格 Standard	備考 Remarks
23- 1	1434-116-0010-0	アクセル ペダル PEDAL, accelerative	1		
23- 2	1434-116-2000-0	アクセル アーム(A) COMP ACCELERATIVE ARM (A) COMP.	2		
23- 3	1434-116-0020-0	トルク スプリング(18) SPRING (18), torque	1		
23- 4	V58014-040160	スプリング ピン(W) PIN (W), spring	3	4φ×16	
23- 5	V59013-100700	テッセン WIRE	3	1.0×70	
23- 6	1434-116-0030-0	アクセル ロッド(A) ROD (A), accelerative	1		
23- 7	1434-116-0040-0	アクセル ロッド(B) ROD (B), accelerative	1		
23- 8	1434-116-0050-0	アクセル アーム(B) ARM (B), accelerative	1		
23- 9	V50015-200180	ワリ ピン PIN, cotter	3	2φ×18	
23-10	V41316-000600	ナミマル ザガネ WASHER	3	M6	
23-11	1434-117-2000-0	スロットル レバー COMP THROTTLE LEVER COMP.	1		
23-12	1415-505-0150-0	レバー ニギリ GRIP, lever	1		
23-13	1414-117-0050-0	ライニング(13×50×3) LINNING (13×50×3)	1		
23-14	1427-117-0010-0	ワッシャ(13×50×3) WASHER (13×50×3)	1		
23-15	1415-505-0110-0	サラ バネ SPRING, cone	2		
23-16	V32116-001200	ミゾツキ ナット(テイ) NUT, slotted	1	M12	
23-17	V50015-300250	ワリ ピン PIN, cotter	1	3φ×25	
23-18	1434-117-2100-0	アクセル プレート COMP ACCELERATIVE PLATE COMP.	1		
23-19	V41316-001200	ナミマル ザガネ WASHER	1	M12	
23-20	V50015-300180	ワリ ピン PIN, cotter	1	3φ×18	
23-21	1434-117-0010-0	トルク スプリング(24) SPRING (24), torque	1		
23-22	1434-117-0020-0	スロットル ロッド ROD, throttle	1		
23-23	1421-116-0010-0	アクセル コネクタ CONNECTOR, accelerative	1		
23-24	1421-116-0020-0	M6 ターン バックル TURN-BUCKLE (M6)	1		
23-25	V30026-000600	ナット NUT	1	M6	
23-26	V50015-200180	ワリ ピン PIN, cotter	2	2φ×18	
23-27	V41316-000600	ナミマル ザガネ WASHER	2	M6	
23-28	1434-117-2200-0	レバー ガイド COMP LEVER GUIDE COMP.	1		
23-29	V20126-080160	コガタ ボルト BOLT	2	M8×16	
23-30	V40116-000800	S・W WASHER, spring	2	M8	
23-31	V30026-000800	ナット NUT	2	M8	
23-32	1407-117-0070-0	ザガネ (13×32×1) WASHER (13×32×1)	AR		
23-33	1427-904-0041-0	スロットル マーク MARK, throttle	1		

No. 24 サブギヤーケース関係
Fig. 24 SUB GEAR CASE SYSTEM

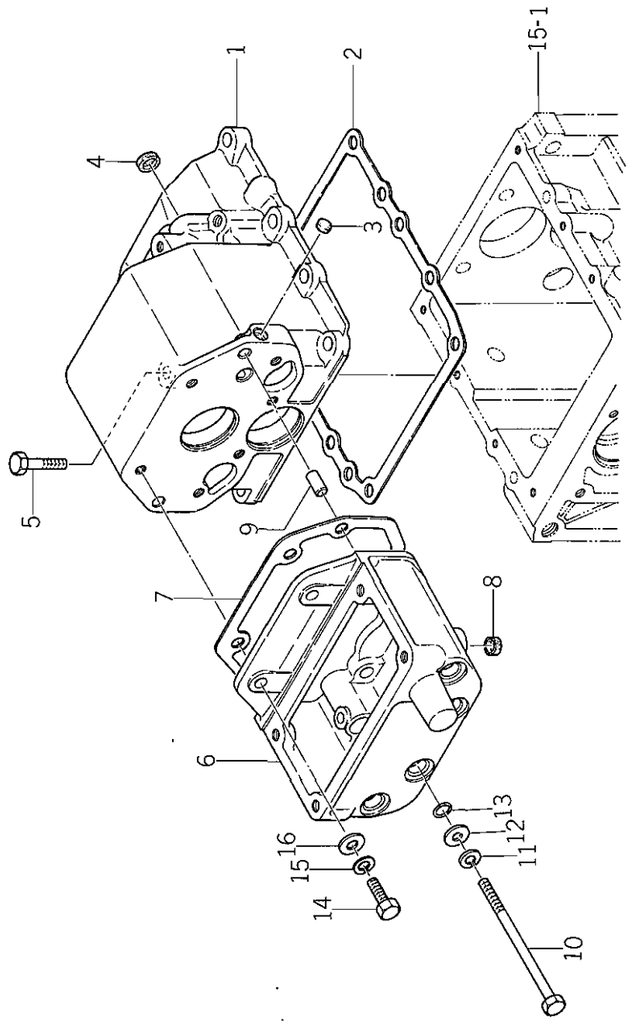

見出番号 Ref No.	部品コード Parts Code	品名 Name	個数 Q'ty	規格 Standard	備考 Remarks
24- 0-1	1427-025-2000-0	クリーブ ミッション ASSY CREEP MISSION ASS'Y	1		★ ※24,25,26 全点含む Included 24, 25, 26
24- 1	1427-251-0010-0	サブ ギヤー ケース CASE, sub gear	1		★
24- 2	1427-207-0020-0	チエンジ メタル パッキン PACKING, change metal	1		★
24- 3	1427-251-0040-0	メクラ ブタ (10) CAP (10), blank	1	10 ×4	★
24- 4	1427-210-0040-0	メクラ ブタ CAP, blank	2	14 ×4	★
24- 5	V20126-080350	コガタ ボルト BOLT	1	M8 × 35	★
24- 6	1427-251-0020-0	チエンジ ケース CASE, change	1		★
24- 7	1427-251-0030-0	チエンジ ケース パッキン PACKING, change case	1		★
24- 8	1427-210-0040-0	メクラ ブタ CAP, blank	1	14 × 4	★
24- 9	V52110-080160	ヘイコウ ピン(B) PIN (B)	2	8φ ×16	★
24-10	V20126-081350	コガタ ボルト BOLT	4	M8 ×135	★
24-11	V40116-000800	S・W WASHER, spring	4	M8	★
24-12	V41116-000800	ミガキ ザガネ WASHER	4	M8	★
24-13	V72010-190080	"O" リング O-RING	4	P8	★
24-14	V20126-080250	コガタ ボルト BOLT	2	M8 × 25	★
24-15	V40116-000800	S・W WASHER, spring	2	M8	★
24-16	V41316-000800	ナミマル ザガネ WASHER	2	M8	★

No. 25 クリープギヤシステム
Fig. 25 CREEP GEAR SYSTEM

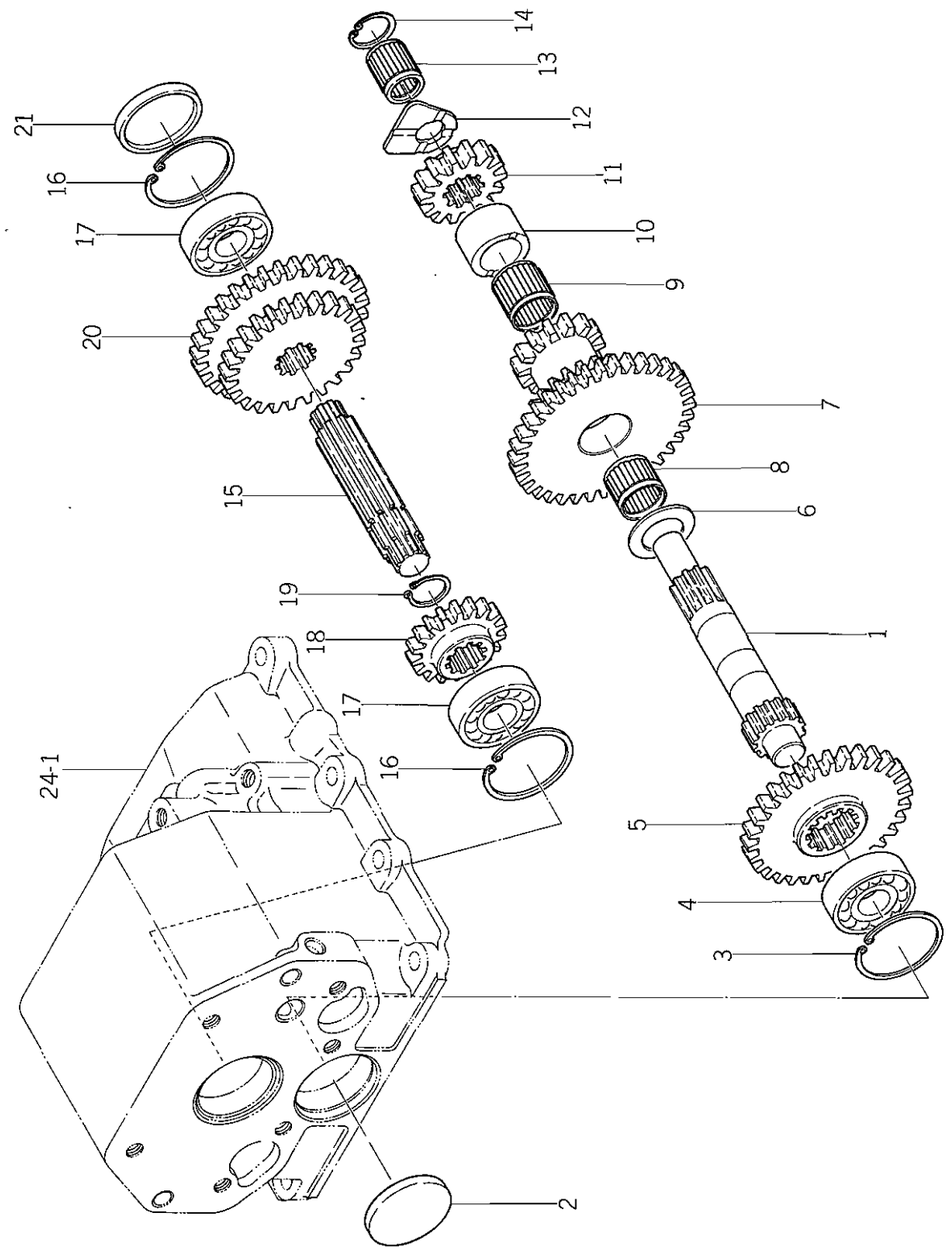

見出番号 Ref No.	部品コード Parts Code	品名 Name	個数 Q'ty	規格 Standard	備考 Remarks
25- 1	1427-252-0010-0	カウンタ シャフト SHAFT, counter	1		★
25- 2	1427-252-0020-0	メクラ ブタ CAP, blank	1	40×5	★
25- 3	V70514-004000	Cガタ トメワ(アナ) RING, snap (C-type)	1	40	★
25- 4	V60011-062030	R・B・B BEARING, radial ball	1	6203	★
25- 5	1427-252-0030-0	カウンタ ギヤー(29) GEAR (29T), counter	1		★
25- 6	1365-224-0020-0	ワッシャ WASHER	1		★
25- 7	1427-252-0040-0	カウンタ ギヤー(33-21-14) GEAR (33T-21T-14T), counter	1		★
25- 8	V65442-024170	ニードル ケージ BEARING, needle	1	KT202417	★
25- 9	V65442-024220	ニードル ケージ BEARING, needle	1	KTW202422	★
25-10	1427-252-0050-0	パイプ(18) PIPE (18)	1		★
25-11	1427-252-0060-0	カウンタ ギヤー(14) GEAR (14T), counter	1		★
25-12	1427-252-0070-0	スラスト カラー COLLAR, thrust	1		★
25-13	V65361-521220	ニードル(シェル フタナシ) NEEDLE	1	TLA1522	★
25-14	V70514-002100	Cガタ トメワ(アナ) RING, snap (C-type)	1	21	★
25-15	1427-253-0010-0	チエンジ シャフト SHAFT, change	1		★
25-16	V70514-004000	Cガタ トメワ(アナ) RING, snap (C-type)	2	40	★
25-17	V60011-062030	R・B・B BEARING, radial ball	2	6203	★
25-18	1427-253-0020-0	カウンタ ギヤー(16) GEAR (16T), counter	1		★
25-19	V70414-002000	Cガタ トメワ(ジク) RING, snap (C-type)	1	20	★
25-20	1427-253-0030-0	チエンジ ギヤー(24-32) GEAR (24T-32T), change	1		★
25-21	1427-252-0020-0	メクラ ブタ CAP, blank	1	40×5	★

No. 26 クリースシフタシステム
Fig. 26 CREEP SHIFTER SYSTEM

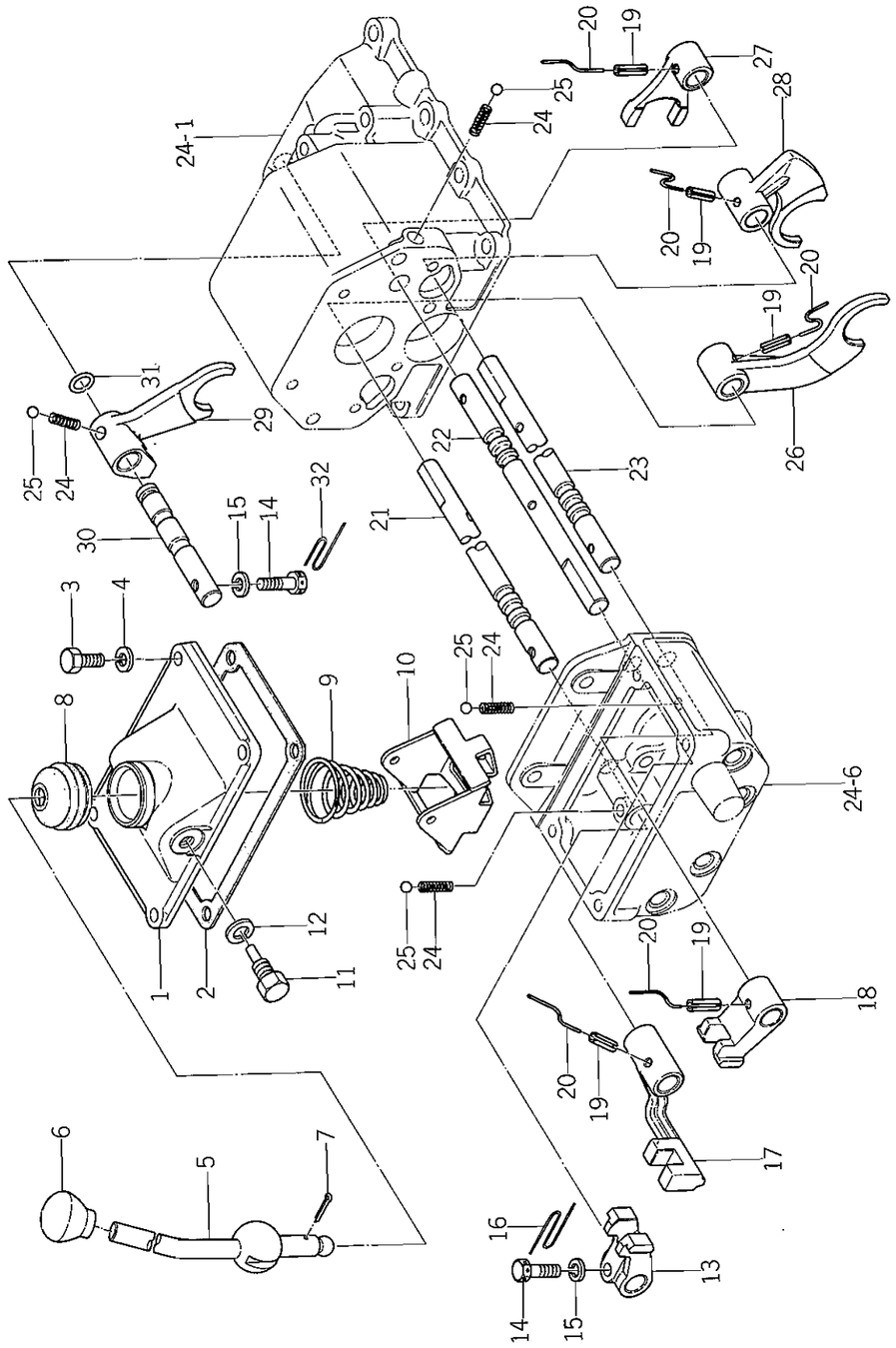

見出番号 Ref No.	部品コード Parts Code	品名 Name	個数 Q'ty	規格 Standard	備考 Remarks
26- 1	1427-258-0010-0	チエンジ メタル METAL, change	1		★
26- 2	1427-258-0020-0	チエンジ メタル パッキン PACKING, change metal	1		★
26- 3	V20126-080200	コガタ ボルト BOLT	4	M8×20	★
26- 4	V40116-000800	S.W WASHER, spring	4	M8	★
26- 5	1427-258-0030-0	メイン チエンジ レバー LEVER, main change	1		★
26- 6	1414-207-0050-0	レバー ノブ (48) KNOB (48), lever	1		★
26- 7	V50015-320180	ワリ ピン PIN, cotter	1	3.2φ×18	★
26- 8	1403-207-0010-0	チエンジ レバー ブーツ BOOTS, change lever	1		★
26- 9	1427-258-0040-0	コニカル スプリング SPRING, conical	1		★
26-10	1427-258-2000-0	ロック プレート COMP LOCK PLATE COMP.	1		★
26-11	1427-258-0050-0	セット ボルト BOLT, set	2		★
26-12	V40116-001000	S.W WASHER, spring	2	M10	★
26-13	1427-255-0030-0	ハイ シフト アーム ARM, high shift	1		★
26-14	1427-255-0040-0	コガタ ボルト(M8×25) BOLT (M8×25)	2		★
26-15	V40116-000800	S.W WASHER, spring	2	M8	★
26-16	V59013-101400	テッセン WIRE	1	1.0×140	★
26-17	1427-256-0030-0	クリープ シフト アーム ARM, creep shift	1		★
26-18	1427-254-0030-0	ロー シフト アーム ARM, low shift	1		★
26-19	V58014-060220	スプリング ピン(W) PIN (W), spring	5	6φ×22	★
26-20	V59013-100700	テッセン WIRE	5	1.0×70	★
26-21	1427-255-0020-0	ハイ シフタ ステー STAY, high shifter	1		★
26-22	1427-256-0020-0	クリープ シフタ ステー STAY, creep shifter	1		★
26-23	1427-254-0020-0	ロー シフタ ステー STAY, low shifter	1		★
26-24	1302-225-0030-0	シフタ スプリング SPRING, shifter	4		★
26-25	V68020-000100	スチール ボール BALL, steel	4	5/16"	★
26-26	1427-255-0010-0	ハイ シフタ SHIFTER, high	1		★
26-27	1427-256-0010-0	クリープ シフタ SHIFTER, creep	1		★
26-28	1427-254-0010-0	ロー シフタ SHIFTER, low	1		★
26-29	1427-257-0010-0	サブ シフタ SHIFTER, sub	1		★
26-30	1427-257-0020-0	サブ シフタ ステー STAY, sub shifter	1		★
26-31	V72010-240100	"O" リング O-RING	1	P10A	★
26-32	V59013-100900	テッセン WIRE	1	1.0×90	★

No. 27 ディファレンジャルギヤー関係
Fig. 27 DIFFERENTIAL GEAR SYSTEM

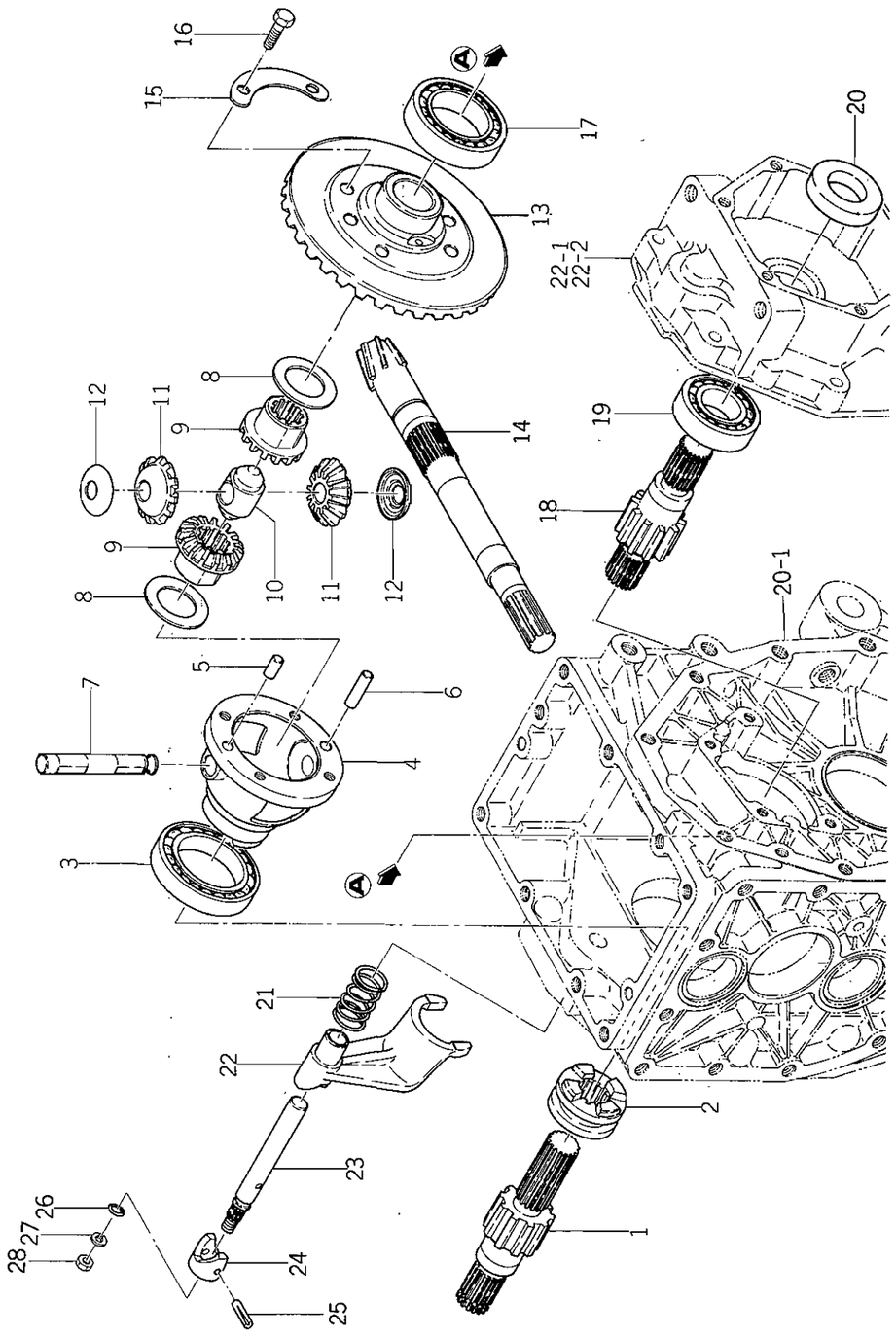

見出番号 Ref No.	部品コード Parts Code	品名 Name	個数 Q'ty	規格 Standard	備考 Remarks
27- 1	1427-301-0120-0	ホイル ピニオン (11) (R) PINION (11T) (R.H.), wheel	1		
27- 2	1427-301-0131-0	デフ ロック クラッチ CLUTCH, diff-lock	1		
27- 3	V60011-060100	R・B・B BEARING, radial ball	1	6010	
27- 4	1427-301-0021-0	デフ ケース DIFF-CASE	1		
27- 5	V52110-080160	ヘイコウ ピン (B) PIN (B)	1	8φ×16	
27- 6	V52110-080300	ヘイコウ ピン (B) PIN (B)	1	8φ×30	
27- 7	1427-301-0030-0	デフ ピニオン シャフト SHAFT, diff-pinion	1		
27- 8	1427-301-0070-0	スラスト カラー (32×48×1) COLLAR (32×48×1), thrust	2		
27- 9	1427-301-0060-0	デフ サイド ギヤー (14) GEAR (14T), diff-side	2		
27-10	1427-301-0090-0	ピニオン シャフト ホルダ HOLDER, pinion shaft	1		
27-11	1427-301-0040-0	デフ ピニオン (12) PINION (12T), diff	2		
27-12	1427-301-0050-0	ピニオン スラスト カラー COLLAR, pinion thrust	2		
27- 0-1	1427-020-2000-0	ドライブ ギヤー (7) SET DRIVE GEAR (7T) SET	1		
27-13	1427-301-0010-0	* リング ギヤー (42) GEAR (42T), ring	1		△
27-14	1427-203-0012-0	* ドライブ ピニオン (7) PINION (7T), drive	1		△
27-15	1427-301-0080-0	マワリドメ ザガネ WASHER, lock	2		
27-16	V20146-080250	コガタ ボルト BOLT	4	M8×25 (9T)	
27-17	V60011-060090	R・B・B BEARING, radial ball	1	6009	
27-18	1427-301-0110-0	ホイル ピニオン (11) (L) PINION (11T) (L.H.), wheel	1		
27-19	V60011-062060	R・B・B BEARING, radial ball	2	6206	
27-20	V74413-045080	オイル シール SEAL, oil	2	TC30458	
27-21	1427-301-0180-0	プレッシャ スプリング (40) SPRING (40), pressure	1		
27-22	1427-301-0140-0	デフ ロック シフタ SHIFTER, diff-lock	1		
27-23	1427-301-0151-0	シフタ ステー STAY, shifter	1		
27-24	1427-301-0160-0	デフ ロック カム CAM, diff-lock	1		
27-25	1427-301-0170-0	ミゾツキ ピン PIN, slotted	1	5φ×25 E形	
27-26	V72010-240100	"O" リング O-RING	1	P10A	
27-27	V40116-001000	S・W WASHER, spring	1	M10	
27-28	V30026-001000	ナット NUT	1	M10	

No. 28 ブレーキ関係
Fig. 28 BRAKE SYSTEM

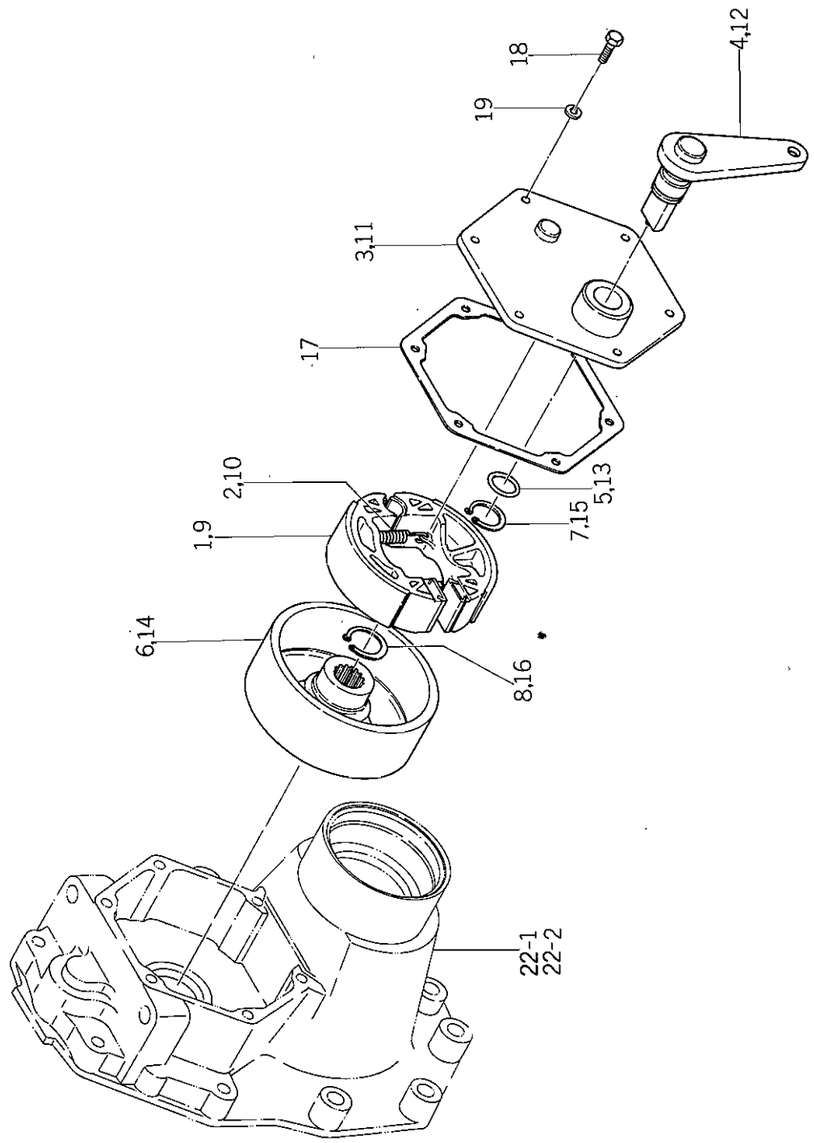

見出番号 Ref No.	部品コード Parts Code	品名 Name	個数 Q'ty	規格 Standard	備考 Remarks
28- 0-1	1427-310-2000-0	ブレーキ(L) ASSY BRAKE (L.H.) ASS'Y	1		
28- 1	1427-310-2100-0	ブレーキ シュー COMP • BRAKE SHOE COMP.	2		
28- 2	1427-310-0010-0	テンション スプリング • SPRING, tension	2		
28- 3	1427-310-2200-0	ブレーキ カバー COMP • BRAKE COVER COMP.	1		
28- 4	1427-310-2300-0	ブレーキ カム ピン(L) COMP • BRAKE CAM PIN (L.H.) COMP.	1		
28- 5	V72010-240180	"O" リング • O-RING	1	P18	
28- 6	1427-310-2400-0	ブレーキ ドラム COMP • BRAKE DRUM COMP.	1		
28- 7	V70414-002200	Cガタ トメワ(ジク) • RING, snap (C-type)	1	22	
28- 8	V70414-002500	Cガタ トメワ(ジク) • RING, snap (C-type)	1	25	
28- 0-2	1427-310-2500-0	ブレーキ(R) ASSY BRAKE (R.H.) ASS'Y	1		
28- 9	1427-310-2100-0	ブレーキ シュー COMP • BRAKE SHOE COMP.	2		
28-10	1427-310-0010-0	テンション スプリング • SPRING, tension	2		
28-11	1427-310-2200-0	ブレーキ カバー COMP • BRAKE COVER COMP.	1		
28-12	1427-310-2700-0	ブレーキ カム ピン(R) COMP • BRAKE CAM PIN (R.H.) COMP.	1		
28-13	V72010-240180	"O" リング • O-RING	1	P18	
28-14	1427-310-2400-0	ブレーキ ドラム COMP • BRAKE DRUM COMP.	1		
28-15	V70414-002200	Cガタ トメワ(ジク) • RING, snap (C-type)	1	22	
28-16	V70414-002500	Cガタ トメワ(ジク) • RING, snap (C-type)	1	25	
28-17	1427-310-0020-0	ブレーキ カバー パッキン PACKING, brake cover	2		
28-18	V20126-080200	コガタ ボルト BOLT	12	M8 × 20	
28-19	V40116-000800	S・W WASHER, spring	12	M8	

No. 29 シリンダーケース関係
Fig. 29 CYLINDER CASE SYSTEM

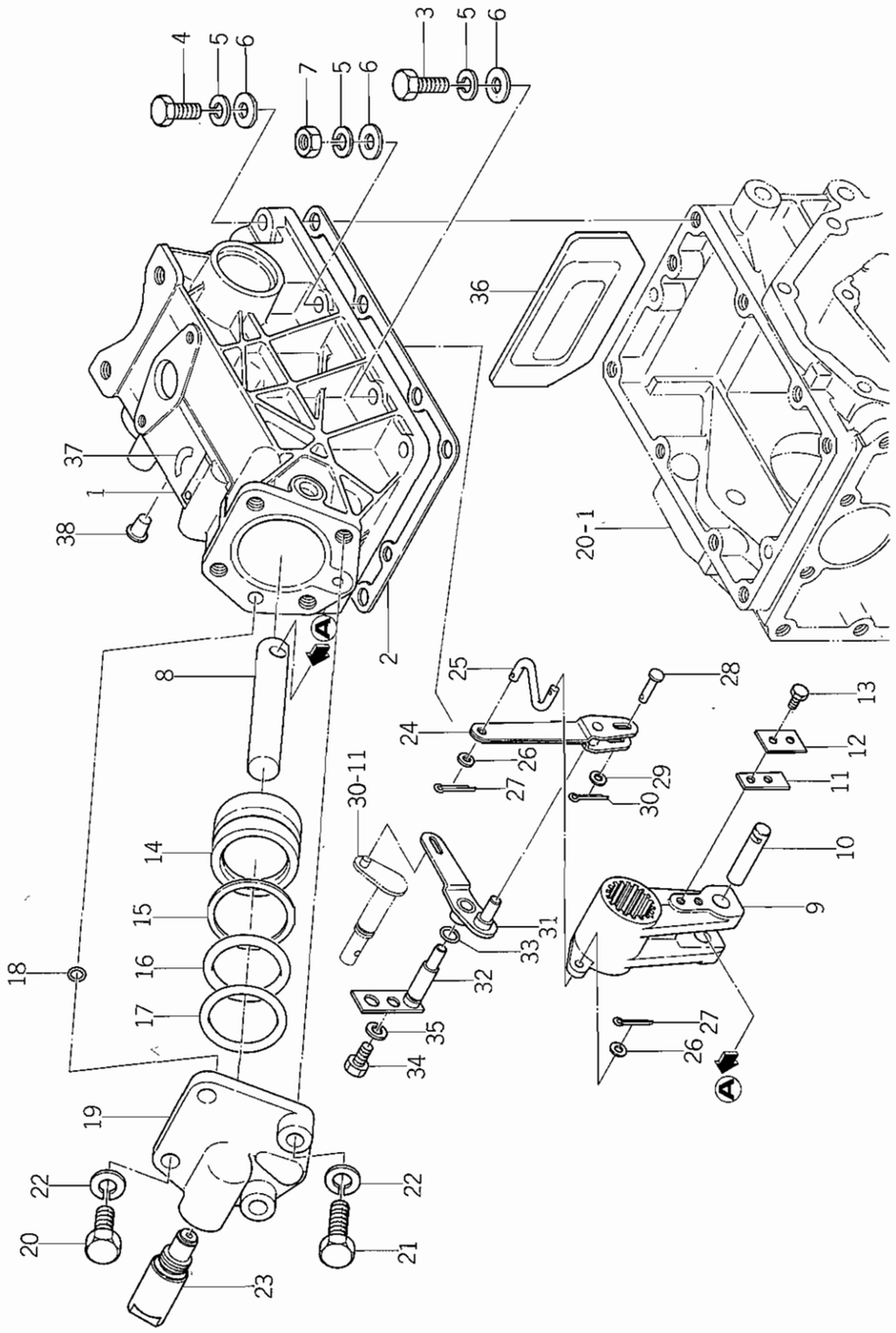

見出番号 Ref No.	部品コード Parts Code	品名 Name	個数 Q'ty	規格 Standard	備考 Remarks
29- 1	1434-501-0010-0	シリンダ ケース CASE, cylinder	1		
29- 2	1427-501-0040-0	シリンダ ケース パッキン PACKING, cylinder case	1		
29- 3	V20126-100400	コガタ ボルト BOLT	5	M10×40	
29- 4	V20126-100450	コガタ ボルト BOLT	2	M10×45	
29- 5	V40116-001000	S・W WASHER, spring	9	M10	
29- 6	V41316-001000	ナミマル ザガネ WASHER	9	M10	
29- 7	V30326-001000	コガタ ナット NUT	2	M10	
29- 8	1427-503-0021-0	ロッド ROD	1		
29- 9	1434-502-0020-0	リフト クランク CRANK, lift	1		
29-10	1427-503-0031-0	ロッド ピン PIN, rod	1		
29-11	1427-503-0040-0	セット プレート(A) PLATE (A), set	1		
29-12	1427-503-0050-0	セット プレート(B) PLATE (B), set	1		
29-13	V20026-060160	ボルト BOLT	2	M6×16	
29-14	1427-503-0010-0	ピストン PISTON	1		
29-15	1414-503-0040-0	バック アップ リング RING, back-up	1	P50A	
29-16	1414-503-0030-0	"O" リング O-RING	1	P50A	
29-17	V72111-310550	"O" リング O-RING	1	G55	
29-18	V72010-240120	"O" リング O-RING	2	P12	
29-19	1434-501-0020-0	シリンダ ヘッド HEAD, cylinder	1		
29-20	V20126-120350	コガタ ボルト BOLT	2	M12×35	
29-21	V20126-120550	コガタ ボルト BOLT	2	M12×55	
29-22	V40116-001200	S・W WASHER, spring	4	M12	
29-23	1434-503-2200-0	セーフティ バルブ ASSY SAFETY VALVE ASS'Y	1		
29-24	1434-503-2300-0	スプール リンク COMP SPOOL LINK COMP.	1		
29-25	1434-503-0010-0	クランク リンク LINK, crank	1		
29-26	V41316-000600	ナミマル ザガネ WASHER	2	M6	
29-27	V50015-250150	ワリ ピン PIN, cotter	2	2.5φ×15	
29-28	1434-503-0020-0	ピン (5×17) PIN (5×17)	1		
29-29	V41116-000500	ミガキ ザガネ WASHER	1	M5	
29-30	V50015-200150	ワリ ピン PIN, cotter	1	2φ×15	
29-31	1434-503-2400-0	サポート リンク COMP SUPPORT LINK COMP.	1		
29-32	1434-503-2500-0	サポート ピン COMP SUPPORT PIN COMP.	1		
29-33	V72010-190070	"O" リング O-RING	1	P7	
29-34	V20126-080160	コガタ ボルト BOLT	1	M8×16	
29-35	V40116-000800	S・W WASHER, spring	1	M8	
29-36	1434-502-0030-0	クランク ストッパ STOPPER, crank	1		
29-37	1434-903-0060-0	ユアツ アジャスト マーク MARK, hydraulic adjust	1		
29-38	1427-201-0160-0	メクラ セン(M12) CAP (M12), blank	4		

No. 30 リフトアーム関係
Fig. 30 LIFT ARM SYSTEM

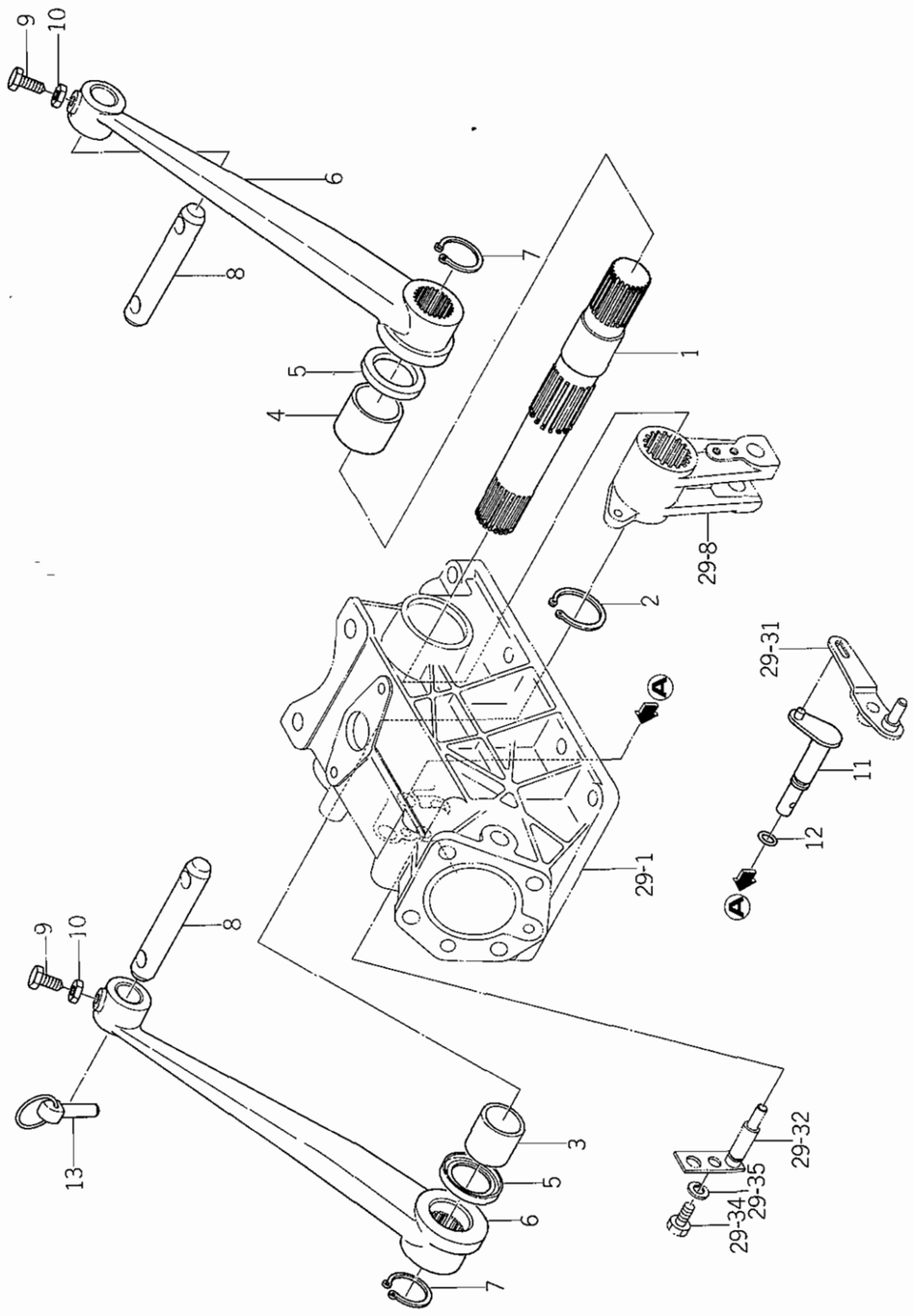

No. 30

見出番号 Ref No.	部品コード Parts Code	品名 Name	個数 Q'ty	規格 Standard	備考 Remarks
30- 1	1434-502-0010-0	リフト シャフト SHAFT, lift	1		
30- 2	V70414-003500	Cガタ トメワ(ジク) RING, snap (C-type)	1	35	
30- 3	1427-501-0020-0	ブッシュ(30×34×30) BUSH (30 ×34 ×30)	1		
30- 4	1427-501-0030-0	ブッシュ(35×39×30) BUSH (35 × 39 ×30)	1		
30- 5	V74213-045060	オイル シール SEAL, oil	2	VC30456	
30- 6	1427-502-2010-0	リフト アーム ARM, lift	2		
30- 7	V70414-003000	Cガタ トメワ(ジク) RING, snap (C-type)	2	30	
30- 8	1427-502-0030-0	リフト アーム ピン PIN, lift arm	2		
30- 9	1404-502-0130-0	コガタ ボルト BOLT	2	M8 ×25 S=25	総ネジ先端90°加工
30-10	V30226-000800	ナット NUT	2	M8 (3種)	
30-11	1434-503-2600-0	リンク シフト アーム COMP LINK SHIFT ARM COMP.	1		
30-12	V72010-240100	"O" リング O-RING	1	P10A	
30-13	1402-500-9010-0	リンク ピン(ダイ) ASSY LINK PIN (LARGE) ASS'Y	2		

No. 31 油圧パイプ関係
Fig. 31 HYDRAULIC PIPING SYSTEM

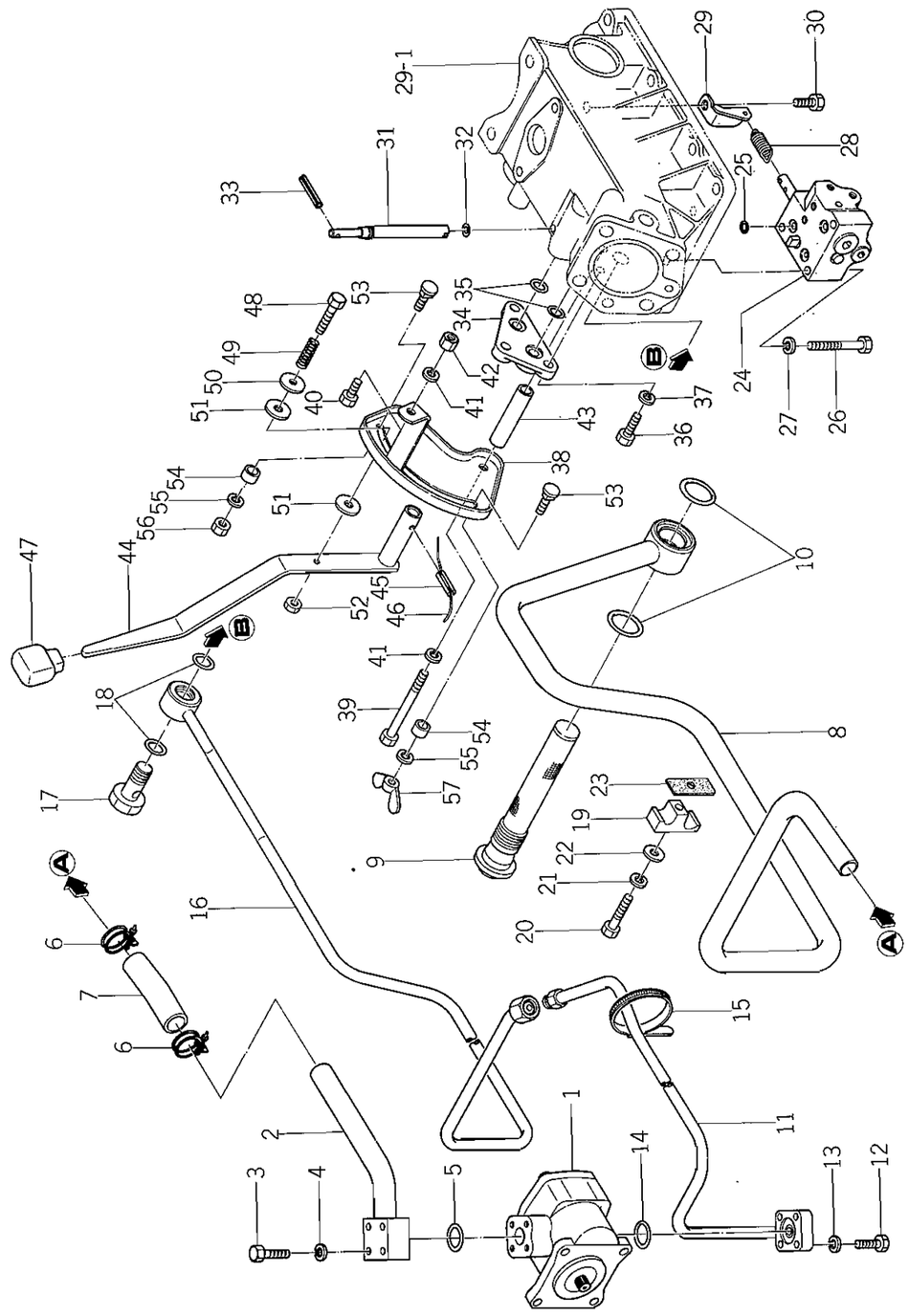

見出番号 Ref. No.	部品コード Parts Code	品名 Name	個数 Q'ty	規格 Standard	備考 Remarks
31- 1	1434-503-2000-0	ギヤー ポンプ ASSY GEAR PUMP ASS'Y	1		
31- 2	1434-503-2800-0	サクション パイプ(B) COMP SUCTION PIPE (B) COMP.	1		
31- 3	V20026-060350	ボルト BOLT	4	M6×35	
31- 4	V40116-000600	S・W WASHER, spring	4	M6	
31- 5	V72010-240200	"O" リング O-RING	1	P20	
31- 6	1426-506-0110-0	クリップ(26) CLIP (26)	2		
31- 7	1426-506-0080-0	ゴム ホース(19×25×100) HOSE (19×25×100), rubber	1		
31- 8	1434-503-2700-0	サクション パイプ(A) COMP SUCTION PIPE (A) COMP.	1		
31- 9	1427-503-0060-0	サクション フイルタ FILTER, suction	1		
31-10	V72010-350280	"O" リング O-RING	2	P28	
31-11	1434-503-3000-0	デリバリ パイプ(B) COMP DELIVERY PIPE (B) COMP.	1		
31-12	V20026-060250	ボルト BOLT	4	M6×25	
31-13	V40116-000600	S・W WASHER, spring	4	M6	
31-14	V72010-240200	"O" リング O-RING	1	P20	
31-15	1427-621-0260-0	ハーネス クランプ(150) CLAMP (150), harness	3		
31-16	1434-503-2900-0	デリバリ パイプ(A) COMP DELIVERY PIPE (A) COMP.	1		
31-17	1415-505-0140-0	コネクタ ボルト BOLT, connector	1		
31-18	V72010-240180	"O" リング O-RING	2	P18	
31-19	1427-503-0071-0	パイプ クランプ CLAMP, pipe	1		
31-20	V20126-080400	コガタ ボルト BOLT	1	M8×40	
31-21	V40116-000800	S・W WASHER, spring	1	M8	
31-22	V41316-000800	ナミマル ザガネ WASHER	1	M8	
31-23	1427-503-0080-0	クッション ゴム RUBBER, cushion	1		
31-24	1434-503-2100-0	コントロール バルブ ASSY CONTROL VALVE ASS'Y	1		
31-25	V72011-190100	"O" リング O-RING	3	P10	
31-26	V20126-080500	コガタ ボルト BOLT	3	M8×50	
31-27	V40116-000800	S・W WASHER, spring	3	M8	
31-28	1434-501-0060-0	テンション スプリング(31) SPRING (31), tension	1		
31-29	1434-501-0050-0	スプリング フック HOOK, spring	1		
31-30	V20126-080160	コガタ ボルト BOLT	1	M8×16	
31-31	1434-501-0040-0	アジャスト ピン PIN, adjust	1		
31-32	V72010-190070	"O" リング O-RING	1	P7	
31-33	V58014-040360	スプリング ピン(W) PIN (W), spring	1	4φ×36	
31-34	1434-501-0030-0	サブ コン カバー COVER, sub control	1		
31-35	V72011-240120	"O" リング O-RING	2	P12	
31-36	V20126-080250	コガタ ボルト BOLT	3	M8×25	
31-37	V40116-000800	S・W WASHER, spring	3	M8	
31-38	1434-504-2000-0	ポジ コン ガイド COMP POSITION CONTROL GUIDE COMP.	1		

No. 31

見出番号 Ref No.	部品コード Parts Code	品名 Name	個数 Q'ty	規格 Standard	備考 Remarks
31-39	V20126-080850	コガタ ボルト BOLT	2	M8 × 85	
31-40	V20126-080160	コガタ ボルト BOLT	1	M8 × 16	
31-41	V40116-000800	S．W WASHER, spring	3	M8	
31-42	V30026-000800	ナット NUT	1	M8	
31-43	1434-504-0010-0	パイプ (67) PIPE (67)	2		
31-44	1434-504-2100-0	コントロール レバー COMP CONTROL LEVER COMP.	1		
31-45	V58014-050160	スプリング ピン (W) PIN (W), spring	1	5φ × 16	
31-46	V59013-100700	テッセン WIRE	1	1.0 × 70	
31-47	1434-504-0020-0	グリップ GRIP	1		
31-48	V20026-060400	ボルト BOLT	1	M6 × 40	
31-49	1421-507-0150-0	プレッシャ スプリング (26) SPRING (26), pressure	1		
31-50	1421-507-0140-0	ワッシャ (6×24×2) WASHER (6 × 24 × 2)	1		
31-51	1421-507-0130-0	ライニング LINNING	2		
31-52	V30226-000600	ナット NUT	1	M6 (3種)	
31-53	1421-507-0160-0	レバー セット ボルト BOLT, lever set	2		
31-54	1421-507-0170-0	カラー (9×14×8) COLLAR (9 × 14 × 8)	2		
31-55	V40116-000800	S．W WASHER, spring	2	M8	
31-56	V30026-000800	ナット NUT	1	M8	
31-57	V37016-000800	チョウ ナット NUT, wing	1	M8	

SERVICE MEMO

No. 32 シート及びフェンダー関係
Fig. 32 SEAT AND FENDER SYSTEM

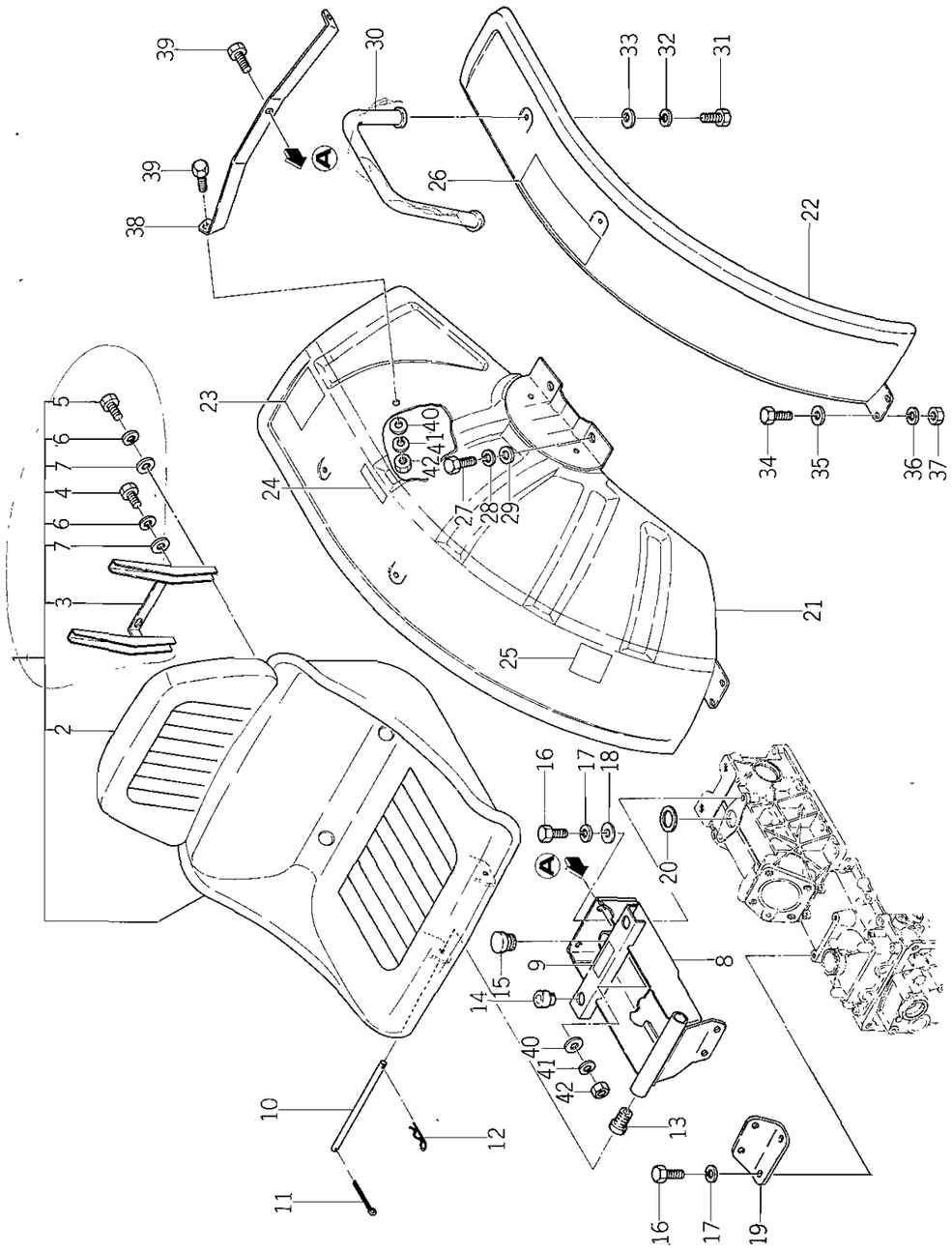

見出番号 Ref. No.	部品コード Parts Code	品名 Name	個数 Q'ty	規格 Standard	備考 Remarks
32- 1	1434-611-2000-0	シート ASSY SEAT ASS'Y	1		
32- 2	1427-611-2200-0	シート(B) COMP • SEAT (B) COMP.	1		
32- 3	1421-611-0030-0	プレート(A) • PLATE (A)	1		
32- 4	V20026-060200	ボルト • BOLT	2	M6×20	
32- 5	V20026-060300	ボルト • BOLT	2	M6×30	
32- 6	V40116-000600	S・W • WASHER, spring	4	M6	
32- 7	V41316-000600	ナミマル ザガネ • WASHER	4	M6	
32- 8	1434-611-2200-0	シート ブラケット COMP SEAT BRACKET COMP.	1		
32- 9	1427-904-0130-0	オイル ナンバー マーク MARK, oil number	1		
32-10	1414-632-0070-0	ピン (10×188) PIN (10×188)	1		
32-11	V50015-200180	ワリ ピン PIN, cotter	1	2φ×18	
32-12	1305-241-0010-0	ホイルヨウ ヘヤー ピン PIN, hair	1		
32-13	1421-611-0040-0	クッション ゴム RUBBER, cushion	2		
32-14	1414-632-0050-0	ボウシン ゴム(A) RUBBER (A), cushion	2		
32-15	7954-205-1010-0	オイル キャップ(30) CAP (30), oil	1		
32-16	V20126-080160	コガタ ボルト BOLT	4	M8×16	
32-17	V40116-000800	S・W WASHER, spring	4	M8	
32-18	V41316-000800	ナミマル ザガネ WASHER	2	M8	
32-19	1434-611-0010-0	ヘッド プレート PLATE, head	1		
32-20	1427-611-0010-0	ゴム パッキン PACKING, rubber	1		
32-21	1427-606-2100-1	フェンダ(R) COMP FENDER (R.H.) COMP.	1		
32-22	1427-606-2000-1	フェンダ(L) COMP FENDER (L.H.) COMP.	1		
32-23	1434-903-0070-0	ロック マーク MARK, lock	1		
32-24	1427-904-0120-0	ユアツ レバー マーク MARK, hydraulic lever	1		
32-25	1427-904-0180-0	デフ ロック マーク MARK, diff-lock	1		
32-26	1427-904-0070-0	ドライブ コーション マーク MARK, drive caution	1		
32-27	V20126-120250	コガタ ボルト BOLT	4	M12×25	
32-28	V40116-001200	S・W WASHER, spring	4	M12	
32-29	V41316-001200	ナミマル ザガネ WASHER	4	M12	
32-30	1427-606-2200-0	アーム レスト COMP ARM REST COMP.	2		
32-31	V20126-080160	コガタ ボルト BOLT	4	M8×16	
32-32	V40116-000800	S・W WASHER, spring	4	M8	
32-33	V41316-000800	ナミマル ザガネ WASHER	2	M8	
32-34	V20126-080160	コガタ ボルト BOLT	4	M8×16	
32-35	V41316-000800	ナミマル ザガネ WASHER	4	M8	
32-36	V40116-000800	S・W WASHER, spring	4	M8	
32-37	V30026-000800	ナット NUT	4	M8	

No. 32

見出番号 Ref No.	部品コード Parts Code	品名 Name	個数 Q'ty	規格 Standard	備考 Remarks
32-38	1434-606-0010-0	フェンダ ステー STAY, fender	1		
32-39	V20126-080200	コガタ ボルト BOLT	3	M8×20	
32-40	V41316-000800	ナミマル ザガネ WASHER	3	M8	
32-41	V40116-000800	S.W WASHER, spring	3	M8	
32-42	V30026-000800	ナット NUT	3	M8	

SERVICE MEMO

No. 33 電装関係
Fig. 33 ELECTRICAL SYSTEM

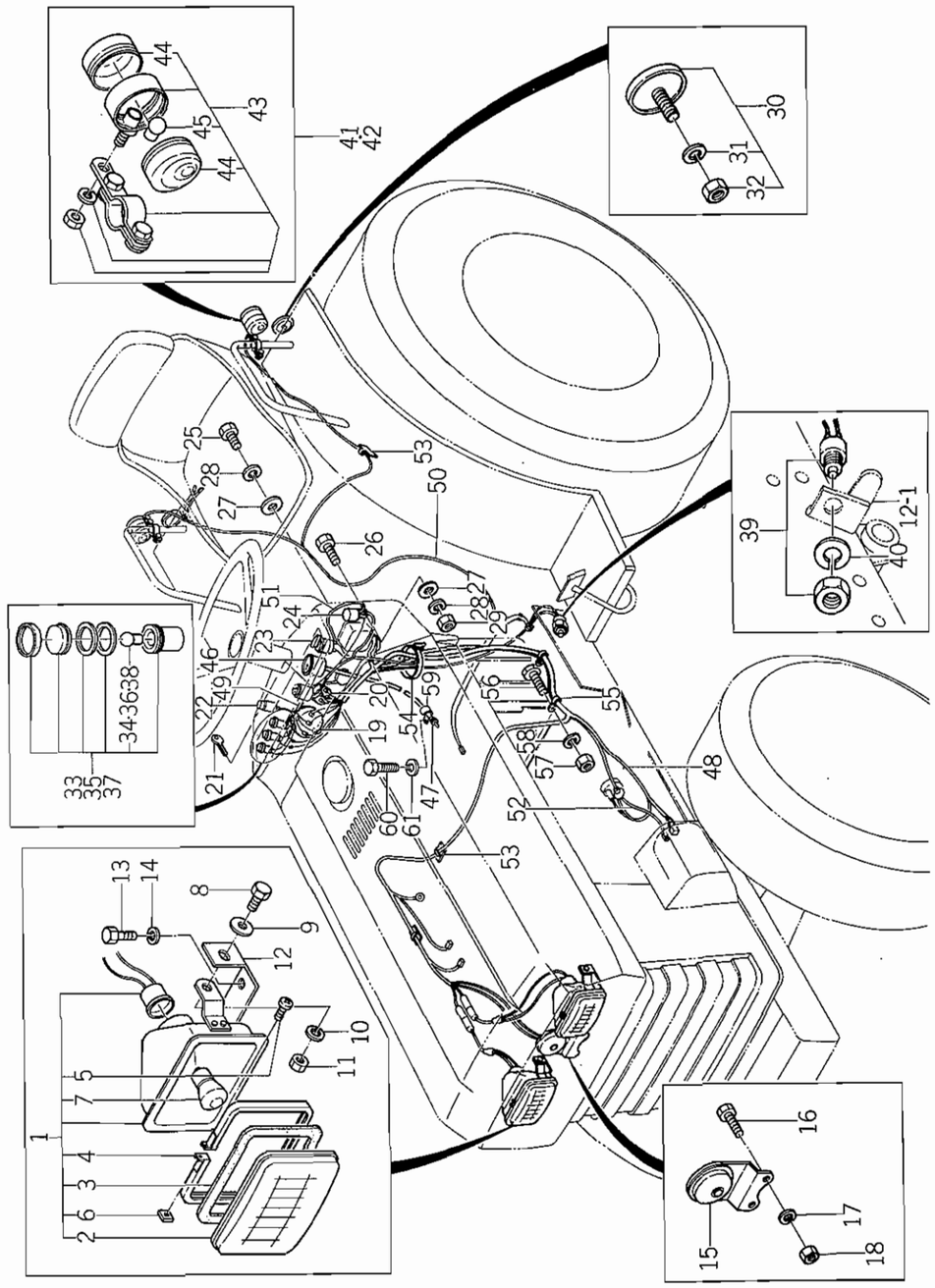

見出番号 Ref No.	部品コード Parts Code	品名 Name	個数 Q'ty	規格 Standard	備考 Remarks
33- 1	1427-621-2300-0	ヘッド ランプ ASSY HEAD LAMP ASS'Y	2		
33- 2	1427-621-0130-0	レンズ • LENS	2		
33- 3	1427-621-0140-0	レンズ パッキン • PACKING, lens	2		
33- 4	1427-621-2400-0	リテーナ COMP • RETAINER COMP.	2		△
33- 5	V11116-400140	プラス ナベ コネジ • SCREW	2	M4 × 14	
33- 6	V30026-000400	ナット • NUT	2	M4	
33- 7	1427-621-0150-0	バルブ • BULB	2	12V-25/25W	
33- 8	V20126-080160	コガタ ボルト BOLT	4	M8 × 16	
33- 9	V41316-000800	ナミマル ザガネ WASHER	4	M8	
33-10	V40116-000800	S・W WASHER, spring	4	M8	
33-11	V30026-000800	ナット NUT	4	M8	
33-12	1434-602-0010-0	ライト プレート PLATE, light	2		
33-13	V20126-080250	コガタ ボルト BOLT	4	M8 × 25	
33-14	V40116-000800	S・W WASHER, spring	4	M8	
33-15	1427-621-0080-0	ホーン HORN	1		
33-16	V20026-060120	ボルト BOLT	2	M6 × 12	
33-17	V40116-000600	S・W WASHER, spring	2	M6	
33-18	V30026-000600	ナット NUT	2	M6	
33-19	1416-621-0020-0	スタータ スイッチ SWITCH, starter	1		
33-20	1407-600-0520-0	キー スイッチ ASSY KEY SWITCH ASS'Y	1		
33-21	1407-621-0120-0	キー • KEY	2		
33-22	1402-621-0130-0	プッシュ ボタン スイッチ SWITCH, push button	1		
33-23	1403-621-0130-0	レバー スイッチ SWITCH, lever	1		
33-24	1403-621-0120-0	フラッシャ ユニット UNIT, flasher	1		
33-25	V20026-060180	ボルト BOLT	1	M6 × 18	
33-26	V20026-060250	ボルト BOLT	1	M6 × 25	
33-27	V41316-000600	ナミマル ザガネ WASHER	2	M6	
33-28	V40116-000600	S・W WASHER, spring	2	M6	
33-29	V30026-000600	ナット NUT	2	M6	
33-30	1416-600-0570-0	リフレクタ ASSY REFLECTOR ASS'Y	2		
33-31	V40115-000500	S・W • WASHER, spring	2	M5	
33-32	V30025-000500	ナット • NUT	2	M5	
33-33	1421-600-0550-0	パイロット ランプ(A) ASSY PILOT LAMP (A) ASS'Y	1		
33-34	1407-621-0080-0	デンキュー • BULB	1	12V-3W	
33-35	1427-621-2200-0	パイロット ランプ(B) ASSY PILOT LAMP (B) ASS'Y	1		
33-36	1407-621-0080-0	デンキュー • BULB	1	12V-3W	
33-37	1421-600-0570-0	パイロット ランプ(C) ASSY PILOT LAMP (C) ASS'Y	1		
33-38	1407-621-0080-0	デンキュー • BULB	1	12V-3W	

No. 33

見出番号 Ref No.	部品コード Parts Code	品名 Name	個数 Q'ty	規格 Standard	備考 Remarks
33-39	1427-621-0110-0	セフテイ スイッチ SWITCH, safety	1		
33-40	V40116-001600	S・W WASHER, spring	1	M16	
33-41	1427-621-2600-0	ウインカ ランプ セット(L) ASSY WINKER LAMP SET (L.H.) ASS'Y	1		
33-42	1427-621-3100-0	ウインカ ランプ セット(R) ASSY WINKER LAMP SET (R.H.) ASS'Y	1		
33-43	1427-621-2700-0	• ウインカ ランプ ASSY WINKER LAMP ASS'Y	2		
33-44	1427-621-0170-0	• • レンズ LENS	4		
33-45	1427-621-0180-0	• • デンキュー BULB	2	12V-20W	
33-46	1434-621-2000-0	スピード メータ ASSY SPEED METER ASS'Y	1		
33-47	1423-621-0030-0	メータ ケーブル CABLE, meter	1		
33-48	1434-621-0010-0	ワイヤ ハーネス(№1) HARNESS (NO. 1), wire	1		
33-49	1434-621-0020-0	ワイヤ ハーネス(№2) HARNESS (NO. 2), wire	1		
33-50	1427-621-0230-0	ワイヤ ハーネス(№3) HARNESS (NO. 3), wire	1		
33-51	1427-621-0240-0	ワイヤ ハーネス(№4) HARNESS (NO. 4), wire	1		
33-52	1427-621-0250-0	ワイヤ ハーネス(№5) HARNESS (NO. 5), wire	1		
33-53	1421-621-0360-0	ハーネス クランプ CLAMP, harness	5		
33-54	1342-402-0060-0	ワイヤ バンド(250) BAND (250), wire	1		
33-55	3737-172-0090-0	メイン ハーネス クランプ(シタ) CLAMP (LOWER), main harness	2		
33-56	V20026-060120	ボルト BOLT	2	M6×12	
33-57	V30026-000600	ナット NUT	2	M6	
33-58	V40116-000600	S・W WASHER, spring	2	M6	
33-59	1425-621-0040-0	ハーネス クランプ CLAMP, harness	1		
33-60	V20126-080120	コガタ ボルト BOLT	1	M8×12	
33-61	V40116-000800	S・W WASHER, spring	1	M8	

SERVICE MEMO

No. 35 ウエイト関係
Fig. 35 WEIGHT SYSTEM

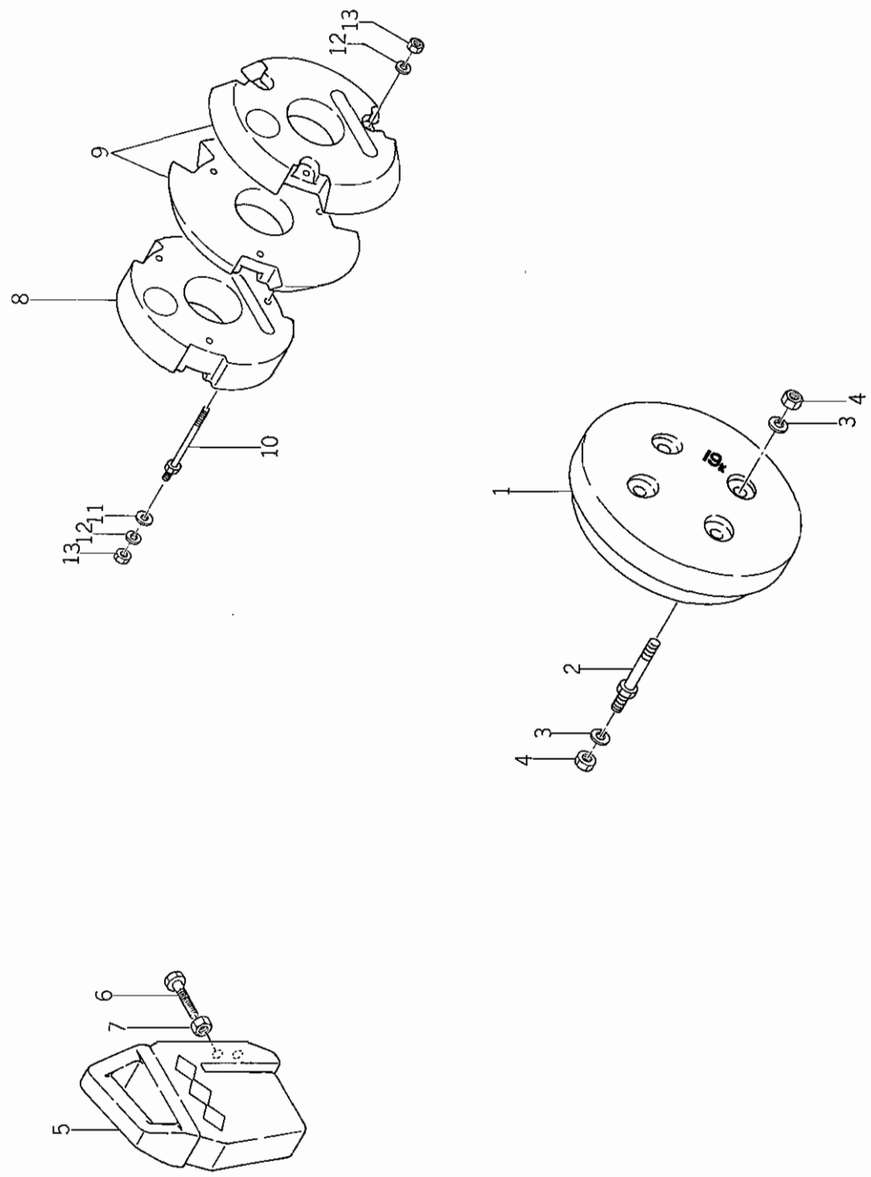

見出番号 Ref No.	部品コード Parts Code	品名 Name	個数 Q'ty	規格 Standard	備考 Remarks
35- 0-1	1427-922-2000-0	フロント ホイル ウエイト SET FRONT WHEEL WEIGHT SET	1		★
35- 1	1411-923-0010-0	フロント ホイル ウエイト(19) • WEIGHT (19), front wheel	2		★
35- 2	1427-922-2100-0	セット ボルト(97) COMP • SET BOLT (97) COMP.	8		★
35- 3	V40116-001200	S・W • WASHER, spring	16	M12	★
35- 4	V30026-001200	ナット • NUT	16	M12	★
35- 5	1421-922-0010-0	バランス ウエイト WEIGHT, balance	2		★
35- 6	W20126-120550	コガタ ボルト BOLT	2	M12×55 総ネジ	★
35- 7	V30226-001200	ナット NUT	2	M12 (3種)	★
35- 0-2	1427-922-2200-0	リヤー ホイル ウエイト(120) SET REAR WHEEL WEIGHT (120) SET	1		★
35- 8	1427-922-0010-0	リヤー ホイル ウエイト(22) • WEIGHT (22), rear wheel	2		★
35- 9	1427-922-0020-0	リヤー ホイル ウエイト(19) • WEIGHT (19), rear wheel	4		★
35-10	1427-922-2300-0	セット ボルト(154) COMP • SET BOLT (154) COMP.	6		★
35-11	V41316-001200	ナミマル ザガネ • WASHER	6	M12	★
35-12	V40116-001200	S・W • WASHER, spring	12	M12	★
35-13	V30026-001200	ナット • NUT	12	M12	★

No. 36 スリーポイントシステム
Fig. 36 TREE POINT SYSTEM

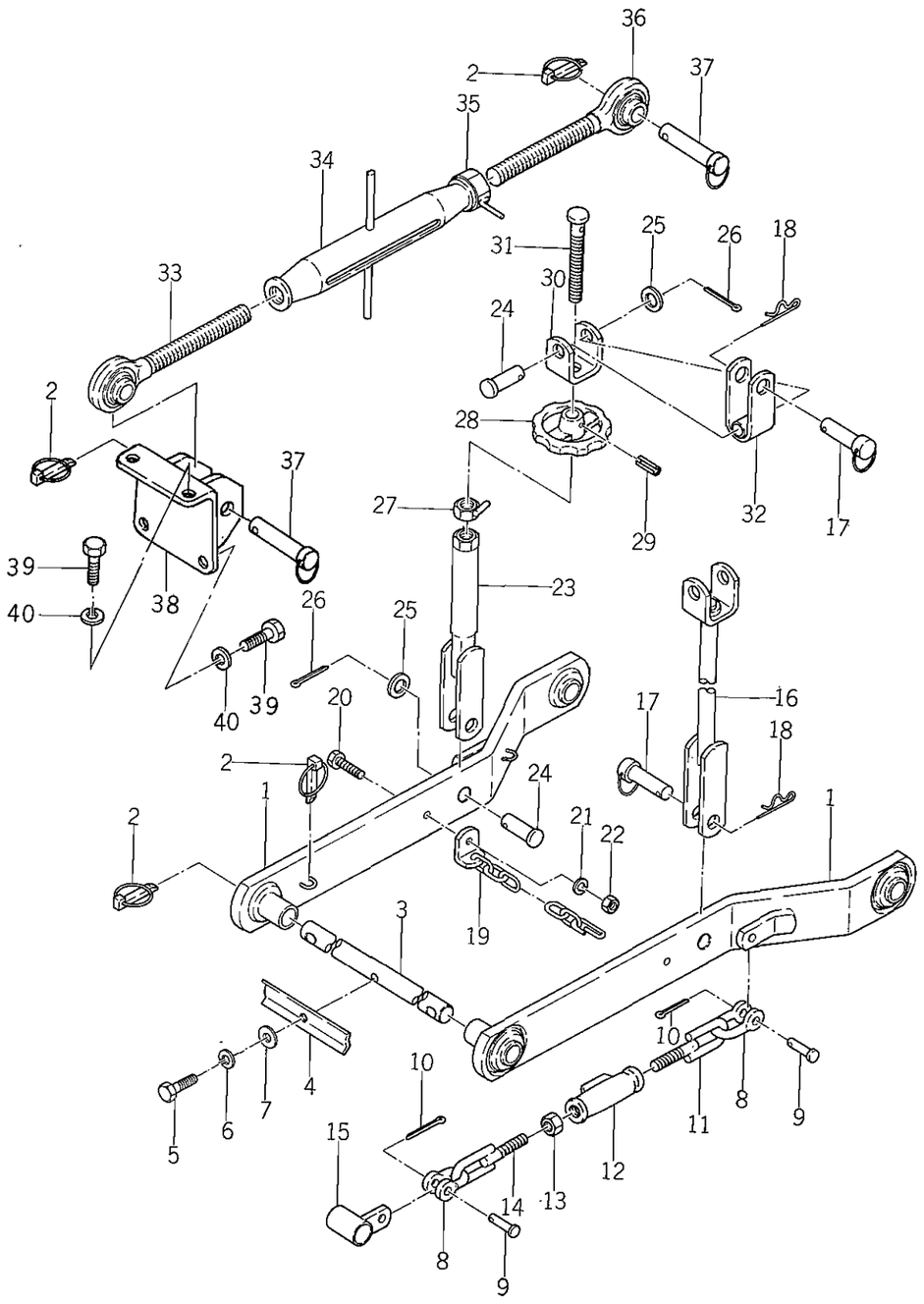

見出番号 Ref No.	部品コード Parts Code	品名 Name	個数 Q'ty	規格 Standard	備考 Remarks
36- 0-1	1434-511-0000-0	3P リンク ASSY 3P LINK ASS'Y	1		★
36- 1	1427-511-2000-0	• ロワー リンク COMP LOWER LINK COMP.	2		★
36- 2	1402-500-9010-0	• リンク ピン(ダイ) ASSY LINK PIN (LARGE) ASS'Y	6		★
36- 3	1427-511-0061-0	• ロワー リンク ピン PIN, lower link	1		★
36- 4	1427-511-0071-0	• セット プレート PLATE, set	1		★
36- 5	V20046-080250	• ボルト BOLT	1	M8×25 (9T)	★
36- 6	V40116-000800	• S・W WASHER, spring	1	M8	★
36- 7	V41316-000800	• ナミマル ザガネ WASHER	1	M8	★
36- 8	1427-511-0020-0	• シャックル SHACKLE	4		★
36- 9	1427-511-0010-0	• ピン (10×32) PIN (10×32)	4		★
36-10	V50015-250200	• ワリ ピン PIN, cotter	4	2.5φ×20	★
36-11	1427-511-2200-0	• チェック チエン(R) COMP CHECK CHAIN (R.H.) COMP.	2		★
36-12	1427-511-0080-0	• ターン バックル(M12) TURN-BUCKLE (M12)	2		★
36-13	V30226-001200	• ナット NUT	2	M12 (3種)	★
36-14	1427-511-2100-0	• チェック チエン(L) COMP CHECK CHAIN (L.H.) COMP.	2		★
36-15	1427-511-2400-0	• チエン ホルダ COMP CHAIN HOLDER COMP.	2		★
36-16	1427-511-2700-0	• リフト ロッド(L) COMP LIFT ROD (L.H.) COMP.	1		★
36-17	1404-500-9050-0	• リフト ロッド ピン ASSY LIFT ROD PIN ASS'Y	3		★
36-18	1305-931-0030-0	• キング ピンヨウ ヘヤー ピン PIN, hair	3		★
36-19	1427-511-3100-0	• ロアリンク チエン COMP LOWER LINK CHAIN COMP.	2		★
36-20	V20126-080300	• コガタ ボルト BOLT	2	M8×30	★
36-21	V40116-000800	• S・W WASHER, spring	2	M8	★
36-22	V30026-000800	• ナット NUT	2	M8	★
36-23	1427-511-2900-0	• リフト ロッド(R) COMP LIFT ROD (R.H.) COMP.	1		★
36-24	1427-511-0050-0	• ピン (16×44) PIN (16×44)	2		★
36-25	V41316-001600	• ナミマル ザガネ WASHER	2	M16	★
36-26	V50015-400250	• ワリ ピン PIN, cotter	2	4φ×25	★
36-27	1427-511-2800-0	• ロック ナット(16) COMP LOCK NUT (16) COMP.	1		★
36-28	1427-511-0040-0	• アジャスト ハンドル HANDLE, adjust	1		★
36-29	V58014-050300	• スプリング ピン(W) PIN (W), spring	1	5φ×30	★
36-30	1427-511-2730-0	• フォーク FORK	1		★
36-31	1427-511-0030-0	• アジャスト スクリュー SCREW, adjust	1		★
36-32	1427-511-3000-0	• ブラケット フォーク COMP BRACKET FORK COMP.	2		★
36-33	1427-511-2500-0	• トップ リンク(L) COMP TOP LINK (L.H.) COMP.	1		★
36-34	1416-511-5000-0	• ターン バックル COMP TURN-BUCKLE COMP.	1		★
36-35	1402-511-6000-0	• トップ リンク ロック ナット COMP TOP LINK LOCK NUT COMP.	1		★
36-36	1427-511-2600-0	• トップ リンク(R) COMP TOP LINK (R.H.) COMP.	1		★
36-37	1402-500-9040-0	• トップ リンク ピン(タン) ASSY TOP LINK PIN (SHORT) ASS'Y	2		★

No. 36

見出番号 Ref No.	部品コード Parts Code	品名 Name	個数 Q'ty	規格 Standard	備考 Remarks
36-38	1434-511-2000-0	リンク ブラケット COMP • LINK BRACKET COMP.	1		★
36-39	V20126-120250	コガタ ボルト • BOLT	4	M12×25	★
36-40	V40116-001200	S・W • WASHER, spring	4	M12	★

SERVICE MEMO

No. 37 工具及びトレーラヒッチ関係
Fig. 37 TOOLS AND TRAILER HITCH SYSTEM

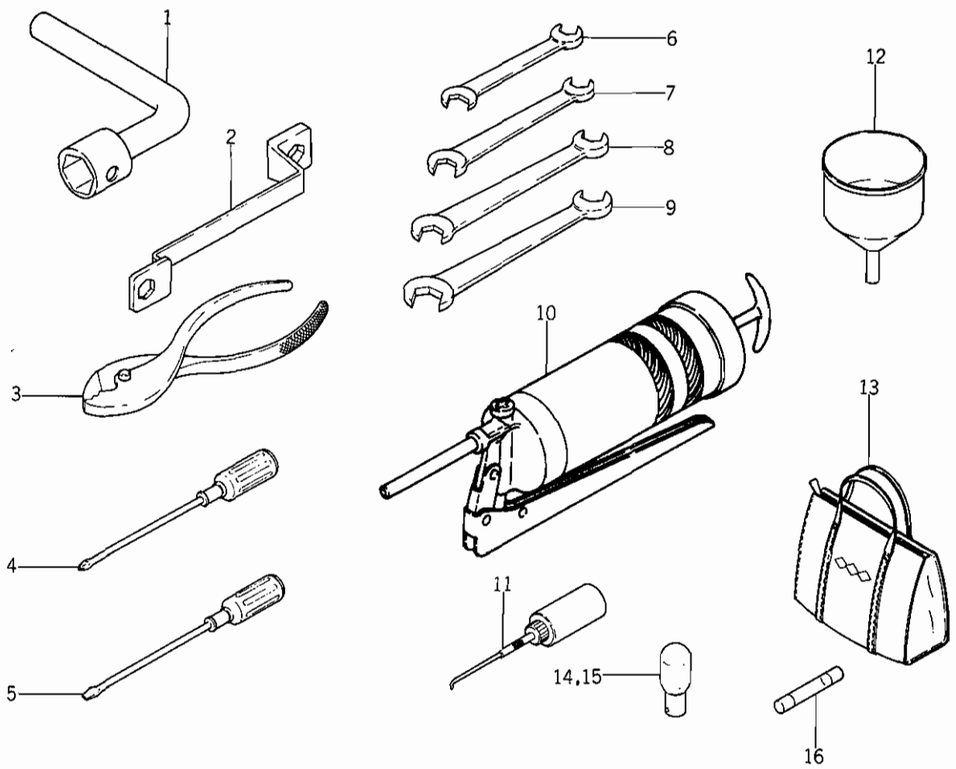

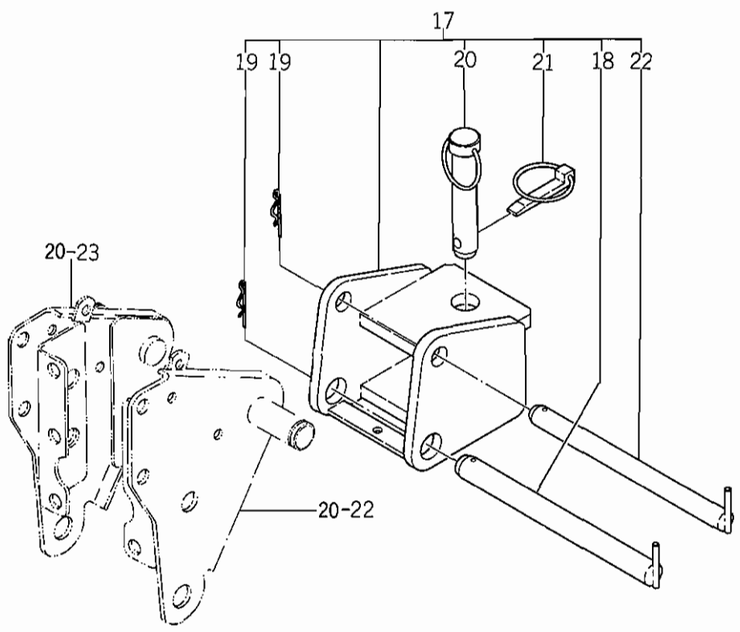

見出番号 Ref No.	部品コード Parts Code	品名 Name	個数 Q'ty	規格 Standard	備考 Remarks
37- 1	1427-906-0010-0	ボックス スパナ (19) SPANNER (19), box	1		
37- 2	1401-906-0050-0	メガネ レンチ WRENCH	1	450 長形 17 ×19	
37- 3	V93615-001500	プライヤ PLIERS	1	150	
37- 4	V94515-061000	プラス ネジマワシ DRIVER	1	No. 2 普通形	
37- 5	V94115-061000	ネジマワシ DRIVER	1	6 ×100 普通形	
37- 6	V92055-080100	スパナ SPANNER	1	8 ×10	
37- 7	V92055-120140	スパナ SPANNER	1	12 ×14	
37- 8	V92055-130170	スパナ SPANNER	1	13 ×17	
37- 9	V92055-190220	スパナ SPANNER	1	19 ×22	
37-10	1421-906-0020-0	グリース ポンプ PUMP, grease	1	100cc	
37-11	3750-412-0030-0	アブラサシ OILER	1	#200 180cc	
37-12	1427-906-0020-0	ジョウゴ FUNNEL	1		
37-13	3560-702-0010-0	コウグ ブクロ BAG, tool	1		
37-14	1427-621-0150-0	バルブ BULB	1	12V-25/25W	補修用 For repair
37-15	1427-621-0180-0	バルブ BULB	1	12V-20W	
37-16	1411-621-0050-0	ヒューズ FUSE	2	5A	
37-17	1427-921-0000-0	トレーラ ヒッチ ASSY TRAILER HITCH ASS'Y	1		★
37-18	1427-921-2100-0	ピン (22×214) COMP *PIN (22 × 214) COMP.	1		★
37-19	1341-906-0010-0	22マル ヘヤー ピン *PIN, hair	2		★
37-20	1402-921-0010-0	トレーラ ピン *PIN, trailer	1		★
37-21	1402-502-0110-0	リンク ピン(ダイ) ASSY *LINK PIN (LARGE) ASS'Y	1		★
37-22	1427-921-2200-0	ピン (19×214) COMP *PIN (19 ×214) COMP.	1		★