Parts List

TS1610-GL, GLF
TS1910-GL, GLF

TRACTOR

Parts Code 1400-099-0140-0

パーツリストのご使用にあたって

1. パーツリストの構成

○ スケッチはTS1610GL，GLF，TS1910GL，GLF型の構成部品，付属品及び注文製作部品を全品掲載しています。エンジンはいすゞ2AA1−BDA，2AA1−BEAを搭載しております。

○ 部品番号はコンピュータコードになっており，最初の4桁は型式を表わしております。型式表示コードは次表の通りです。

型　式	コード	型　式	コード	型　式	コード	型　式	コード
TC10	1401	TB23	1410	TS1700	1419	TX1000	1428
TC15	1402	TM1200	1411	TS2200	1420	TX1500	1429
TB15	1403	TB2300	1412	TS1610	1421	TS2205	1430
TB20	1404	TB1700	1413	TS1910	1422	TS3110	1431
TR1	1405	TB1400	1414	TS2210	1423		
TR1L	1406	TB2400	1415	TS2510	1424		
TB17	1407	TB2000	1416	TS2810	1425		
TR1S	1408	TB2800	1417	TS3510	1426		
TR1LD	1409	TB2500	1418	TX1300	1427		

○ 部品番号の頭に「V」「W」のついている部品は，標準市販品を表わしています。

「V」 …… 市販品

「W」 …… キセキ標準部品

○ 部品名の「COMP.」とは2点以上のヨーセツ又はカシメによる完成部品を示しております。

○ 1つの「SET」の各構成部品は・を付して1字下げてリストしてあります。

（例）

ステアリングホイールSET

・ステアリングホイール
・ステアリングキャップ
・エンブレム

} ステアリングホイールSETの構成部品

部品名の（L）（R）とは，進行方向に向って又は組付け状態より見て表示しております。

記号の説明

★ …… 注文製作部品

△ …… 単品販売せず

2. 部品注文についてのお願い

○ 特に部品コードはコンピュータコードになっているため，間違いなきよう確実に記入して下さい。

部品コードの構成は，旧コードの10桁に管理区分と塗装色区分が追加されました。

純　正　部　品

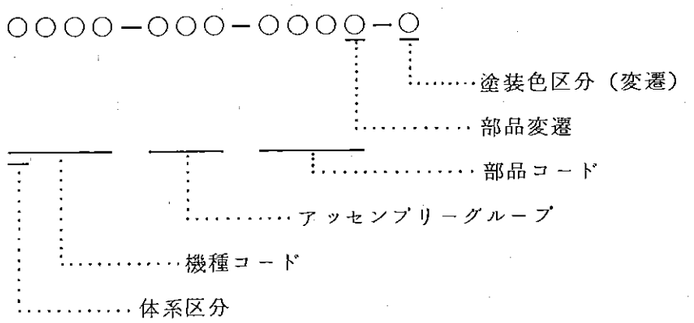

市販品コードの体系区分は，ネジ類を除いてXからVに変更されました。

尚12桁になる様に最後に0が追加されました。

市販品（X，又はV）　　標準品（W）…… 新　設

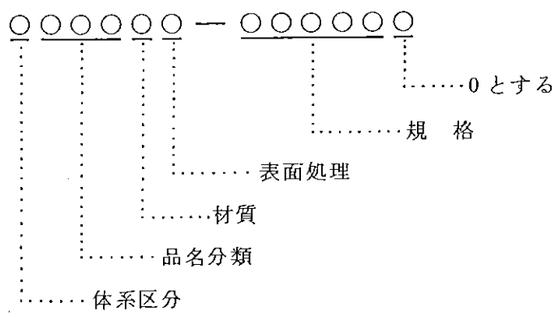

例・バネ座金

X40116－00060→V40116－000600

但し，スプリングピン，平行ピン，テーパーピンは例外です。

例・スプリングピン

X58016－30022→V58016－030220

HOW TO USE THIS PARTS RIST

CONSTRUCTION OF PARTS LIST:

1. Sketch in this list points out all range of component parts, sccessories, and order-made parts and for the Engine Model ISUZU 2AA1-BDA, 2AA1-BEA series.

2. Parts-number is arranged according to COMPUTER, system, the first four letters of which means model of each brand.
   Indication of model in code is as follows:

MODEL	CODE	MODEL	CODE	MODEL	CODE	MODEL	CODE
TC10	1401	TB23	1410	TS1700	1419	TX1000	1428
TC15	1402	TM1200	1411	TS2200	1420	TX1500	1429
TB15	1403	TB2300	1412	TS1610	1421	TS2205	1430
TB20	1404	TB1700	1413	TS1910	1422	TS3110	1431
TR1	1405	TB1400	1414	TS2210	1423		
TR1L	1406	TB2400	1415	TS2510	1424		
TB17	1407	TB2000	1416	TS2810	1425		
TR1S	1408	TB2800	1417	TS3510	1426		
TR1LD	1409	TB2500	1418	TX1300	1427		

3. "V, W" mark on the head of parts-number means standard parts you can get in an ordinary market.

   "V" ..... ISO screw

   "W" ..... ISEKI standard parts

4. "Complete" in parts-name indicates that over two parts are being welded or coaked.

5. Each component of an set is listed next to the set in which it is included, being prefixed with a black point(s) as shown below.

   (Example)

   STEERING WHEEL SET

   - WHEEL, steering
   - CAP, steering
   - EMBLEM

   } Component and subassembly of STEERING WHEEL SET

6. Key to symbols.

   R. H. ..... Right hand side (Viewed from the operator's seat facing toward front)

   L. H. ..... Left hand side (Viewed from the operator's seat facing toward front)

★ .....Means order-made parts.

△ .....Not supplied as a single part.

CAUTION FOR ORDERING SPARE PARTS:

1. Especially, please do not forget to point out Parts-Number without any mistake because of COMPUTER system.

2. The structure of the Part Code Number is consisting of the 10-figure old code number, the control and coating color reference number added this time.

Genuine Parts

OOOO-OOO-OOOO-O

- Coating Color Ref. No. (changeable)
- Serial Parts No.
- Parts Code No.
- Assembly Group Ref. No.
- Model Code No.
- Category No.

3. The Category Number for the parts on the market has been changed from "X" to "V".

except screws. Furthermore, the figure "0" has been added at the end of the parts code number to make this number 12-figures in total.

Parts on the market (X or V) Standard Parts (W) ..... Newly added

OOOOOO-OOOOOO

- The figure "0"
- Size
- Surface Treatment
- Quality of Material
- Kind of Parts
- Category No.

Example: Spring Washer

X40116-00060 → V40116-000600

Besides, the above-mentioned rule is not applied to the Spring Pin, the Roller Pin and theTaper Pin.

Example: Spring Pin

X58016-30022 → V58016-030220

目　次
CONTENTS

		名 称 GROUP NAME	頁 PAGE
エンジン ENGINE			
No.	1	シリンダ CYLINDER	1
Fig.	1		
No.	2	クランクスース CRANK CASE	3
Fig.	2		
No.	3	タイミングギャー ケース と ファン TIMING GEAR CASE and FAN	7
Fig.	3		
No.	4	クランク シャフト CRANK SHAFT	11
Fig.	4		
No.	5	バルブ メカニズム VALVE MECHANISM	13
Fig.	5		
No.	6	フュエルシステム FUEL SYSTEM	15
Fig.	6		
No.	7	エンジン パーツ ENGINE PARTS	17
Fig.	7		
No.	8	オイルポンプ OIL PUMP	19
Fig.	8		
No.	9	オイルフイルタ OIL FILTER	21
Fig.	9		
No.	10	スタータ STARTER	23
Fig.	10		
No.	11	ゼネレータ GENERATOR	25
Fig.	11		
No.	12	ツール TOOLS	27
Fig.	12		
No.	13	インジェクション ポンプ INJECTION PNMP	28A
Fig.	13		
シャーシ SHASSIS			
No.	15	ラジエータ RADIATOR	31
Fig.	15		
No.	16	インテークシステム INTAKE SYSTEM	33
Fig.	16		
No.	17	エキゾースト と インテークシステム EXHAUST and INTAKE SYSTEM	35
Fig.	17		

		名 称 GROUP NAME	頁 PAGE
No.	18	ボンネット	
Fig.	18	BONNET	37
No.	19	フレーム 関係	
Fig.	19	FRAME SYSTEM	41
No.	20	アクスル ブラケット (GL用)	
Fig.	20	AXLE BRACKET (For GL)	43
No.	21	アクスル ブラケット (TS1610GLF, TS1910GLF用)	
Fig.	21	AXLE BRACKET (For TS1610 GLF, TS1910GLF)	45
No.	22	フロント アクスル (TS1610GL, TS1910GL用)	
Fig.	22	FRONT AXLE (For TS1610 GL, TS1910 GL)	47
No.	23	フロント アクスル (TS1610GLF, TS1910GLF用)	
Fig.	23	FRONT AXLE (For TS1610GLF, TS1910GLF)	51
No.	24	ディファレンシャル ギヤー (TS1610GLF, TS1910GLF用)	
Fig.	24	DIFFERENTIAL GEAR (For TS1610GLF, TS1910GLF)	53
No.	25	ファイナルケースおよびナックル アーム (TS1610GLF, TS1910GLF用)	
Fig.	25	FINAL CASE and KNUCKLE ARM (For TS1610GLF, TS1910GLF)	55
No.	26	フロント ホイール (TS1610GL, TS1910GL用)	
Fig.	26	FRONT WHEEL (For TS1610 GL, TS1910 GL)	57
No.	27	フロント ホイール (TS1610GLF, TS1910GLF用)	
Fig.	27	FRONT WHEEL (For TS1610GLF, TS1910GLF)	59
No.	28	ステアリング ホイール	
Fig.	28	STERING WHEEL	61
No.	29	メータ パネル	
Fig.	29	METER PANEL	63
No.	30	クラッチ ハウジング	
Fig.	30	CLUTCH HOUSING	65
No.	31	クラッチ ハウジング ギヤー	
Fig.	31	CLUTCH HOUSING GEAR	67
No.	32	クラッチ ペダル	
Fig.	32	CLUTCH PEDAL	71
No.	33	ドライブ シャフト 関係 (TS1610GLF, TS1910GLF用)	
Fig.	33	DRIVE SHAFT SYSTEM (For TS1610GLF, TS1910GLF)	73
No.	34	クラッチ	
Fig.	34	CLUTCH	75
No.	35	フュエルタンク	
Fig.	35	FUEL TANK	77
No.	36	スロットル システム	
Fig.	36	THROTTLE SYSTEM	79

ゼネラル　アッセンブリ
GENERAL ASSEMBLY

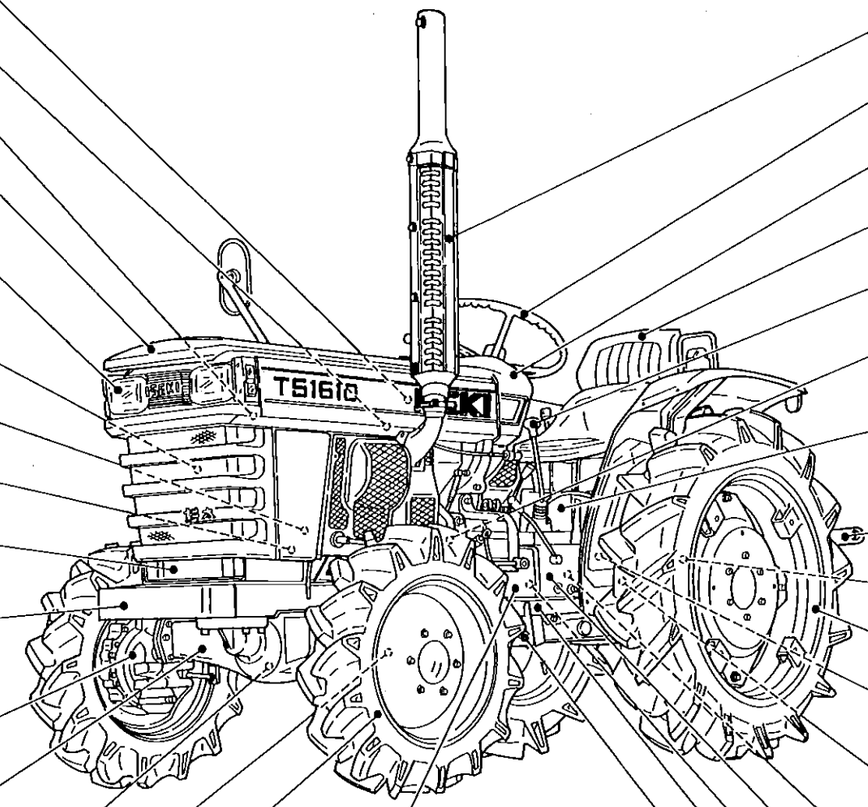

No. 35 フュエルタンク
Fig. 35 FUEL TANK

No. 36 スロットル システム
Fig. 36 THROTTLE SYSTEM

No. 16 インテークシステム
Fig. 16 INTAKE SYSTEM

No. 18 ボンネット
Fig. 18 BONNET

No. 51 エレクトリカル システム
Fig. 51 ELECTRICAL SYSTEM

No. 52 ワイヤリングダイヤグラム
Fig. 52 WIRING DIAGRAM

No. 15 ラジエータ
Fig. 15 RADIATOR

No. 19 フレーム 関係
Fig. 19 FRAME SYSTEM

No. 48 ハイドロリック パイピング
Fig. 48 HYDRAULIC PIPING

No. 53 バッテリ システム
Fig. 53 BATTERY SYSTEM

No. 20 アクスル ブラケット (GL用)
Fig. 20 AXLE BRACKET (For GL)

No. 21 アクスル ブラケット (TS1610GLF, TS1910GLF用)
Fig. 21 AXLE BRACKET (For TS1610 GLF, TS1910GLF)

No. 25 ファイナルケースおよびナックル アーム (TS1610GLF, TS1910GLF用)
Fig. 25 FINAL CASE and KNUCKLE ARM (For TS1610GLF, TS1910GLF)

No. 22 フロント アクスル (TS1610GL, TS1910GL用)
Fig. 22 FRONT AXLE (For TS1610 GL, TS1910 GL)

No. 23 フロント アクスル (TS1610GLF, TS1910GLF用)
Fig. 23 FRONT AXLE (For TS1610GLF, TS1910GLF)

No. 24 デイファレンシャル ギヤー (TS1610GLF, TS1910GLF用)
Fig. 24 DIFFERENTIAL GEAR (For TS1610GLF, TS1910GLF)

No. 33 ドライブ シャフト 関係 (TS1610GLF, TS1910GLF用)
Fig. 33 DRIVE SHAFT SYSTEM (For TS1610GLF, TS1910GLF)

No. 26 フロント ホイール (TS1610GL, TS1910GL用)
Fig. 26 FRONT WHEEL (For TS1610 GL, TS1910 GL)

No. 27 フロント ホイール (TS1610GLF, TS1910GLF用)
Fig. 27 FRONT WHEEL (For TS1610GLF, TS1910GLF)

No. 30 クラッチ ハウジング
Fig. 30 CLUTCH HOUSING

No. 31 クラッチ ハウジング ギヤー
Fig. 31 CLUTCH HOUSING GEAR

No. 17 エキゾースト と インテークシステム
Fig. 17 EXHAUST and INTAKE SYSTEM

No. 28 ステアリング ホイール
Fig. 28 STERING WHEEL

No. 29 メータ パネル
Fig. 29 METER PANEL

No. 49 フェンダ と シート
Fig. 49 FENDER and SEAT

No. 40 ギヤー シフト
Fig. 40 GEAR SHIFT

No. 34 クラッチ
Fig. 34 CLUTCH

No. 46 ハイドロリック システム
Fig. 46 HYDRAULIC SYSTEM

No. 47 ハイドロリック リフトアーム
Fig. 47 HYDRAULIC LIFT ARM

No. 54 スリー ポイント システム
Fig. 54 THREE POINT SYSTEM

No. 41 リヤー アクスルハウジング
Fig. 41 REAR AXLE HOUSING

No. 50 リヤー ホイール
Fig. 50 REAR WHEEL

No. 39 パワー テーク オフ
Fig. 39 POWER TAKE OFF

No. 44 ブレーキ (TS1610GL, TS1910GL用)
Fig. 44 BRAKE (For TS1610GL, TS1910GL)

No. 45 ブレーキ (TS1610GLF, TS1910GLF)
Fig. 45 BRAKE (For TS1610GLF, TS1910GLF)

No. 42 デイファレンシャル ギヤー
Fig. 42 DIFFERENTIAL GEAR

No. 37 トランスミッションケース
Fig. 37 TRANSMISSION CASE

No. 38 トランスミッション ギヤー
Fig. 38 TRANSMISSION GEAR

No. 43 ステップ と ブレーキ システム
Fig. 43 STEP and BRAKE SYSTEM

No. 32 クラッチ ペダル
Fig. 32 CLUTCH PEDAL

		名 称 GROUP NAME	頁 PAGE
No.	37	トランスミッションケース	
Fig.	37	TRANSMISSION CASE	81
No.	38	トランスミッションギヤー	
Fig.	38	TRANSMISSION GEAR	85
No.	39	パワー テーク オフ	
Fig.	39	POWER TAKE OFF	87
No.	40	ギヤー シフト	
Fig.	40	GEAR SHIFT	91
No.	41	リヤー アクスルハウジング	
Fig.	41	REAR AXLE HOUSING	95
No.	42	デイフアレンシヤル ギヤー	
Fig.	42	DIFFERENTIAL GEAR	97
No.	43	ステップ と ブレーキ システム	
Fig.	43	STEP and BRAKE SYSTEM	101
No.	44	ブレーキ (TS1610GL, TS1910GL用)	
Fig.	44	BRAKE (For TS1610GL, TS1910GL)	103
No.	45	ブレーキ (TS1610GLF, TS1910GLF)	
Fig.	45	BRAKE (For TS1610GLF, TS1910GLF)	105
No.	46	ハイドロリック システム	
Fig.	46	HYDRAULIC SYSTEM	107
No.	47	ハイドロリック リフトアーム	
Fig.	47	HYDRAULIC LIFT ARM	111
No.	48	ハイドロリック パイピング	
Fig.	48	HYDRAULIC PIPING	113
No.	49	フェンダ と シート	
Fig.	49	FENDER and SEAT	115
No.	50	リヤー ホイール	
Fig.	50	REAR WHEEL	119
No.	51	エレクトリカル システム	
Fig.	51	ELECTRICAL SYSTEM	121
No.	52	ワイヤリングダイヤグラム	
Fig.	52	WIRING DIAGRAM	125
No.	53	バッテリ システム	
Fig.	53	BATTERY SYSTEM	127
No.	54	スリー ポイント システム	
Fig.	54	THREE POINT SYSTEM	129
No.	55	ツール	
Fig.	55	TOOLS	133

エンジン
ENGINE

2AA1・BDA
2AA1・BEA

No. 1 シリンダ
Fig. 1 CYLINDER

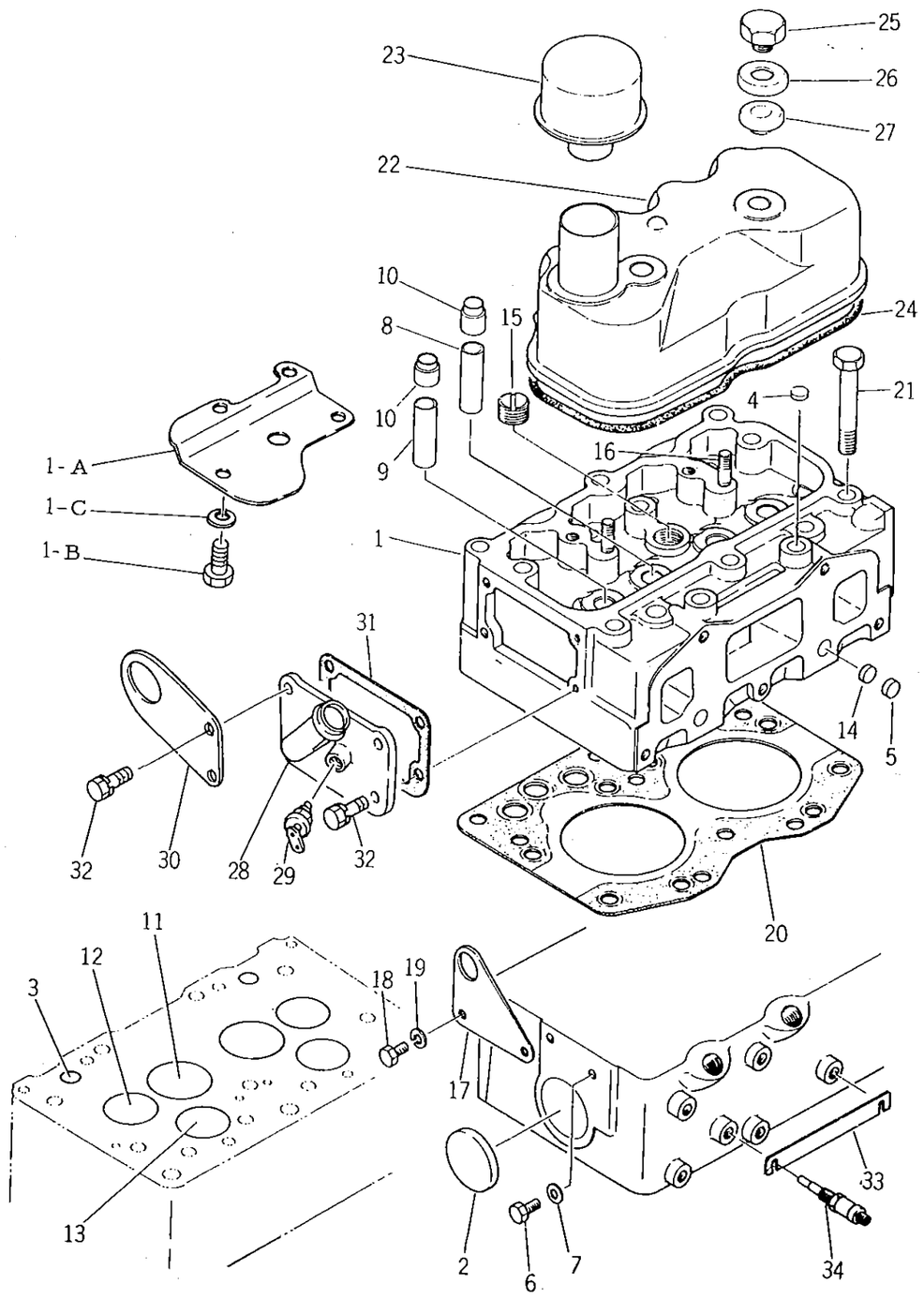

見出番号 Ref No.	部品コード Parts Code	品名 Name	個数 Q'ty	規格 Standard	備考 Remarks
1- 1	5681-111-0098-0	シリンダ ヘッド ASSY CYLINDER HEAD ASS'Y	1		511110-0980 2～15含む Included 2～15
1- 2	5691-112-9006-0	シーリング キャップ リヤー フェイス SEALING CAP, rear face	1	D=ø44.5	911129-0060
1- 3	5691-112-9081-0	シーリング キャップ アンダ フェイス SEALING CAP, under face	2	D=ø16	911129-0810
1- 4	5691-112-9082-0	シーリング キャップ アッパ フェイス SEALING CAP, upper face	2	D=ø18	911129-0820
1- 5	5691-112-9083-0	シーリング キャップ ドリル パッセージ SEALING CAP, drilled passage	2	D=ø12	911129-0830
1- 6	5690-920-2008-0	プラグ PLUG	1		909202-0080
1- 7	5690-992-0843-0	パッキン PACKING	1		909920-8430
1- 8	5691-172-1113-0	バルブガイド・インレット シリンダ ヘッド VALVE GUIDE, inlet cylinder	2		911721-1130
1- 9	5691-172-1159-0	バルブガイド・エキゾースト シリンダ ヘッド VALVE GUIDE, exhaust cylinder head	2		911721-1590
1-10	5681-256-9004-0	バルブ シール SEAL, valve	4		512569-0040
1-11	5691-171-5054-0	バルブシート・インサート インレット VALVE SEAT, insert inlet	2		911715-0540
1-12	5691-171-1066-0	バルブシート・インサート エキゾースト VALVE SEAT, insert exhaust	2		911711-0660
1-13	5691-115-0194-0	ホット プラグ ASSY HOT PLUG ASS'Y	2		911150-1940
1-14	5690-986-0522-0	プラグ PLUG	2		909860-5220
1-15	5690-966-4034-0	プラグ PLUG	1		909664-0340
1-16	5690-983-0212-0	スタッド STUD	2		909830-2120
1-17	5691-177-7152-1	ハンガ・エンジンリフティング リヤー HANGER, engine lifting rear	1		911777-1521
1-18	5690-204-08~~2~~8-0	ボルト BOLT	2		902040-8~~2~~80
1-19	5690-915-0508-0	S.W WASHER, spring	2	M8	909150-5080
1-20	5691-114-1641-0	シリンダ ヘッド ガスケット GASKET, cylinder head	1		911141-6410
1-21	5690-980-2514-0	ボルト BOLT	11		909802-5140
1-22	5681-117-0083-0	シリンダ ヘッド カバー ASSY CYLINDER HEAD COVER ASS'Y	1		511170-0830 A.B.C及び23含む Included 23, A.B.C
~~1-A~~	~~5691-117-9228-0~~	~~バッフル プレート PLATE, baffle~~	~~1~~		~~9-111-79-2280~~
~~1-B~~	~~5699-347-0508-0~~	~~スクリュ SCREW~~	~~5~~		~~9-93470-508-0~~
~~1-C~~	~~5690-915-0505-0~~	~~S.W WASHER, spring~~	~~5~~		~~9-09150-505-0~~
1-23	5691-175-0602-0	オイル フィラー キャップASSY OIL FILLER CAP ASS'Y	1		911750-6020
1-24	5681-117-3005-0	ヘッド カバー パッキン PACKING, head cover	1		511173-0050
1-25	5691-117-5011-0	ヘッド カバー ナット NUT, head cover	2		911175-0110
1-26	5691-117-9105-0	ワッシャ WASHER	2		911179-1050
1-27	5691-117-9030-0	パッキン・ヘッド カバー ナット PACKING, head cover nut	2		911179-0300
1-28	5681-371-3012-0	ウォータ アウトレット パイプ PIPE, water outlet	1		513713-0120
1-29	5688-245-~~0008~~ 0014-0	オーバー ヒート スイッチ COVER HEAT SWITCH →	1	→	6582450-~~0000~~ 01400
1-30	5681-177-7004-0	ハンガ・エンジン リフティング フロント HANGER, engine lifting front	1		511777-0040
1-31	5691-374-3602-0	パッキング (ハウジング→ヘッド) PACKING, housing to head	1		913743-6020
1-32	5690-190-0822-0	セムス ボルト SEMS BOLT	4		901900-8220
1-33	5691-973-2074-0	コネクタ CONNECTOR	1		919732-0740
1-34	5698-251-1978-0	グロー プラグ PLUG, glow	2		982511-9780

No. 2 クランク ケース
Fig. 2 CRANK CASE

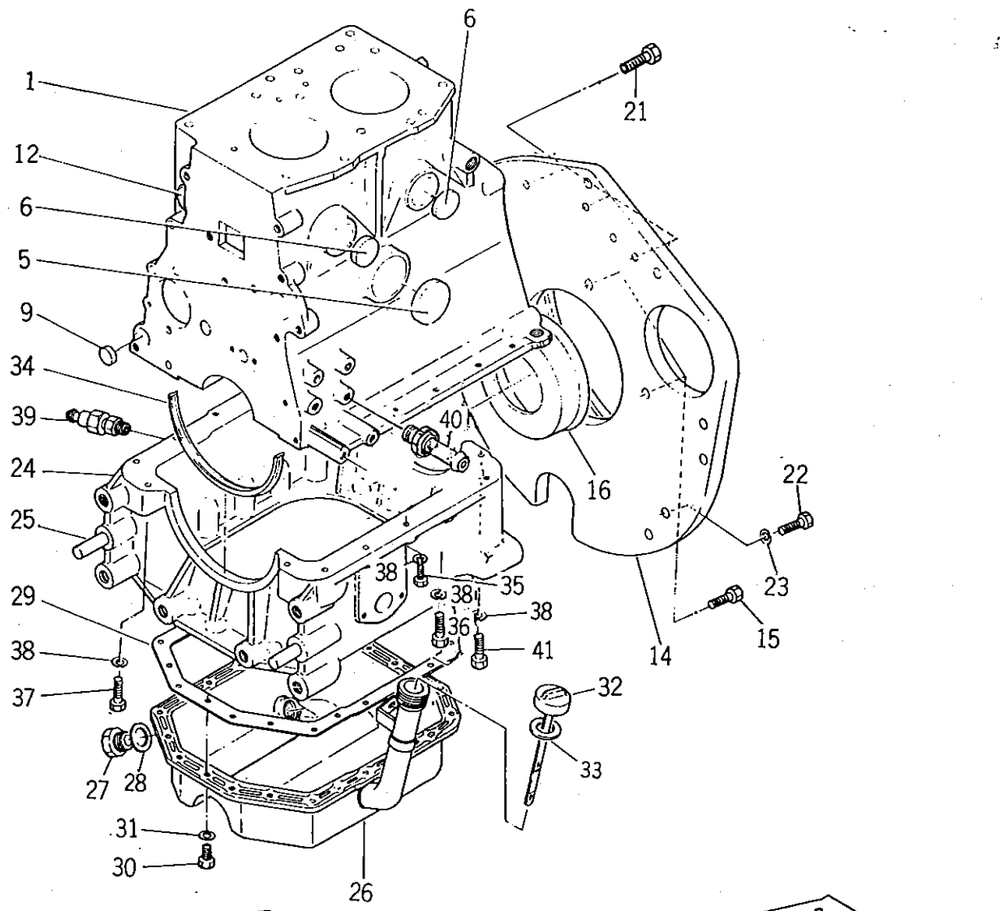

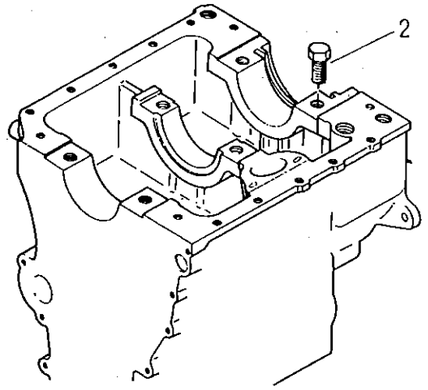

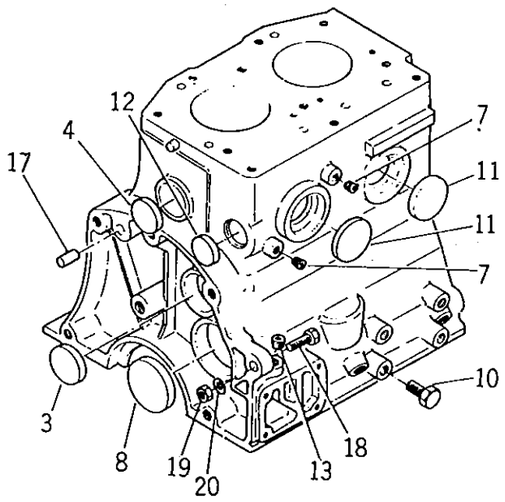

見出番号 Ref No.	部品コード Parts Code	品名 Name	個数 Q'ty	規格 Standard	備考 Remarks
2- 1	5691-121-7619-0	シリンダー ボデー ASSY CYLINDER BODY ASS'Y	1		911217-6190 2～7含む Included 2～7
2- 2	5690-980-2591-0	ボルト • BOLT	6		909802-5910
2- 3	5691-121-9005-0	シーリング キャップ リヤー フェイス • SEALING CAP, rear face	1	D=ϕ38.1	911219-0050
2- 4	5691-121-9195-0	シーリング キャップ リヤー フェイス • SEALING CAP, rear face	1	D=ϕ36	911219-1950
2- 5	5691-112-9006-0	シーリング キャップ (L) • SEALING CAP, (L.H)	1	D=ϕ45	911129-0060
2- 6	5691-121-9006-0	シーリング キャップ (L) • SEALING CAP, (L.H)	2	D=ϕ31.75	911219-0060
2- 7	5690-966-4034-0	プラグ • PLUG	2		909664-0340
2- 8	5690-920-1056-0	プラグ PLUG	1		909201-0560
2- 9	5690-920-1318-0	プラグ PLUG	2		909201-3180
2-10	5690-986-4015-0	プラグ PLUG	1		909864-0150
2-11	5690-920-1328-0	プラグ PLUG	2		909201-3280
2-12	5690-920-1345-0	プラグ PLUG	2		909201-3450
2-13	5690-990-2299-0	ニップル NIPPLE	1		909902-2990
2-14	5681-134-1061-0	リヤー プレート シリンダ ボデー REAR PLATE, cylinder body	1		511341-0610
2-15	5690-980-0684-0	ボルト BOLT	3		909800-6840 M10
2-16	5690-992-4449-0	シール SEAL	1		909924-4490
2-17	5690-816-1032-0	ストレート ピン PIN, straight	1		908161-0320
2-18	5698-911-2911-0	リーマ ボルト BOLT, reamer	1	L=43	989112-9110
2-19	5690-911-0410-0	ナット NUT	1		909110-4100
2-20	5690-915-0510-0	S.W WASHER, spring	1	M10	909150-5100
2-21	5690-191-1020-0	セムス ボルト SEMS BOLT	3		901911-0200
2-22	5690-~~235~~ 193-1225-0	ボルト BOLT	2	M12x25	~~902351~~ 901931-2250
~~2-23~~	~~5690-915-0512-0~~	~~S.W WASHER, spring~~	~~2~~		~~909150-5120~~
2-24	5681-121-5029-0	クランク ケース CASE, crank	1		511215-0290
2-25	5690-815-1222-0	ストレート ピン PIN, straight	2		908151-2220
2-26	5681-136-0355-0	オイル パン ASSY OIL PAN ASS'Y	1		511360-3550 27,28含む Included 27,28
2-27	5690-966-2012-0	プラグ • PLUG	2		909662-0120
2-28	5690-992-0651-0	パッキン • PACKING	2		909920-6510
2-29	5691-136-7801-0	パッキン (オイルパン→クランクケース) PACKING, oil pan to crank case	1		911367-8010
2-30	5690-205-0614-0	ボルト BOLT	21		902050-6140
2-31	5690-915-0506-0	S.W WASHER, spring	21		909150-5060
2-32	5691-176-0052-0	オイル レベル ゲージ ASSY OIL LEVEL GAUGE ASS'Y	1		511760-0520
2-33	5690-992-0609-0	パッキン レベル ゲージ PACKING, level gauge	1		909920-6090
2-34	5691-125-8108-0	パッキン (ベアリングケース→ベアリングキャップ) PACKING, bearing case to bearing cap	2		911258-1080
2-35	5690-206-0822-0	ボルト BOLT	8		902060-8220
2-36	5690-106-5880-0	ボルト BOLT	2		901065-8800
2-37	5690-960-2070-0	ボルト BOLT	3		909602-0700
2-38	5690-915-0508-0	S.W WASHER, spring	14	M8	909150-5080

No. 2

見出番号 Ref No.	部品コード Parts Code	品名 Name	個数 Q'ty	規格 Standard	備考 Remarks
2-39	5688-241-0012-1	オイル プレッシャ ウォーニング スイッチ OIL PRESSURE, warning switch	1		582410-0121
2-40	5681-372-1028-0	ウォータ ドレン パイプ ASSY WATER DRAIN PIPE ASS'Y	1		513721-0280
2-41	5690-960-0082-0	ボルト BOLT	1	L=129	909600-0820

SERVICE MEMO

No. 3 タイミングギヤーケースとファン

Fig. 3 TIMING GEAR CASE and FAN

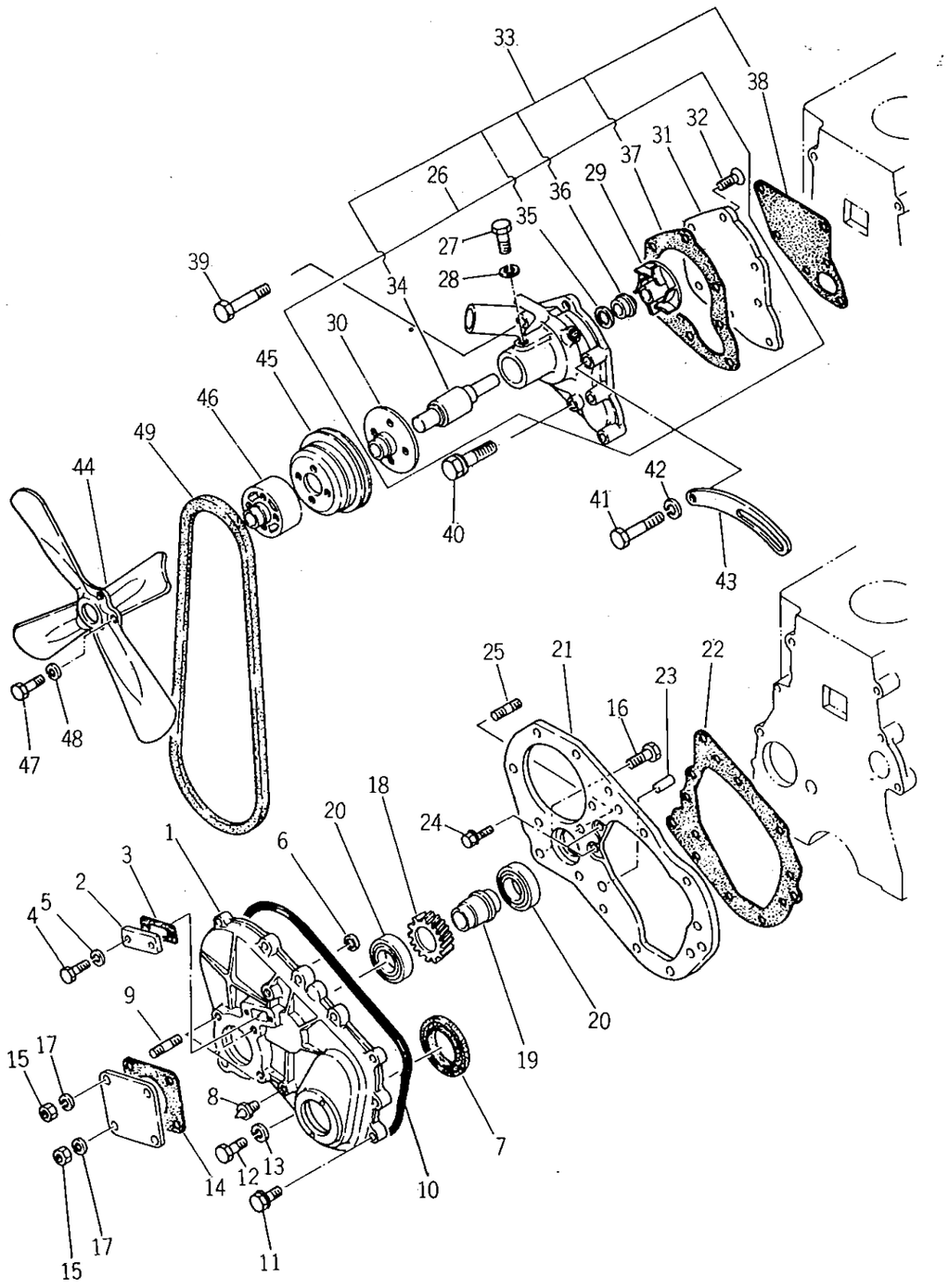

見出番号 Ref No.	部品コード Parts Code	品名 Name	個数 Q'ty	規格 Standard	備考 Remarks
3- 1	5691-131-1807-1	タイミング ギヤー ケース TIMING GEAR CASE	1		911311-8071
3- 2	5691-132-1137-0	ギヤー ケース カバー COVER, gear case	1		911321-1370
3- 3	5691-132-2066-0	ギヤー ケース カバー パッキン PACKING, gear case cover	1		911322-0660
3- 4	5690-~~204~~190-0612-0	ボルト BOLT	2		~~902040~~ 901900-6120
3- 5	5690-915-0506-0	S.W WASHER, spring	2	M6	909150-5060
3- 6	5691-131-2046-0	ギヤー ケース パッキン PACKING, gear case	1		911312-0460
3- 7	5690-992-4448-0	オイル シール OIL SEAL	1		909924-4480
3- 8	5691-132-7045-0	ポインタ・タイミング ギヤー ケース POINTER, timing gear case	1		911327-0450
3- 9	5690-411-0820-0	スタッド, ハイドロリック パイプ フイキシング STUD, hydraulic pump fixing	3		904110-8200
3-10	5691-131-2803-0	ギヤー ケース パッキン PACKING, gear case	1		911312-8030
3-11	5680-903-0015-0	セムス ボルト SEMS BOLT	7		509030-0150
3-12	5690-105-5855-0	ボルト BOLT	2		901055-8550
3-13	5690-915-0508-0	S.W WASHER, spring	2	M8	909150-5080
3-14	5691-132-2083-0	ギヤー ケース カバー パッキン PACKING, gear case cover	1		911322-0830
3-15	5690-911-0408-0	ナット NUT	4		909110-4080
3-16	5690-105-5875-0	ボルト BOLT	1		901055-8750
3-17	5690-915-0508-0	S.W WASHER, spring	4	M8	909150-5080
3-18	5691-252-5801-0	ギヤ, ハイドロリック ポンプ ドライブ GEAR, hydraulic pump drive	1		912525-8010
3-19	5691-253-3801-0	ドライブ ギヤー シャフト SHAFT, drive gear	1		912533-8010
3-20	5690-009-0667-0	R.B.B BEARING, radial ball	2		900090-6670
3-21	5691-131-1806-0	プレート, シリンダ ボデー フロント PLATE, cylinder body front	1		911311-8060
3-22	5691-131-~~2003~~2011-0	パッキン (フロントプレート→シリンダボデー) PACKING, front plate to cylinder body	1		911312-0~~8~~11-0
3-23	5690-815-1030-0	ストレート ピン PIN, straight	2		908151-0300
3-24	5690-190-0822-0	セムス ボルト SEMS BOLT	3		901900-8220
3-25	5690-411-0822-0	スタッド STUD	2		904110-8220
3-26	5681-361-0080-0	ウォータ ポンプ ASSY WATER PUMP ASS'Y	1		513610-0800 27～37含む Included 27～37
3-27	5690-981-4014-0	セット スクリュ SCREW, set	1		909814-0140
3-28	5690-915-0508-0	S.W WASHER, spring	1	M8	909150-5080
3-29	5691-362-1076-0	インペラ IMPELLER	1		913621-0760
3-30	5691-364-2080-0	センタ ファン CENTER, fan	1		913642-0800
3-31	5691-361-2053-0	カバー ウォータ ポンプ ボデー COVER, water pump body	1		913612-0530
3-32	5690-304-0816-0	スクリュ スロットル SCREW, slottle	1		903040-8160
3-33	5698-851-1169-0	ウォータ ポンプ キット WATER PUMP KIT	1		988511-1690 34～38含む Included 34～38
3-34	5681-363-1005-0	ベアリング ユニット BEARING UNIT	1		513631-0050
3-35	5691-363-9001-0	スロア ベアリング ユニット THROWER, bearing unit	1		913639-0010
3-36	5691-362-0016-0	シール ユニット ASSY SEAL UNIT ASS'Y	1		913620-0160
3-37	5691-361-3607-0	パッキン (カバー→ボデー) PACKING, cover to body	1		913613-6070
3-38	5691-361-4043-0	パッキン (ポンプ→シリンダボデー) PACKING, pump to cylinder body	1		913614-0430

No. 3

見出番号 Ref No.	部品コード Parts Code	品名 Name	個数 Q'ty	規格 Standard	備考 Remarks
3-39	5680-900-0089-0	セムス ボルト SEMS BOLT	1		509000-0890
3-40	5680-900-0088-0	スムス ボルト SEMS BOLT	4		509000-0880
3-41	5690-105-6055-0	ボルト BOLT	1		901056-0550
3-42	5690-915-0510-0	S.W WASHER, spring	1	M10	909150-5100
3-43	5681-367-4040-0	アジャスト プレート ファン ベルト ADJUST PLATE, fan belt	1		513674-0400
3-44	5691-366-0654-0	クーリング ファン ASSY COOLING FAN ASS'Y	1		913660-6540
3-45	5691-364-1609-0	プーリ PULLEY	1		913641-6090
3-46	5698-913-6423-0	スペーサ ファン SPACER, fan	1		989136-4230
3-47	5690-105-5635-0	ボルト BOLT	4		901055-6350
3-48	5690-915-0506-0	S.W WASHER, spring	4	M6	909150-5060
3-49	5691-367-1808-0	ベルト, クーリング ファン BELT, cooling fan	1	L=988	913671-8080

SERVICE MEMO

No. 4 クランク シャフト
Fig. 4 CRANK SHAFT

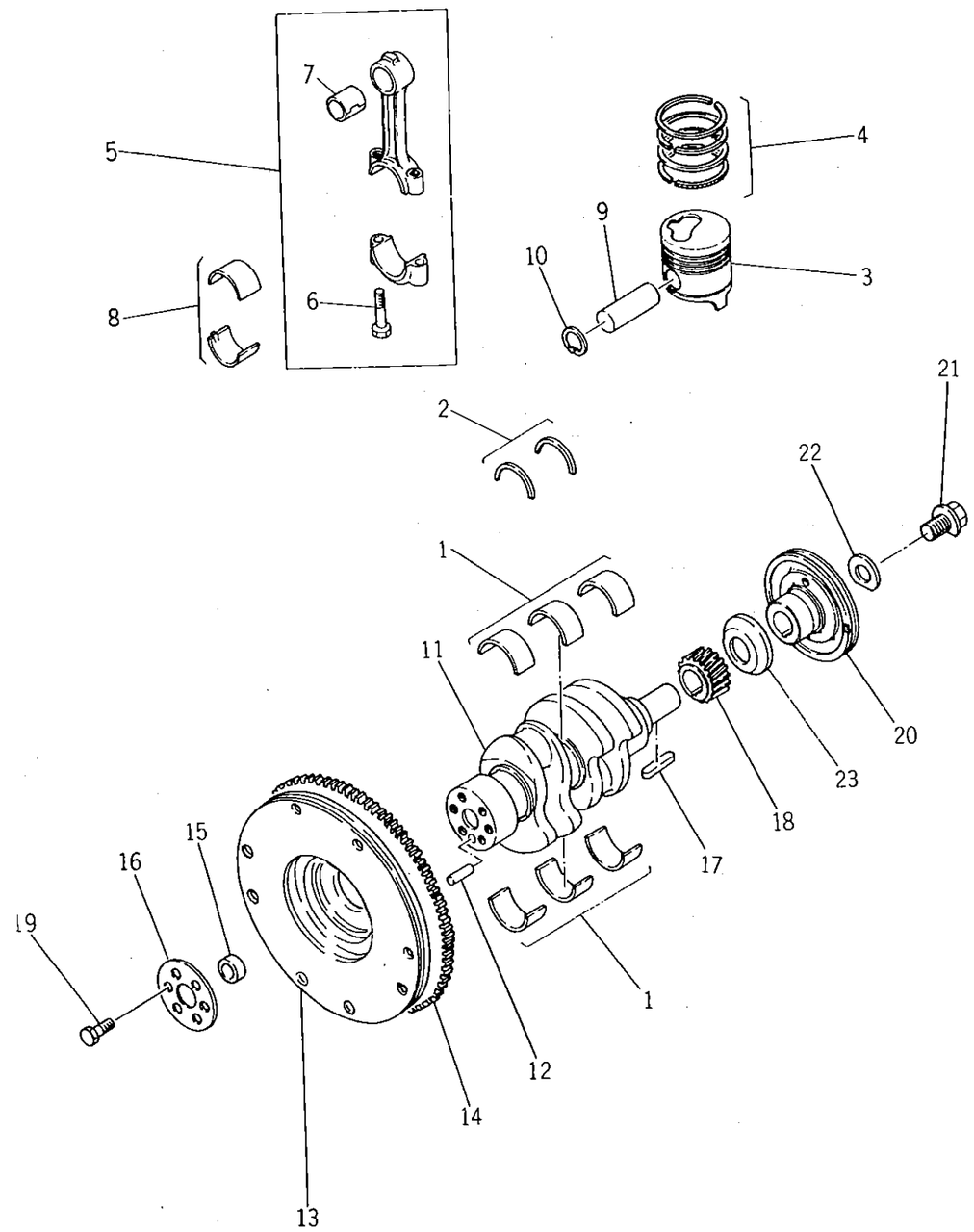

見出番号 Ref No.	部品コード Parts Code	品名 Name	個数 Q'ty	規格 Standard	備考 Remarks
4- 1	5681-151-0011-1	クランク ベアリング キット スタンダード CRANK BEARING KIT S. T. D.	1		511510-0111
	~~5681-153-0011-0~~	~~クランク ベアリング キット アンダ サイズ~~ ~~CRANK BEARING KIT U. S.~~	~~1~~	~~0.25~~	~~511530-0110~~
	5681-154-0011-0	クランク ベアリング キット アンダ サイズ CRANK BEARING KIT U. S.	1	0.50	511540-0110
	5681-15~~5~~6-0011-0	クランク ベアリング キット アンダ サイズ CRANK BEARING KIT U. S.	1	1.00 ~~0.75~~	5115~~5~~60-0110
4- 2	5691-158-1057-0	スラスト ベアリング BEARING, thrust	2		911581-0570
4- 3	5681-211-1119-0 ~~1056-1~~	ピストン スタンダード PISTON S. T. D.	2		512111-1190 ~~0561~~
	5681-211-4119-0 ~~4056-1~~	ピストン オーバ サイズ PISTON O. S.	2	0.50	512114-1190 ~~0561~~
4- 4	5681-21~~1~~2-1010-0	ピストン リング ~~キット~~ セット スタンダード PISTON RING KIT S. T. D.	2 ~~1~~		5121~~8~~1-0100
	5681-21~~1~~2-4010-0	ピストン リング キット オーバサイズ PISTON RING KIT O. S.	1	0.50	5121~~8~~4-0100
4- 5	5681-223-0027 ~~0186~~-0	コネクティング ロッド ASSY CONNECTING ROD ASS'Y	2		5~~1~~12230-0270 ~~1860~~ 6～7含む Included 6～7
4- 6	5681-223-5006 ~~5089~~-0	ボルト・コネクティング ロッド BOLT, connecting rod	4		5~~1~~12235-0060 ~~0890~~
4- 7	5691-225-1062-0	ブッシュ・スモール エンド BUSH, small end	2		912251-0620
4- 8	5681-227-1005-0	コネクティングロッド ベアリングセット スタンダード CONNECTING ROD BEARING SET コネクティングロッドベアリング セットアンダサイズ S. T. D.	2		512271-0050
	5681-227-3005-0	CONNECTING ROD BEARING SET U. S.	2	0.25	512273-0050
	5681-227-4005-0	コネクティングロッド ベアリングセットアンダサイズ CONNECTING ROD BEARING SET コネクティングロッドベアリング セットアンダサイズ U. S.	2	0.50	512274-0050
	5681-227-5005-0	CONNECTING ROD BEARING SET コネクティングロッドベアリング セットアンダサイズ U. S.	2	0.75	512275-0050
	5681-227-6005-0	CONNECTING ROD BEARING SET コネクティングロッドベアリング セットアンダサイズ U. S.	2	1.00	512276-0050
	5681-227-7005-0	CONNECTING ROD BEARING SET U. S.	2	1.25	512277-0050
4- 9	5681-221-1009-0	ピストン ピン PIN, piston	2		512211-0090
4-10	5680-958-7001-0	スナップ リング SNAP-RING	4		509587-0010
4-11	5691-232-0614-~~0~~1	クランク シャフト ASSY CRANK SHAFT ASS'Y	1		912320-614~~0~~1 12含む Included 12
4-12	5690-815-1222-0	ストレート ピン PIN, straight	1		908151-2220
4-13	5691-233-0642-0	フライ ホイール ASSY FLY WHEEL ASS'Y	1		912330-6420 14含む Included 14
4-14	5691-233-3036-~~0~~1	リング ギヤー RING-GEAR	1		912333-036~~0~~1
4-15	~~5650~~ 5680-980-1001-0	ボール ベアリング BALL BEARING	1		509801-0010
4-16	5681-233-6002-0	ワッシャ フライホイール WASHER, flywheel	1		512336-0020
4-17	5690-803-0743-0	フェザ キー KEY, father	1		908030-7430
4-18	5691-252-1042-0	ギヤー、クランク シャフト GEAR, crank shaft	1		912521-0420
4-19	5680-900-0018-1	ボルト BOLT	6		509000-0181
4-20	5681-237-3605 ~~1080~~-0	プーリ・クランク シャフト PULLEY, crank shaft	1		5123~~7~~3-6050 ~~1-0850~~
4-21	5690-980-2606-0	ボルト BOLT	1		909802-6060
4-22	5691-237-9016-0	ワッシャ・クランク プーリ WASHER, crank pulley	1		912379-0160
4-23	5691-236-2039-0	オイル スワロー OIL THROWER	1		912362-0390

No. 5 バルブ　メカニズム
Fig. 5 VALVE MECAHNISM

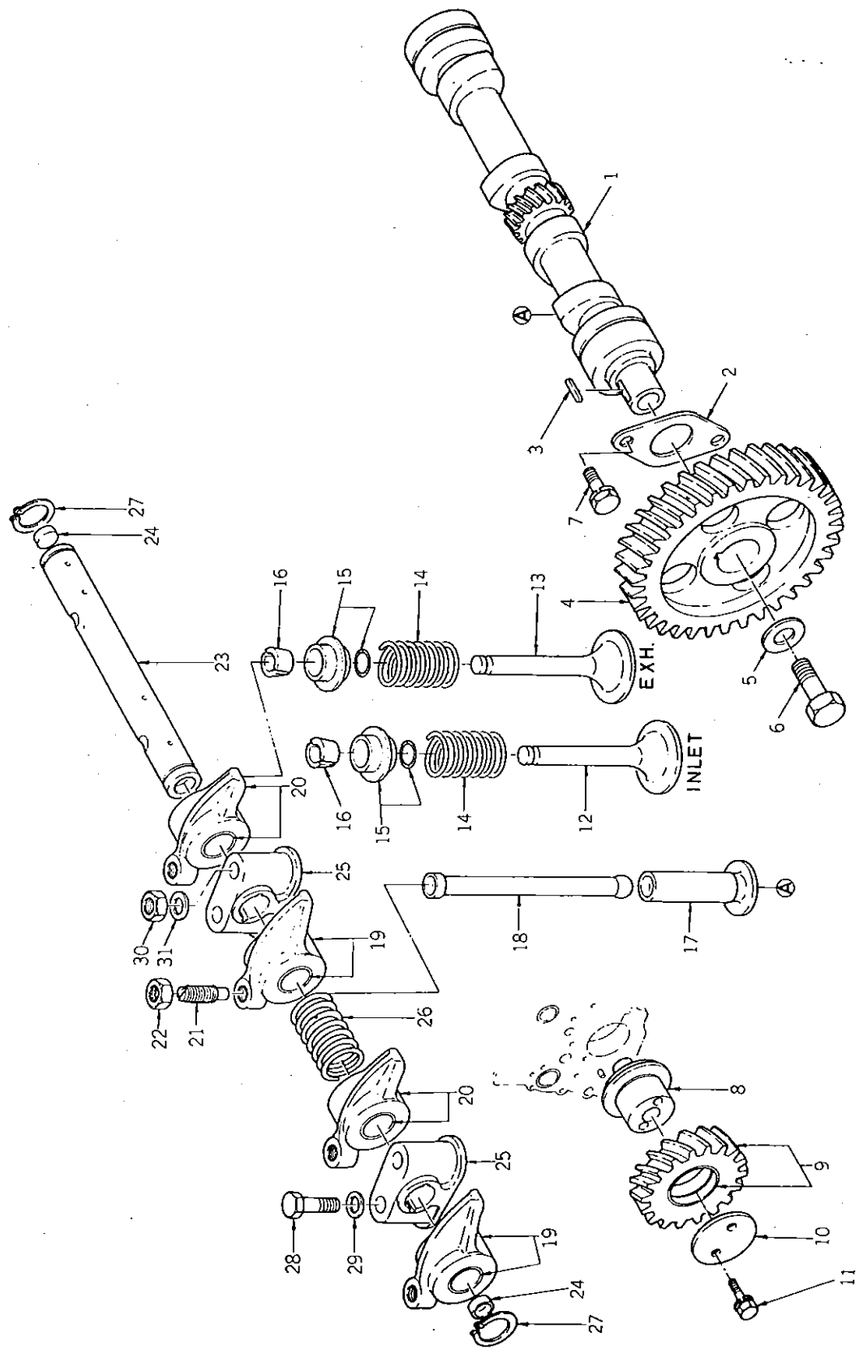

見出番号 Ref No.	部品コード Parts Code	品名 Name	個数 Q'ty	規格 Standard	備考 Remarks
5- 1	5681-251-1023-0	カム シャフト SHAFT, cam	1		512511-0230
5- 2	5691-168-1010-0	スラスト プレート PLATE, thrust	1		911681-0100
5- 3	5690-800-0718-0	キー KEY	1		908000-7180
5- 4	5691-252-2801-0	カム シャフト ギヤー GEAR, cam shaft	1		912522-8010
5- 5	5681-251-9002-1	ワッシャ・タイミング ホイール WASHER, timing wheel	1		512519-0021
5- 6	5680-900-0069-0	ボルト BOLT	1	L=25	509000-0690
5- 7	5690-190-0816-0	セムス ボルト SEMS BOLT	2		901900-8160
5- 8	5691-253-1024-0	シャフト・アイドル ギヤー SHAFT, idle gear	1		912531-0240
5- 9	5691-252-3080-0	アイドル ギヤー (ブッシュツキ) IDLE GEAR, with bush	1		912523-0800
	5691-252-8801-0	ブッシュ・アイドルギヤー BUSH, idle gear	1		912528-8010
5-10	5681-253-5005-0	スラスト カラー COLLAR, thrust	1		512535-0050
5-11	5680-900-0084-0	セムス ボルト SEMS BOLT	2		509000-0840
5-12	5691-255-1802-0	インレット バルブ VALVE, inlet	2		912551-8020
5-13	5691-255-2801-0	エキゾースト バルブ VALVE, exhaust	2		912552-8010
5-14	5691-256-1037-0	スプリング バルブ SPRING, valve	4		912561-0370
5-15	5691-256-3095-0	スプリング シート ASSY SPRING SEAT ASS'Y	4		912563-0950
5-16	5681-256-5004-0 ~~5691-256-5012-0~~	スプリット カラー COLLAR, sprit	8		512585-0040 ~~912565-0120~~
5-17	5691-257-1801-0	タペット TAPPET	4		912571-8010
5-18	5691-257-5168-0	ブッシュ ロッド ROD, push	4		912575-1680
5-19	5691-261-1347-0	ロッカ アーム ASSY (C) ROCKER ARM ASS'Y (C)	2		912611-3470
	5691-261-5018-0	ブッシュ BUSH	2		912615-0180
5-20	5691-261-1349-0	ロッカ アーム ASSY (D) ROCKER ARM ASS'Y (D)	2		912611-3490
	5691-261-5018-0	ブッシュ BUSH	2		912615-0180
5-21	5691-261-6023-0	アジャスト スクリュ SCREW, adjust	4		912616-0230
5-22	5690-911-1108-0	ナット NUT	4		909111-1080
5-23	5691-262-1126-0	ロッカ アーム シャフト SHAFT, rocker arm	1		912621-1260
5-24	5691-262-6005-0	プラグ・ロッカ アーム PLUG, rocker arm	2		912626-0050
5-25	5691-262-8093-0	ブラケット ロッカ アーム BRACKET, rocker arm	2		912628-0930
5-26	5690-994-0607-0	スプリング・コンプレッション SPRING COMP.	1		909940-6070
5-27	5690-918-0019-0	スナップ リング SNAP-RING	2		909180-0190
5-28	5690-105-0850-0	ボルト BOLT	2		901050-8500
5-29	5690-916-4008-0	ワッシャ WASHER	2		909164-0080
5-30	5690-911-0508-0	ナット NUT	2	M8	909110-5080
5-31	5690-916-4508-0	ワッシャ WASHER	2	M8	909164-5080

No. 6 フュエル システム
Fig. 6 FUEL SYSTEM

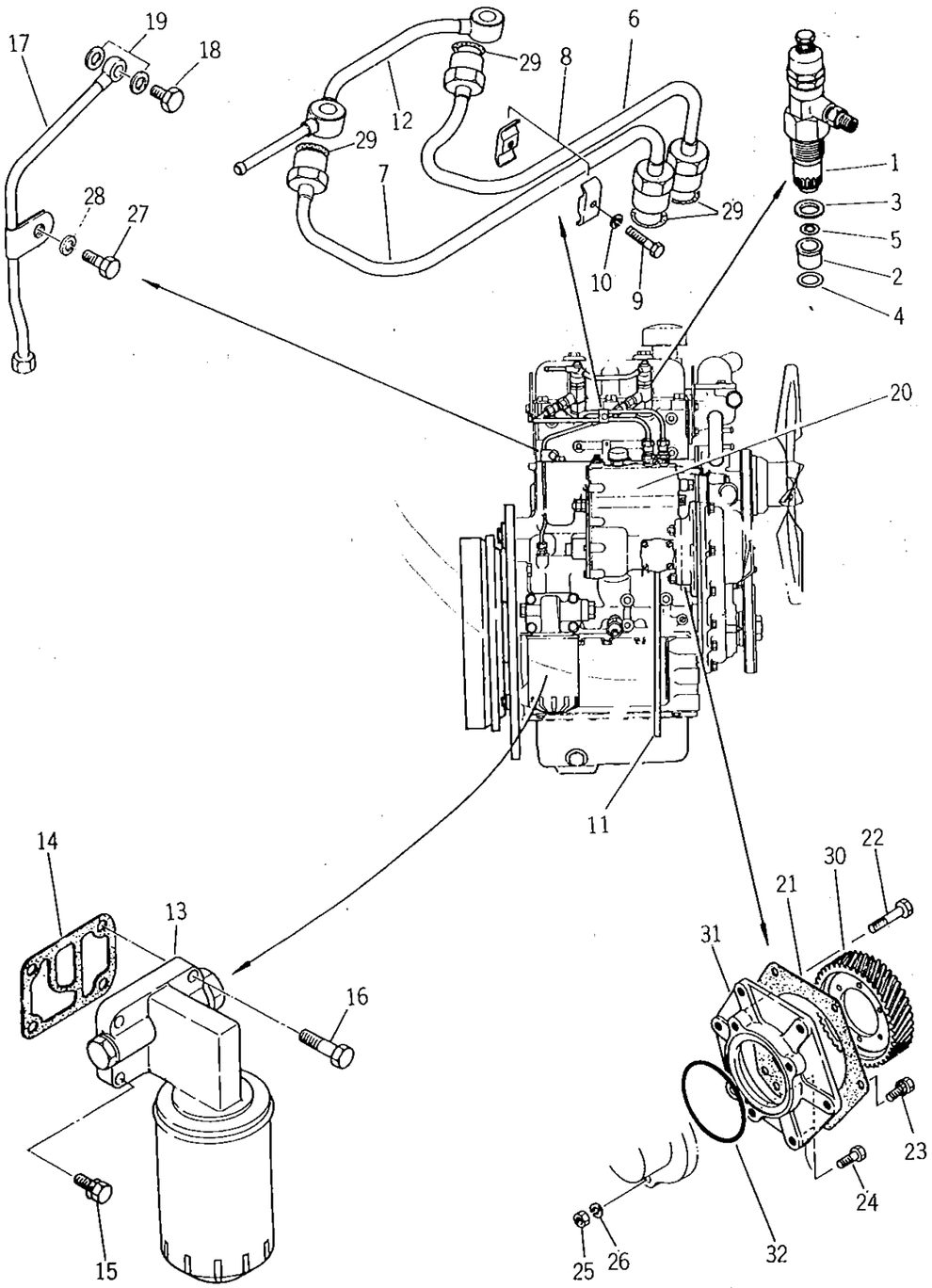

見出番号 Ref No.	部品コード Parts Code	品名 Name	個数 Q'ty	規格 Standard	備考 Remarks
6- 1	5681-531-1006-0	ノズル NOZZLE	2		515311-0060
	5681-533-0003-0	ノズル ホルダ HOLDER, nozzle	2		515330-0030
6- 2	5691-531-5027-0	シールド，ノズル ヒート SHIELD, nozzle heat	2		915315-0270
6- 3	5691-531-5026-0	ワッシャ，ノズル ホルダ WASHER, nozzle holder	2		915315-0260
6- 4	5691-531-5028-0	ワッシャ，ヒート シールド WASHER, heat shield	2		915315-0280
6- 5	5691-531-5074-0	ワッシャ，コルゲート WASHER, corrugated	2		915315-0740
6- 6	5691-541-2817-0	インジェクション パイプ ASSY №1 INJECTION PIPE ASS'Y NO. 1	1		915412-8170
6- 7	5691-541-2818-0	インジェクション パイプ ASSY №2 INJECTION PIPE ASS'Y NO. 2	1		915412-8180
6- 8	5691-541-9072-0	クリップ ASSY CLIP ASS'Y	1		915419-0720 9，10含む Included 9, 10
6- 9	5690-981-2539-0	スクリュ，クリップ フイキシング SCREW, clip fixing	1		909802-5390
6-10	5690-195-0505-0	S．W WASHER, spring	1	M5	901950-5050
6-11	5690-971-3057-0	ビニール パイプ PIPE, vinyl	1	L=130	909713-0570
6-12	5681-541-~~1258~~ 1546-0	フュエル パイプ ASSY FUEL PIPE ASS'Y	1		515411-~~2580~~ 5460
6-13	5691-320-1812-1	オイル フィルタ ASSY OIL FILTER ASS'Y	1		913201-8121 第9図参照 See Fig. 9
6-14	5691-321-9077-0	パッキン PACKING	1		913219-0770
6-15	5690-190-0835-0	セムス ボルト SEMS BOLT	3		901900-8350
6-16	5690-190-0845-0	ボルト BOLT	1		901900-8450
6-17	5691-331-2335-0	オイル パイプ ASSY OIL PIPE ASS'Y	1		913312-3350
6-18	5690-990-6105-1	ジョイント ボルト BOLT, joint	1		909906-1051
6-19	5690-992-0900-0	パッキン PACKING	2		909920-9000
6-20	5681-560-0657-1	インジェクション ポンプ ASSY INJECTION PUMP ASS'Y	1		515600-6571 TS1610用 for TS1610
6-20-1	5681-560-0658-1	インジェクション ポンプ ASSY INJECTION PUMP ASS'Y	1		515600-6581 TS1910用 for TS1910
6-21	5681-131-9056-0	パッキン PACKING	1		511319-0560
6-22	5690-105-5870-0	ボルト BOLT	1		901055-8700
6-23	5680-903-0015-0 ~~5690-191-0840-0~~	セムス ボルト SEMS BOLT	3		509030-0150 ~~901910-8400~~
6-24	5690-105-5855-0	ボルト BOLT	1		901055-8550
6-25	5690-911-0408-0	ナット NUT	1		909110-4080
6-26	5690-915-0508-0	S．W WASHER, spring	3	M8	909150-5080
6-27	5690-204-0814-0	ボルト BOLT	1		902040-8140
6-28	5690-915-0508-0	S．W WASHER, spring	1		909150-5080
6-29	5690-957-1408-0	パッキン PACKING	4		909571-4080
6-30	5681-252-4038-0	インジェクション ポンプ ギヤ GEAR, injection pump	1		512524-0380
6-31	5691-975-1803-0	ブラケット BRACKET	1		919751-8030
6-32	5680-962-3019-0 ~~5690-992-0740-0~~	Oリング O-RING	1		509623-0190 ~~909920-7400~~

No. 7 エンジン パーツ
Fig. 7 ENGINE PARTS

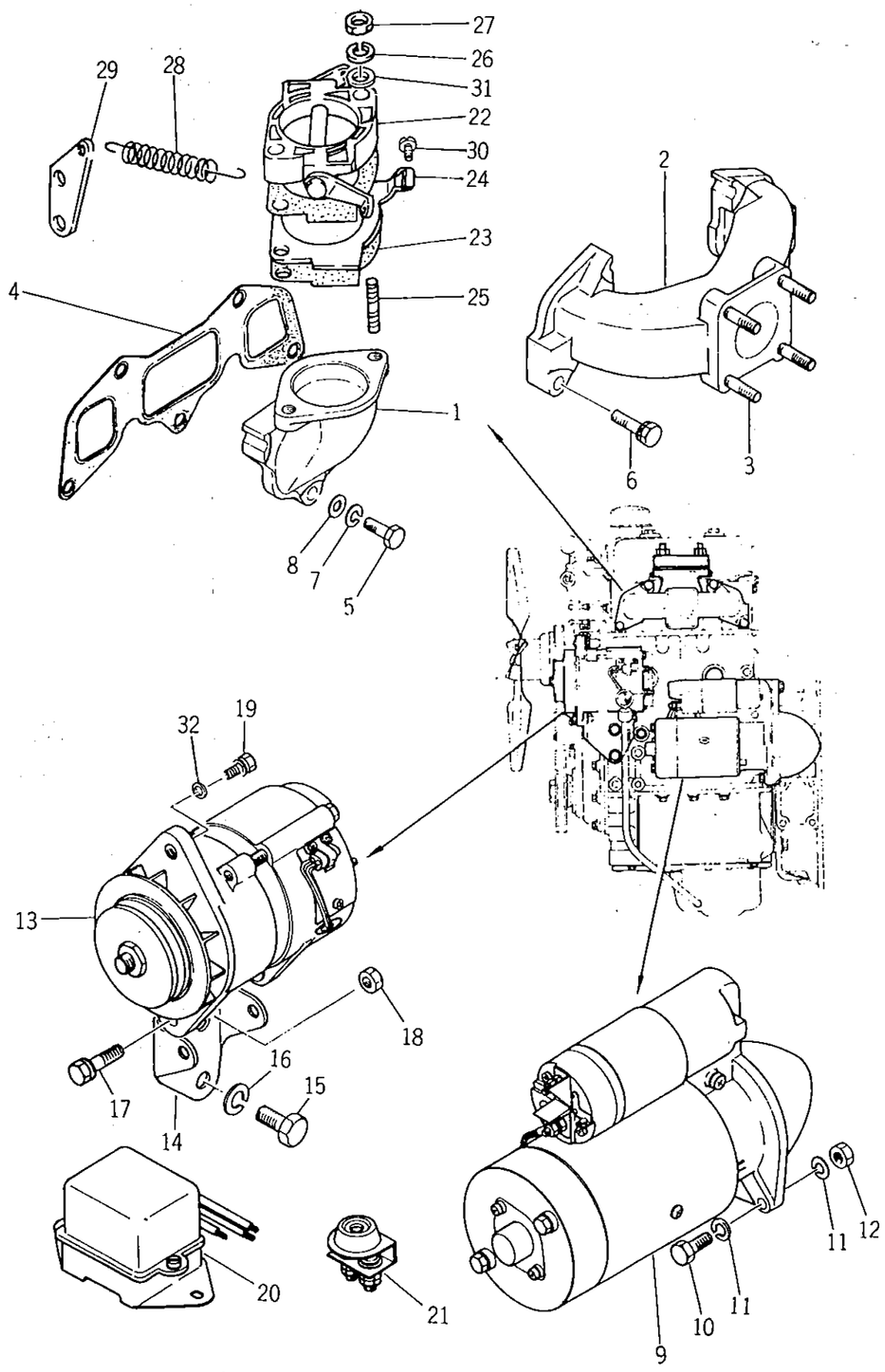

見出番号 Ref No.	部品コード Parts Code	品名 Name	個数 Q'ty	規格 Standard	備考 Remarks
7- 1	5691-411-2816-0	インレット マニホールド MANIFOLD, inlet	1		914112-8160
7- 2	5681-414-1035-0	エキゾースト マニホールド MANIFOLD, exhaust	1		514141-0350
7- 3	5690-411-0830-0	スタッド STUD	4		904110-8300
7- 4	5691-414-6088-0	ガスケット GASKET	1		914146-0880
7- 5	5690-966-0830-0 ~~104-5830-0~~	ボルト BOLT	1		909660-8300 ~~901045-8300~~
7- 6	5690-196-0835-0	セムス ボルト SEMS BOLT	4		901960-8350
~~7- 7~~	~~5690-915-0508-0~~	~~S.W WASHER, spring~~	~~1~~		~~909150-5080~~
~~7- 8~~	~~5690-916-4508-0~~	~~ワッシャ WASHER~~	~~1~~		~~909164-5080~~
7- 9	5688-110-0048-0	スタータ ASSY STARTER ASS'Y	1	12V	581100-0480 第10図参照（日立） See Fig. 10
7-10	5690-193-1240-0 ~~165-6240-0~~	コガタボルト BOLT	2	M12×45	901931-2400 ~~901650-2400~~
7-11	5690-915-0512-0	S.W WASHER, spring	2	M12	909150-5120
7-12	5690-912-0412-0	ナット NUT	2		909120-4120
7-13	5688-120-0114-0	ゼネレータ ASSY GENERATOR ASS'Y	1		581200-1140 第11図参照（日立） See Fig. 11
7-14	5691-971-1803-0	ブラケット BRACKET	1		919711-8030
7-15	5699-205-1225-0	ボルト BOLT	2		992051-2250
7-16	5690-915-0512-0	S.W WASHER, spring	2	M12	909150-5120
7-17	5690-197-0830-0	セムス ボルト SEMS BOLT	2		901970-8300
7-18	5690-911-0508-0	ナット NUT	2		909110-5080
7-19	5690-191-0820-0	セムスボルト SEMS BOLT	1		901910-8200
7-20	5698-225-3107-0	レギュレータ ASSY REGULATOR ASS'Y	1		982253-1070 日立
7-21	5698-253-0110-0	レジスタンス コントロール RESISTANCE, control	1		982530-1100
7-22	5691-432-0652-1	インテーク シャッタ ASSY INTAKE SHUTTER ASS'Y	1		914320-6521
7-23	5680-963-7015-0 ~~5690-992-1060-0~~	パッキン PACKING	2		509637-0150 ~~909921-0600~~
7-24	5681-431-9100-0	クリップ CLIP	1		514319-1000
7-25	5690-410-0848-0	スタッド STUD	2		904100-8480
7-26	5690-915-0508-0	S.W WASHER, spring	2		909150-5080
7-27	5690-911-0408-0	ナット NUT	2		909110-4080
7-28	5690-994-2600-0	リターン スプリング RETURN, spring	1		909942-6000
7-29	5691-433-4613-0	スプリング アイ EYE, spring	1		914334-6130
7-30	5699-344-0612-0	スクリュ SCREW	1		993440-6120
7-31	5690-916-4508-0	ワッシャ WASHER	2		909164-5080
7-32	5690-916-4708-0	ワッシャ WASHER	1		909164-7080

No. 8 オイルポンプ
Fig. 8 OIL PUMP

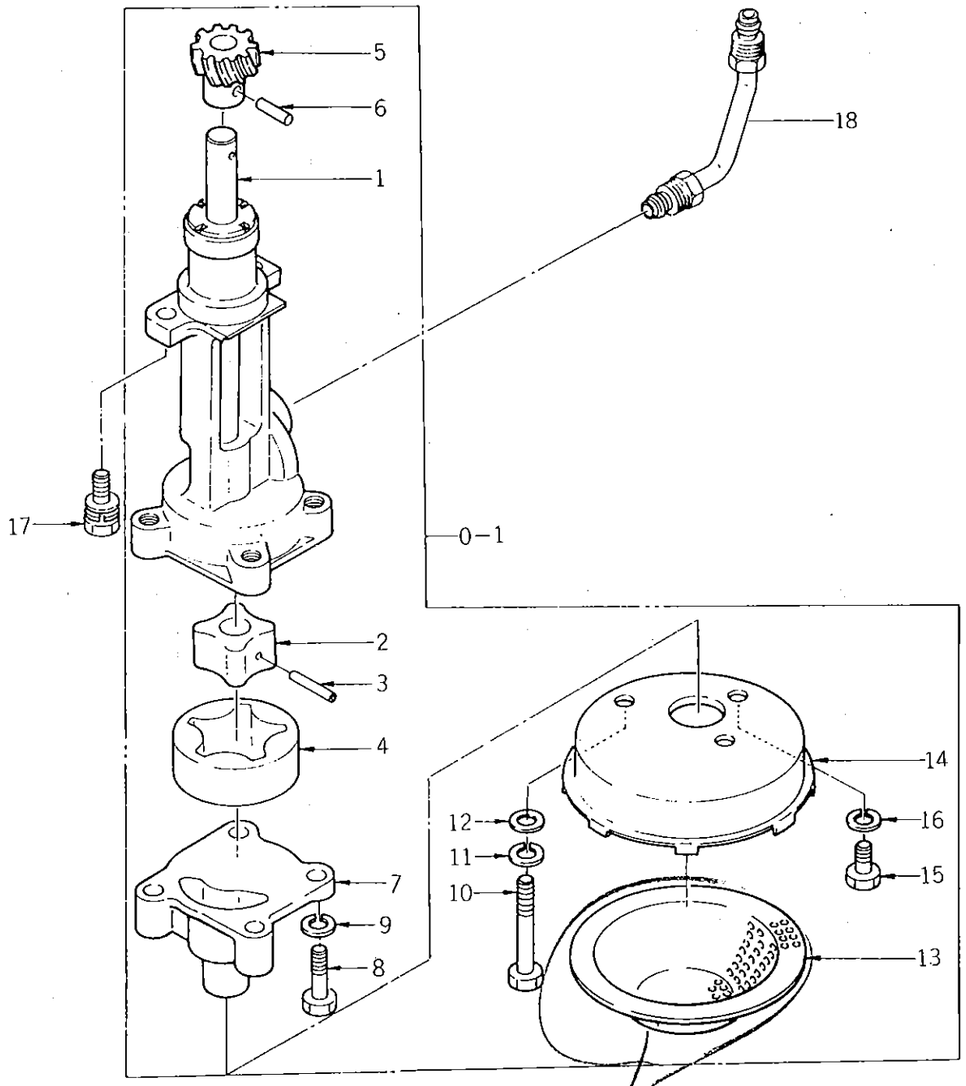

見出番号 Ref No.	部品コード Parts Code	品名 Name	個数 Q'ty	規格 Standard	備考 Remarks
8- 0-1	5691-310-0615-0	オイル ポンプ ASSY ストレーナツキ OIL PUMP ASS'Y, with strainer	1		913100-6150 1～16含む Included 1～16
8- 0-2	5691-311-0075-0	オイル ポンプ ASSY ストレーナナシ OIL PUMP ASS'Y, without strainer	1		913110-0750 1～12含む Included 1～12
8- 1	5691-312-3103-0	オイル ポンプ ドライブ シャフト SHAFT, oil pump drive	1		※913123-1030
8- 2	5691-312-1056-0	ロータ，オイル ポンプ ROTOR, oil pump	1		※913121-0560
8- 3	5691-312-9017-0	ピン PIN	1		※913129-0170
8- 4	5691-312-5047-0	オイル ポンプ ベン VENE, oil pump	1		※913125-0470
8- 5	5691-312-8079-0	ピニオン PINION	1		913128-0790
8- 6	5690-987-6084-0	ピン PIN	1		909876-0840
8- 7	5691-311-3086-0	オイル ポンプ カバー COVER, oil pump	1		913113-0860
8- 8	5690-104-5850-0	ボルト BOLT	2	90	901045-8500
8- 9	5690-915-0508-0	S.W WASHER, spring	2	M8	909150-5080
8-10	5690-204-0825-0	ボルト BOLT	2		902040-8250
8-11	5690-915-0508-0	S.W WASHER, spring	2	M8	909150-5080
8-12	5690-916-4508-0	ワッシャ WASHER	2		909164-5080
8-13	5691-314-3603-0	ゴーズ，オイル ストレーナ GAUZE, oil strainer	1		913143-6030
8-14	5691-314-1604-1	ケース CASE	1		913141-6041
8-15	5690-204-0812-0	ボルト BOLT	1		902040-8120
8-16	5690-915-0508-0	S.W WASHER, spring	1	M8	909150-5080
8-17	5690-197-0825-0	セムス ボルト SEMS BOLT	2		901970-8250
8-18	5691-331-2325-0	オイル パイプ ASSY OIL PIPE ASS'Y	1		913312-3250
19	5691-312-0601-0	ロータ・セット	1		913128-6010 1,2,3,4 含む

※ 単品販売せず、5691-312-0601-0 で注文のこと (Rotor set)

No. 9 オイルフィルタ
Fig. 9 OIL FILTER

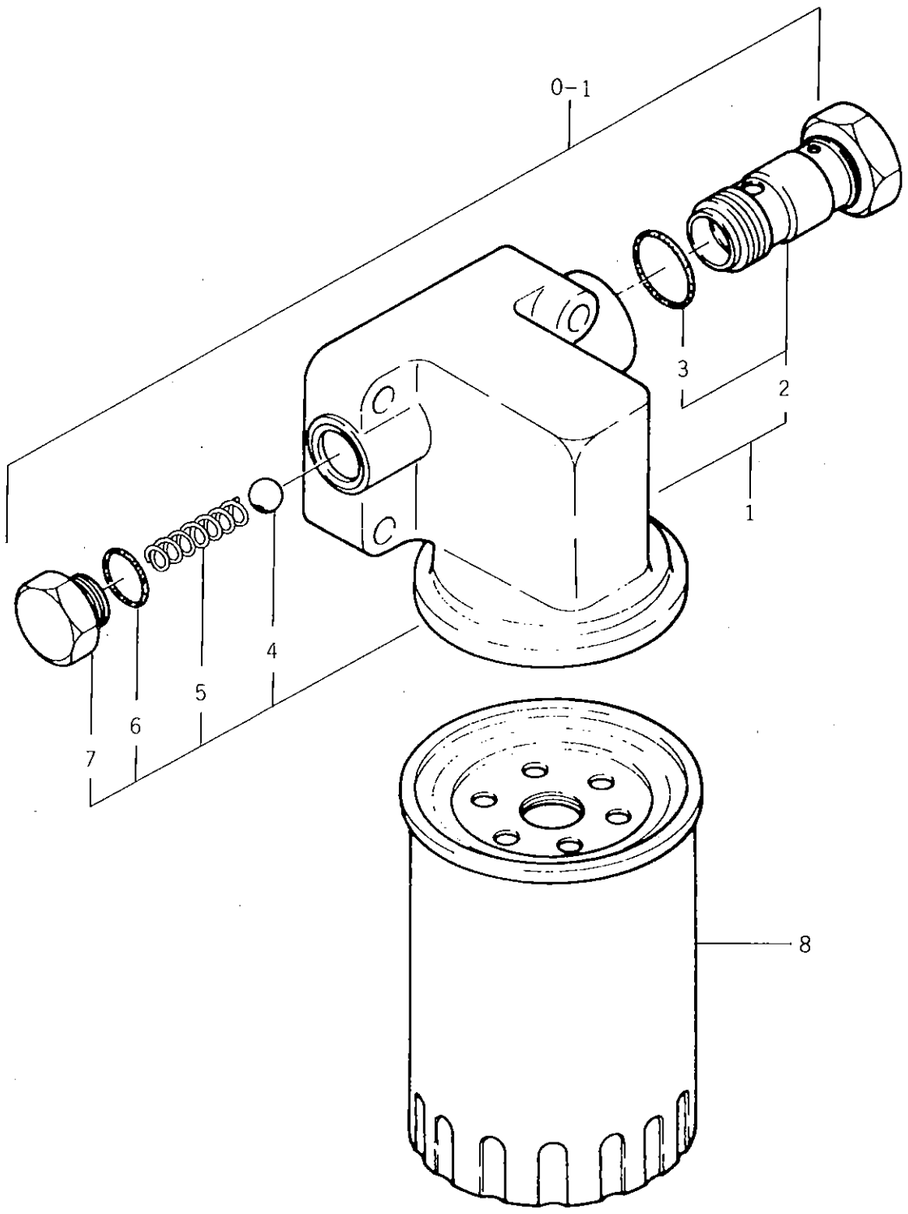

見出番号 Ref No.	部品コード Parts Code	品名 Name	個数 Q'ty	規格 Standard	備考 Remarks
9- 0-1	5691-320-1812-1	オイル フィルタ ASSY OIL FILTER ASS'Y	1		6 913201-8121 1～8を含む Included 1～8
9- 1	5691-316-0081-0	オイル フィルタ カバー ASSY • COVER, oil filter	1		913160-0810 2～8を含む Included 2～8
9- 2	5691-316-0068-0	リリーフ バルブ ASSY (パッキンツキ) • RELIEF VALVE ASS'Y, with packing	1		913160-0680
9- 3	5690-992-0525-0	Oリング • O-RING	1		909920-5250
9- 4	5690-009-7011-0	ボール, セフティ バルブ • BALL, safety valve	1		900097-0110
9- 5	5690-994-0582-0	スプリング コイル • SPRING, coil	1		909940-5820
9- 6	5690-992-0841-0	パッキン • PACKING	1		909920-8410
9- 7	5691-326-3011-0	キャップ, バルブ スプリング • CAP, valve spring	1		913263-0110
9- 8	5691-324-0804-1	カートリッジ • CARTRIDGE	1		913240-8041

No. 10 スタータ
Fig. 10 STARTOR

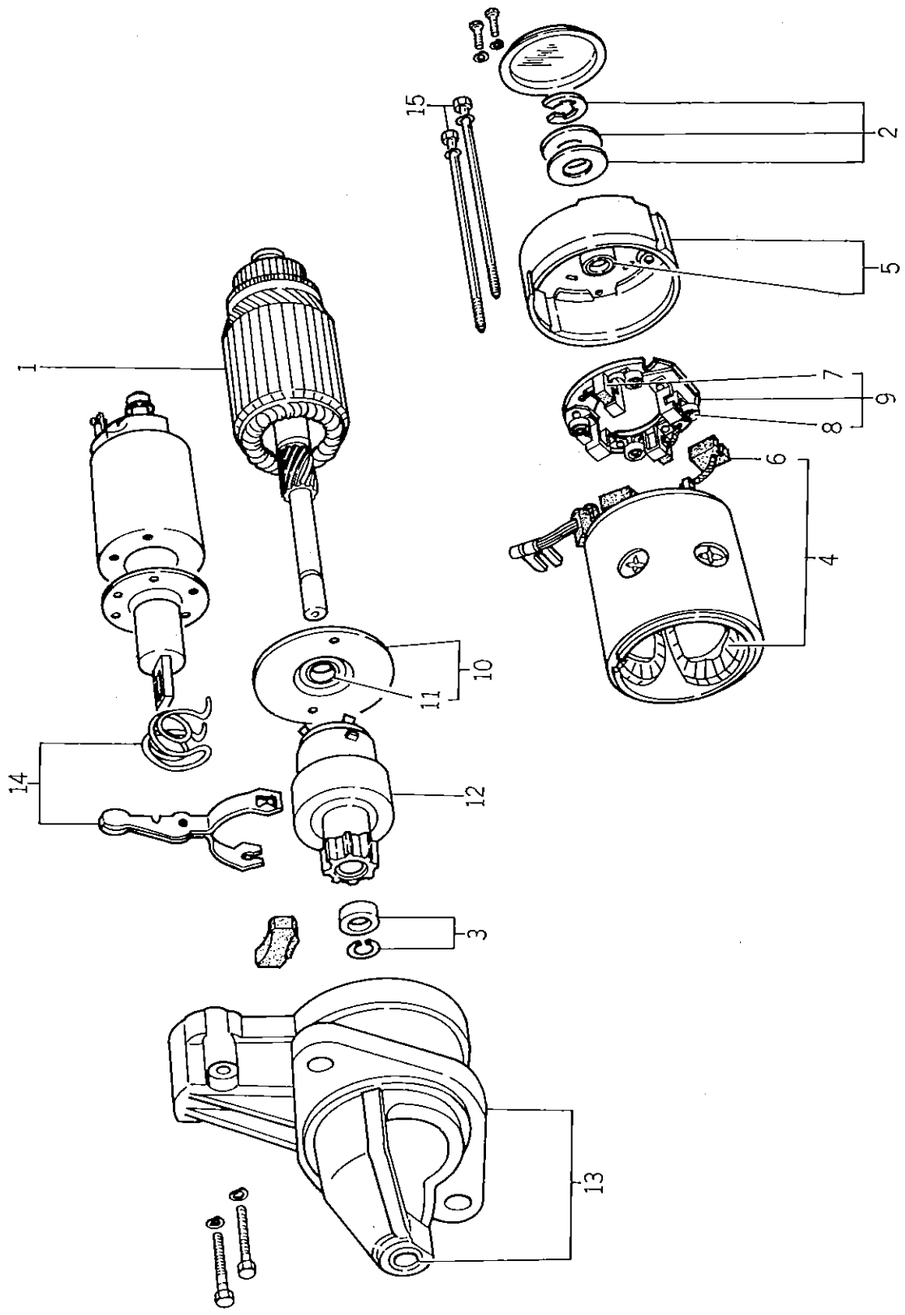

見出番号 Ref No.	部品コード Parts Code	品名 Name	個数 Q'ty	規格 Standard	備考 Remarks
10- 0-1	5688-110-0048-0	スターチング モータ ASSY STARTER MOTOR ASS'Y	1		1～15含む 日立 581100-0480 Included 1～15 (SU4-207)
10- 1	5688-112-1011-0	アマチャ ASSY • ARMATURE ASS'Y	1		581121-0110 (2114-51004)
10- 2	5688-112-9056-0	スラスト ワッシャ キット • THRUST WASHER KIT	1		581129-0560
10- 3	5688-112-9057-0	ピニオン ストッパ SET • PINION STOPPER SET	1		581129-0570
10- 4	5688-111-2008-0	フィールド コイル ASSY • FIELD COIL ASS'Y	1		(2114-42007) 6含む 581112-0080 Included 6
10- 5	5688-111-5010-0	リヤ カバー ASSY • REAR COVER ASS'Y	1		581115-0100 (2114-23001)
10- 6	5688-111-6008-0	ブラシ (+) • BRUSH (+)	2		581116-0080
10- 7	5688-111-6009-0	ブラシ (−) • BRUSH (-)	2		581116-0090
10- 8	5688-111-7001-0	ブラシ スプリング • BRUSH SPRING	4		581117-0010 (2114-5360) 7，8含む
10- 9	5688-111-8007-0	ブラシ ホルダ ASSY • BRUSH HOLDER ASS'Y	1		581118-0070 Included 7, 8 (2114-54001) 11含む
10-10	5688-111-4009-0	センタ ブラケット ASSY • CENTER BRACKET ASS'Y	1		581114-0090 Included 11
10-11	5688-111-4010-0	センタ メタル • METAL, center	1		581114-0100
10-12	5688-112-3006-0	ピニオン クラッチ ASSY • PINION CLUTCH ASS'Y	1		581123-0060 (2114-85003)
10-13	5688-111-3013-0	ギヤ ケース ASSY • GEAR CASE ASS'Y	1		581113-0130 (2114-76005)
10-14	5688-112-7011-0	シフト レバー ASSY • SHIFT LEVER ASS'Y	1		581127-0110
10-15	5688-112-9058-0	スルーボルト • BOLT	2		581129-0580

No. 11　ゼネレータ
Fig. 11　GENERATOR

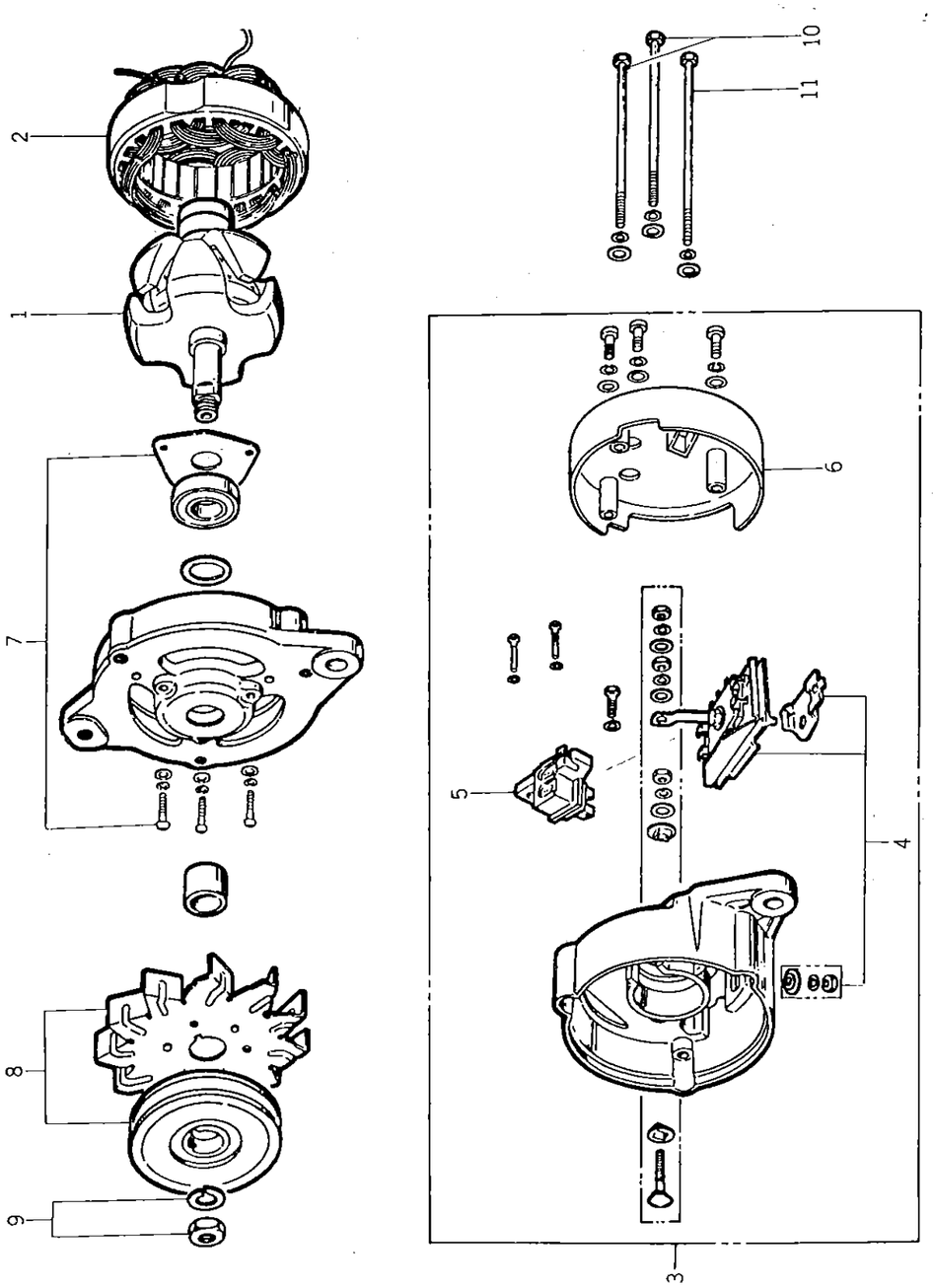

見出番号 Ref No.	部品コード Parts Code	品名 Name	個数 Q'ty	規格 Standard	備考 Remarks
11- 0-1	5688-120-0114-0	ゼネレーター ASSY GENERATOR ASS'Y (LT120-05)	1		581200-1140 1～11含む Included 1～11
11- 1	5688-122-1030-0	ロータ ASSY • ROTOR ASS'Y	1		581221-0300
11- 2	5688-121-1024-0	ステータ ASSY • STATER ASS'Y	1		581211-0240 (L135N-2200)
11- 3	5688-121-3033-0	リヤ カバー ASSY • REAR COVER ASS'Y	1		581213-0330
11- 4	5698-223-1619-0	レクチファイヤ ASSY • RECTIFIER ASS'Y	1		982231-6190 (L125-6320)
11- 5	5688-121-5008-0	ブラシ ホルダ ASSY • BRUSH HOLDER ASS'Y	1		581215-0080
11- 6	5688-121-8009-0	レクチファイヤ カバー • COVER, rectifier	1		581218-0090
11- 7	5698-223-1308-0	フロント カバー ASSY • FRONT COVER ASS'Y	1		982231-3080
11- 8	5688-122-2032-0	プーリ ASSY • PULLEY ASS'Y	1		581222-0320
11- 9	5698-223-5074-0	プーリ フィクシング ナット • NUT, pulley fixing	1		982235-0740
11-10	5698-223-5072-0	スルー ボルト • THROUGH BOLT	2		982235-0720
11-11	5688-122-9042-0	スルー ボルト • THROUGH BOLT	1		581229-0420

No.12 ツール
Fig.12 TOOLS

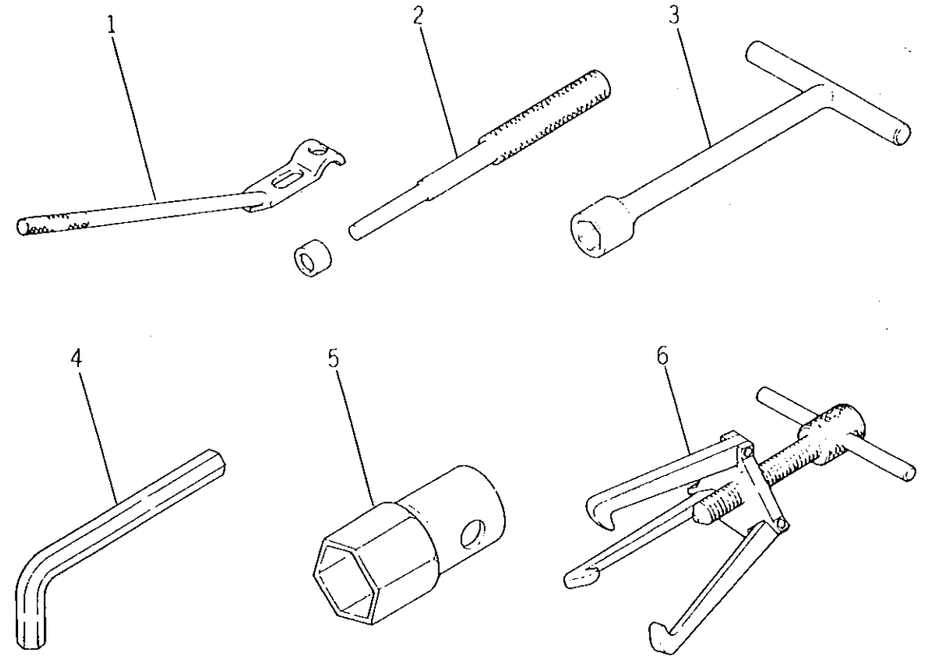

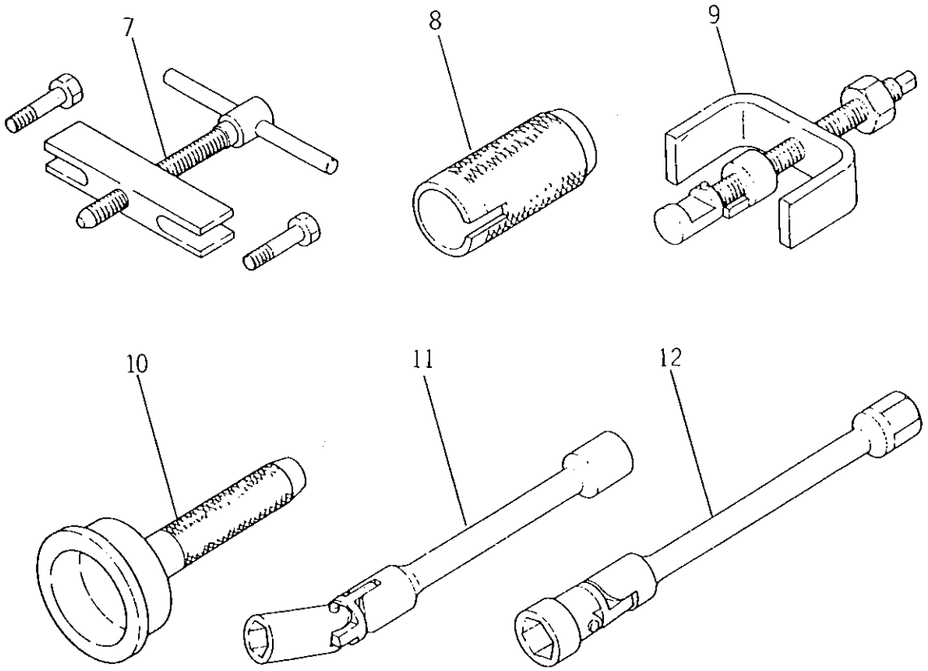

見出番号 Ref No.	部品コード Parts Code	品名 Name	個数 Q'ty	規格 Standard	備考 Remarks
12- 1	5698-523-1423-0	リプレーサ，バルブスプリング REPLACE, valve spring	1		985231-4230 ★
12- 2	5698-523-1212-0	リプレーサ，バルブ ガイド REPLACE, valve guide	1		985231-2120 ★
12- 3	5698-511-3503-0	レンチ．オイル パン WRENCH, oil pan	1		985113-5030 ★
12- 4	5698-511-1601-0	レンチ，インサイド ヘクス WRENCH, inside hex	1		985111-6010 ★
12- 5	5698-511-1340-0	レンチ スターティング クロー WRENCH, starting clow	1		985111-3400 ★
12- 6	5698-521-0062-0	プーラ ASSY PULLER ASS'Y	1		985210-0620 ★
12- 7	5698-521-0063-0	プーラ ASSY PULLER ASS'Y	1		985210-0630 ★
12- 8	5698-522-0021-0	セッティング ツール SETTING TOOL	1		985220-0210 ★
12- 9	5698-523-1807-0	プーラ パイロット ベアリング PULLER, pilot bearing	1		985231-8070 ★
12-10	5698-522-1279-0	セッティング ツール SETTING TOOL	1		985221-2790 ★
12-11	5698-511-3701-0	レンチ，インジェクション ポンプ WRENCH, injection pump	1		985113-7010 ★
12-12	5698-511-3703-0	レンチ，インジェクション ポンプ WRENCH, injection pump	1		985113-7030 ★

No. 13 インジェクションポンプ
Fig. 13 INJECTION PUMP

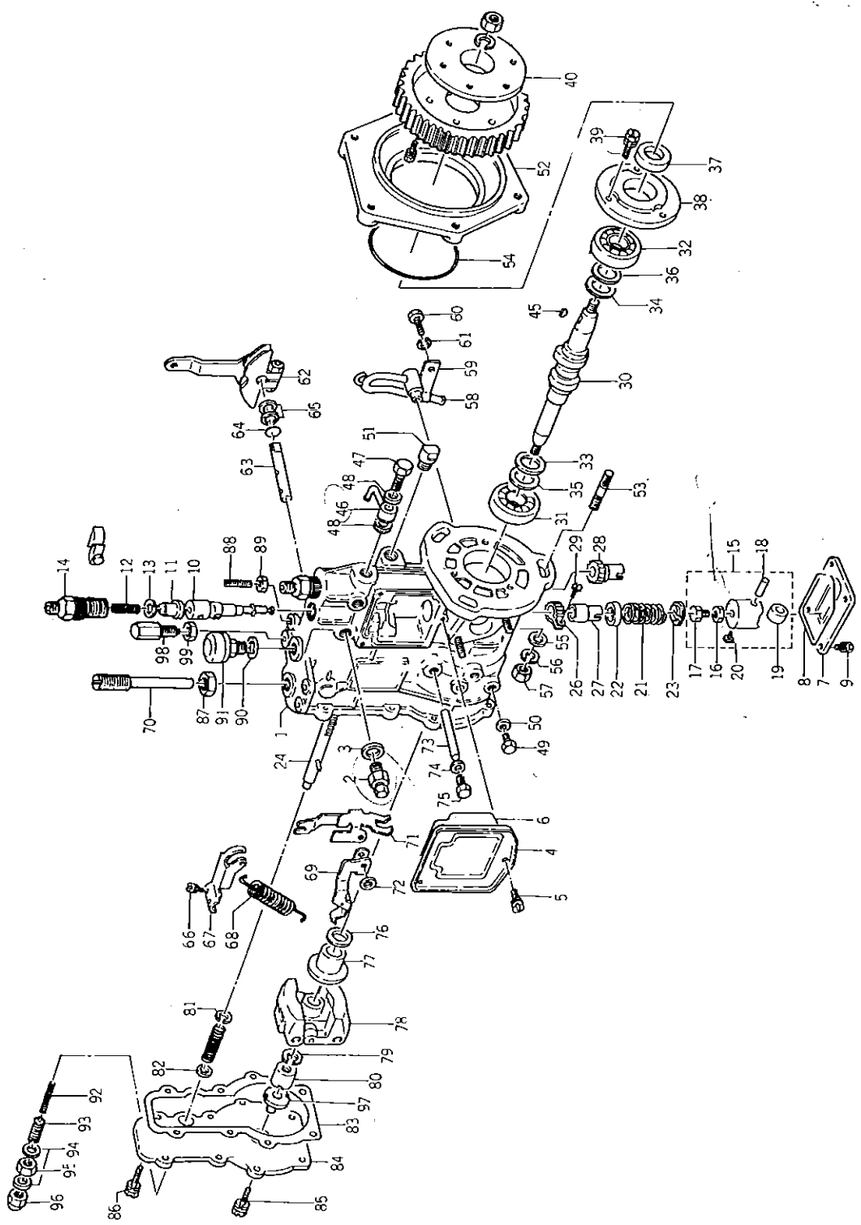

見出番号 Ref No.	部品コード Parts Code	品名 Name	個数 Q'ty	規格 Standard	備考 Remarks
13-0-1	5681-560-0657-0	フュエル インジェクション ポンプ ASSY FUEL INJECTION PUMP ASSY	1		TS1610用 515600-6574 For TS1610
13-0-2	5681-560-0658-0	フュエル インジェクション ポンプ ASSY FUEL INJECTION PUMP ASSY	1		TS1910用 515600-6584 For TS1910
13-1	5681-561-1043-0	ポンプ ハウジング • HOUSING, pump	1		515611-0430
13-2	5641-561-9024-0	ボルト • BOLT	1		115619-0240
13-3	5641-563-9008-0	ガスケット • GASKET	1		115639-0080
13-4	5681-561-2006-0	カバー • COVER	1		515612-0060
13-5	5698-841-0406-0	スクリュ • SCREW	3		988410-4060
13-6	5681-561-9079-0	リング シール • SEAL-ring	1		515619-0790
13-7	5681-561-2007-0	カバー • COVER	1		515612-0070
13-8	5681-561-9082-0	リング シール • SEAL, ring	1		515619-0820
13-9	5698-841-0406-0	スクリュ • SCREW	4		988410-4060
13-10	5681-563-2004-0	プランジャ ASSY • PLUNGER ASSY	2		515632-0040
13-11	5681-564-1007-0	デリバリ バルブ • DELIVERY, valve	2		515641-0070
13-12	5698-124-1303-0	スプリング • SPRING	2		981241-3030
13-13	5681-563-9003-0	ガスケット • GASKET	2		515639-0030
13-14	5698-124-1416-0	ホルダ • HOLDER, D.V.	2		981241-4160
13-15	5698-122-1243-0	タペット • TAPPET	2		981221-2430
13-16	5698-841-0484-0	ナット • NUT	2		988410-4840
13-17	5681-562-9007-0	タペット ボルト • BOLT, tappet	2		515629-0070
13-18	5698-122-1244-0	ピン • PIN	2		981221-2440
13-19	5698-135-1403-0	ローラ • ROLLER	2		981351-4030
13-20	5698-122-1246-0	ガイド • GUIDE	2		981221-2460
13-21	5698-124-1307-0	プランジャ スプリング • SPRING, plunger	2		981241-3070
13-22	5681-563-9004-0	シート スプリング • SPRING, seat	2		515639-0040
13-23	5698-124-5035-0	シート スプリング • SPRING, seat	2		981245-0350
13-24	5698-123-3701-0	ラック コントロール • CONTROL, rack	1		981233-7010
13-25	5641-563-9003-0	スクリュ • SCREW	1		115039-0030
13-26	5681-563-6001-0	ピニオン • PINION	1		515639-0010
13-27	5681-563-5001-0	スリーブ コントロール • CONTROL, sleeve	1		515635-0010
13-28	5681-563-5002-0	スリーブ コントロール • CONTROL, sleeve	1		515635-0020
13-29	5698-123-5003-0	スクリュ • SCREW	1		981235-0030
13-30	5681-562-1014-0	カムシャフト • CAMSHAFT	1		515621-0140
13-31	5690-009-0066-0	ベアリング • BEARING	1		900090-0660
13-32	5690-009-0233-0	ベアリング • BEARING	1		900090-2330
13-33	5698-122-5067-0	リング • RING	1		981225-0670
13-34	5681-562-9022-0	リング • RING	1		515629-0220
13-35	5698-122-5027-0	シム • SHIM	A/R		981225-0270
	5681-562-9016-0	シム • SHIM	A/R		515629-0160

No. 13

見出番号 Ref No.	部品コード Parts Code	品名 Name	個数 Q'ty	規格 Standard	備考 Remarks
	5698-122-5028-0	シム • SHIM	A/R		981225-0280
	5698-122-5029-0	シム • SHIM	A/R		981225-0290
	5698-122-5030-0	シム • SHIM	A/R		981225-0300
	5698-122-5031-0	シム • SGIM	A/R		981225-0310
	5698-122-5032-0	シム • SHIM	A/R		981225-0320
	5681-561-9038-0	シム • SHIM	A/R		515619-0380
	5698-841-0409-0	シム • SHIM	A/R		988410-4090
	5681-561-9039-0	シム • SHIM	A/R		515619-0390
	5641-561-9090-0	シム • SHIM	A/R		115619-0900
13-36	5698-122-5627-0	シム • SHIM	A/R		981225-0270
	5698-122-5028-0	シム • SHIM	A/R		981225-0280
	5698-122-5029-0	シム • SHIM	A/R		981225-0290
	5698-122-5030-0	シム • SHIM	A/R		981225-0300
	5698-122-5031-0	シム • SHIM	A/R		981225-0310
	5698-122-5032-0	シム • SHIM	A/R		981225-0320
	5681-561-9038-0	シム • SHI M	A/R		515619-0380
	5698-841-0409-0	シム • SHIM	A/R		988410-4090
	5681-561-9039-0	シム • SHIM	A/R		515619-0390
	5641-561-9090-0	シム • SHIM	A/R		115619-0900
13-37	5698-122-5041-0	シール オイル • SEAL oil	1		981225-0410
13-38	5681-561-2005-0	カバー • COVER	1		515612-0050
13-39	5690-190-0614-0	ボルト • BOLT	3		901900-6140
13-40	5681-252-4040-0	カップリング • COUPRING	1		512524-0400
13-45	5681-561-9029-0	キー ウッドラフ • WOODRUFF, key	1		515619-0290
13-46	5681-561-9089-0	パイプ • PIPE	1		515619-0890
13-47	5698-139-3101-0	ボルト・アイ • EYE -bolt	1		981393-1010
13-48	5641-564-9003-0	ガスケット • GASKET	2		115649-0030
13-49	5681-572-9098-0	プラグ • PLUG	2		515729-0980
13-50	5698-131-5062-0	ガスケット • GASKET	2		981315-0620
13-51	5681-561-9086-0	キャップ • CAP	1		515619-0860
13-52	5681-975-1028-0	ブラケット • BRACKET	1		519751-0280
13-53	5698-841-0489-0	スタッド • STUD	3		988410-4890
13-54	5681-561-9061-0	Oリング • O-RING	1		515619-0610
13-55	5690-916-0608-0	ナミマルザガネ • WASHER	3		909160-6080
13-56	5690-915-0508-0	S・W • WASHER-spring	3		909150-5080
13-57	5690-911-0408-0	ナット • NUT	3		909110-4080
13-58	5698-139-3902-0	パイプ • PIPE	1		981393-9020
13-59	5681-561-9063-0	クリップ • CLIP	1		515619-0630

(Ref. No. 13-41～44は欠番です。)

見出番号 Ref No.	部品コード Parts Code	品名 Name	個数 Q'ty	規格 Standard	備考 Remarks
13-60	5698-139-3102-0	ボルト BOLT	1		981393-1020
13-61	5690-915-0506-0	S.W WASHER, spring	1		909150-5060
13-62	5681-572-5051-0	レバー LEVER	1		515725-0510
13-63	5681-572-9125-0	シャフト SHAFT	1		515729-1250
13-64	5698-132-5512-0	Oリング O-RING	1		981325-5120
13-65	5698-132-~~6~~5173-0	シム SHIM	A/R		981325-1730
	5698-132-5097-0	シム SHIM	A/R		981325-0970
13-66	5698-841-0406-0	スクリュ SCREW	2		988410-4060
13-67	5681-572-5052-0	レバー スイベル SWIVEL, lever	1		515725-0520
13-68	5698-132-2258-0	スプリング SPRING, gov	1		981322-2580
13-69	5681-572-5053-0	レバー テンション TENSION, lever	1		515725-0530
13-70	5681-572-9160-0	キャプスル スプリング SPRING, capsule	1		515729-1600
13-71	5681-572-5054-0	レバー ガイド GUIDE, lever	1		515725-0540
13-72	5681-572-9129-0	スペーサ SPACER	1		515729-1290
13-73	5681-572-9130-0	ピン PIN	1		515729-1300
13-74	5641-563-9009-0	ガスケット GASKET	2		115639-0090
13-75	5698-121-5107-0	プラグ PLUG	2		981215-1670
13-76	5681-572-9134-0	シム SHIM	A/R		515729-1340
	5681-572-9135-0	シム SHIM	A/R		515729-1350
	5698-139-3301-0	シム SHIM	A/R		981393-3010
	5681-572-9137-0	シム SHIM	A/R		515729-1370
	5698-139-3302-0	シム SHIM	A/R		981393-3020
	5698-139-3303-0	シム SHIM	A/R		981393-3030
	5698-139-3304-0	シム SHIM	A/R		981393-3040
	5698-139-3305-0	シム SHIM	A/R		981393-3050
13-77	5681-572-9142-0	スリーブ SLEEVE	1		515729-1420
13-78	5698-132-3302-0	フライウェイト ASSY FLYWEIGHT ASSY	1		981323-3020
13-79	5690-915-0508-0	S.W WASHER, spring	1		909150-5080
13-80	5698-841-0494-0	ナット NUT	1		988410-4940
13-81	5698-139-3701-0	シート スプリング SPRING-seat	1		981393-7010
13-82	5698-139-1301-0	ナミマルザガネ WASHER	A/R		981391-3010
	5698-139-1302-0	ナミマルザガネ WASHER	A/R		981391-3020
	5698-139-3306-0	シム SHIM	A/R		981393-3060
	5698-139-3307-0	シム SHIM	A/R		981393-3070
13-83	5681-561-9023-0	ガスケット GASKET	1		515619-0230
13-84	5681-572-1028-0	カバー COVER	1		515721-0280
13-85	5681-572-9058-0	ボルト BOLT	7		515729-0580
13-86	5681-561-9067-0	ボルト BOLT	1		515619-0670

No. 13

見出番号 Ref No.	部品コード Parts Code	品名 Name	個数 Q'ty	規格 Standard	備考 Remarks
13-87	5681-572-9151-0	ナット ロック LOCK, nut	1		515729-1510
13-88	5698-841-0390-0	スクリュ SCREW	1		988410-3900
13-89	5698-132-5081-0	ナット NUT	1		981325-0810
13-90	5641-563-9008-0	ガスケット GASKET	1		115639-0080
13-91	5698-131-5214-0	ブリーザ エア AIR, breather	1		981315-2140
13-92	5681-561-9068-0	スプリング SPRING	1		515619-0680
13-93	5681-561-9069-0	スクリュ ガイド GUIDE, screw	1		515619-0690
13-94	5698-139-3907-0	ガスケット GASKET	2		981393-9070
13-95	5698-139-3204-0	ナット NUT	1		981393-2040
13-96	5698-132-5112-0	ナット キャップ CAP, nut	1		981325-1120
13-97	5681-572-9109-0	シャフト SHAFT	1		515729-1090
13-98	5698-139-3909-0	キャプスル スプリング SPRING-capsule	1		981393-9090
13-99	5698-131-5181-0	ナット NUT	1		981315-1810

シャシ
CHASSIS

NO.15 ラジエータ
Fig.15 RADIATOR

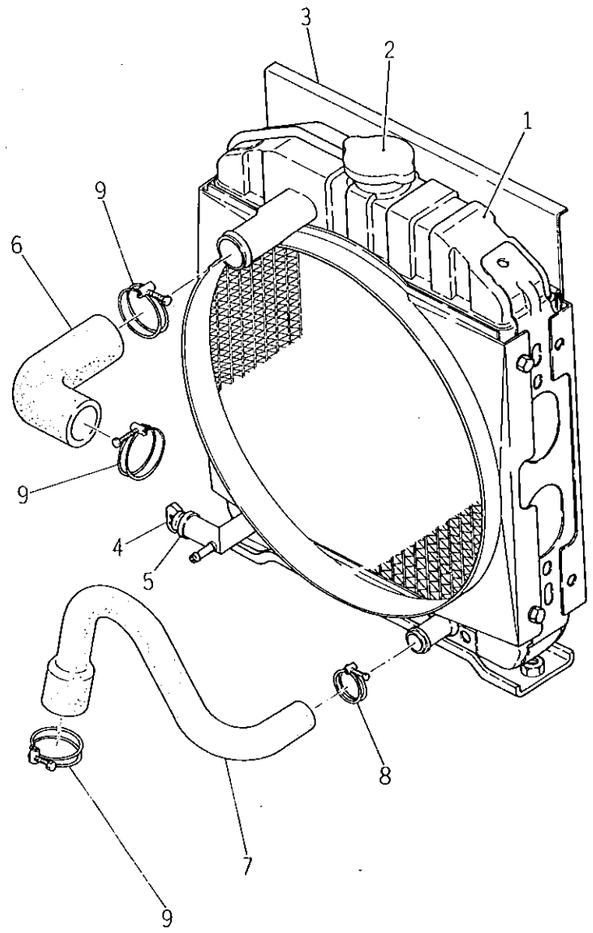

見出番号 Ref No.	部品コード Parts Code	品名 Name	個数 Q'ty	規格 Standard	備考 Remarks
15- 1	1421-101-3100-0	ラジエター ASSY RADIATOR ASS'Y	1		1610GLF NO. 20001~200545 1910GLF NO. 1~755
15- 2	1421-101-3130-0	キャップ . CAP	1		
15- 3	1421-101-3120-0	カナアミ . NET	1		
15- 4	1424-101-2030-0	プラグ . PLUG	1		
15- 5	1424-101-2040-0	パッキン . PACKING	1		
15- 6	1421-101-0110-0	ラバーホース ラジエター アッパ HOSE, rubber radiator upper	1		1610GLF NO. 20001~200548 1910GLF NO. 1~755
15- 7	1421-101-0090-0	ラバーホース ラジエター ロワー HOSE, rubber radiator lower	1		
15- 8	1421-101-0120-0	クリップ (33) CLIP (33)	1		
15- 9	1424-101-0040-0	クリップ (45) CLIP (45)	3		
15-1a	1421-101-3101-0	ラジエター ASSY	1		NO. 200549~ (1610GLF) NO. 756~ (1910GLF)
15-6a	1421-101-0111-0	ラバーホース ラジエター アッパ	1		
15-10	1421-903-0270-0	ナトウエキチュウイフダ (シール)	1		
15-11	1421-903-0280-0	〃 (マルビン)	1		

No. 16 インテークシステム
Fig. 16 INTAKE SYSTEM

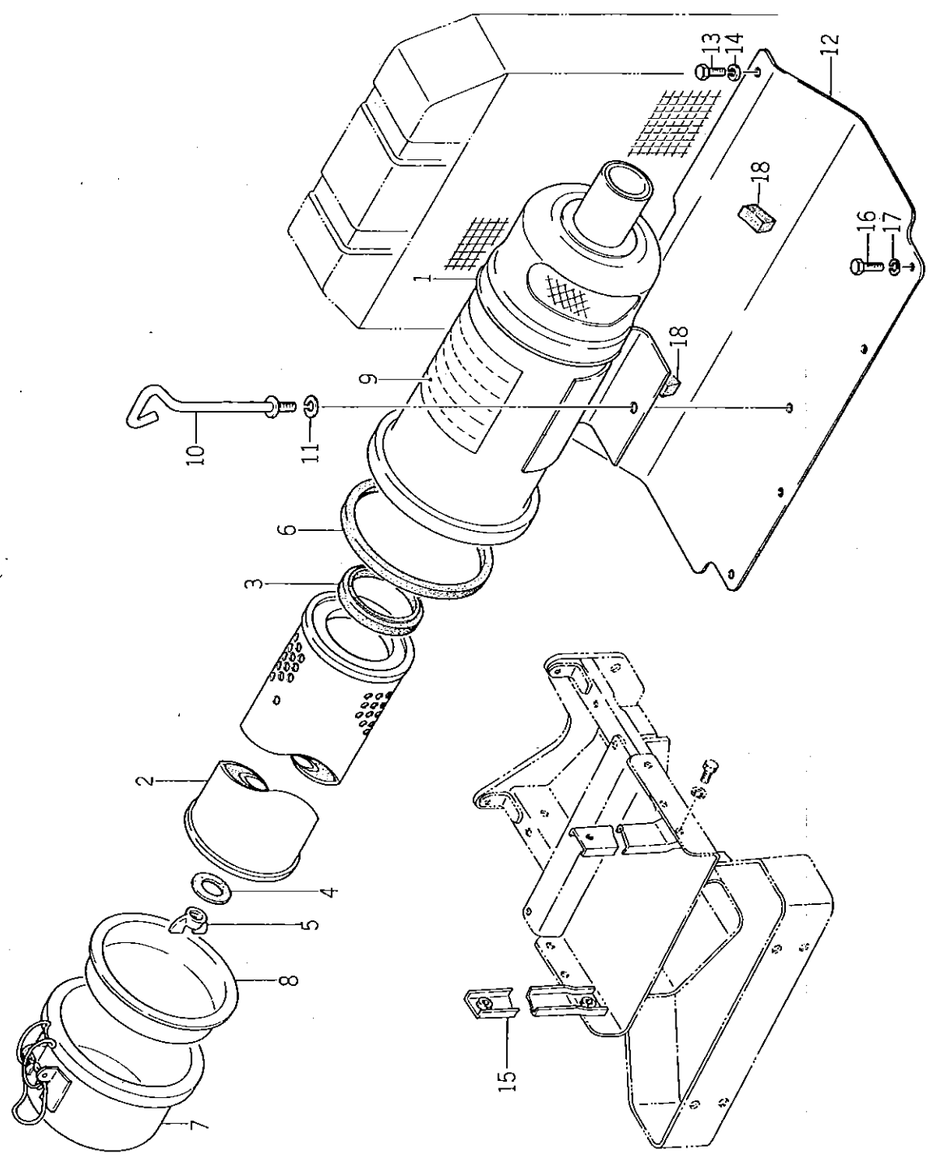

見出番号 Ref No.	部品コード Parts Code	品名 Name	個数 Q'ty	規格 Standard	備考 Remarks
16-0-1	1421-13/-2100-0 ~~1421-100-0510-0~~	エアー クリーナー ASSY AIR CLEANER ASS'Y	1		
16- 1	1421-101-0060-0	ボディー ASSY . BODY ASS'Y	1		
16- 2	1419-101-0071-0	ペーパー エレメント ASSY . PAPER ELEMENT ASS'Y	1		
16- 3	1419-101-0080-0	パッキング (A) . PACKING (A)	1		
16- 4	1419-101-0100-0	パッキング ASSY . PACKING ASS'Y	1		
16- 5	1419-101-0090-0	ウィング ナットASSY . WING NUT ASS'Y	1	M6	
16- 6	1419-101-0130-0	パッキング (B) . PACKING (B)	1		
16- 7	1421-101-0070-0	ダスト パン ASSY . DUST PAN ASS'Y	1		
16- 8	1419-101-0120-0	デイバイダー ASSY . DIVIDER ASS'Y	1		
16- 9	1416-101-0160-0	コーション ペーパー . PAPER, caution	1		
16-10	1421-101-~~1000~~ 0130-0	チョウ ボルト COMP WING BOLT COMP	1		
16-11	V40116-000800	S.W WASHER, spring	1	M8	
16-12	1421-602-6000-0	ブラケット COMP BRACKET COMP	1		
16-13	V20126-080200	コガタボルト BOLT	2	M8×20	
16-14	V40116-000800	S.W WASHER, spring	2	M8	
o16-15	1421-602-7000-1	ブラケット ステー COMP BRACKET STAY COMP	2		
16-16	V20126-080200	コガタボルト BOLT	4	M8×20	
16-17	V40116-000800	S.W WASHER, spring	4	M8	
16-18	1421-602-0080-0	クッション ゴム (C) RUBBER, cushion (C)	2		

No.17 エキゾースト およびインテーク システム
Fig.17 EXHAUST and INTAKE SYSTEM

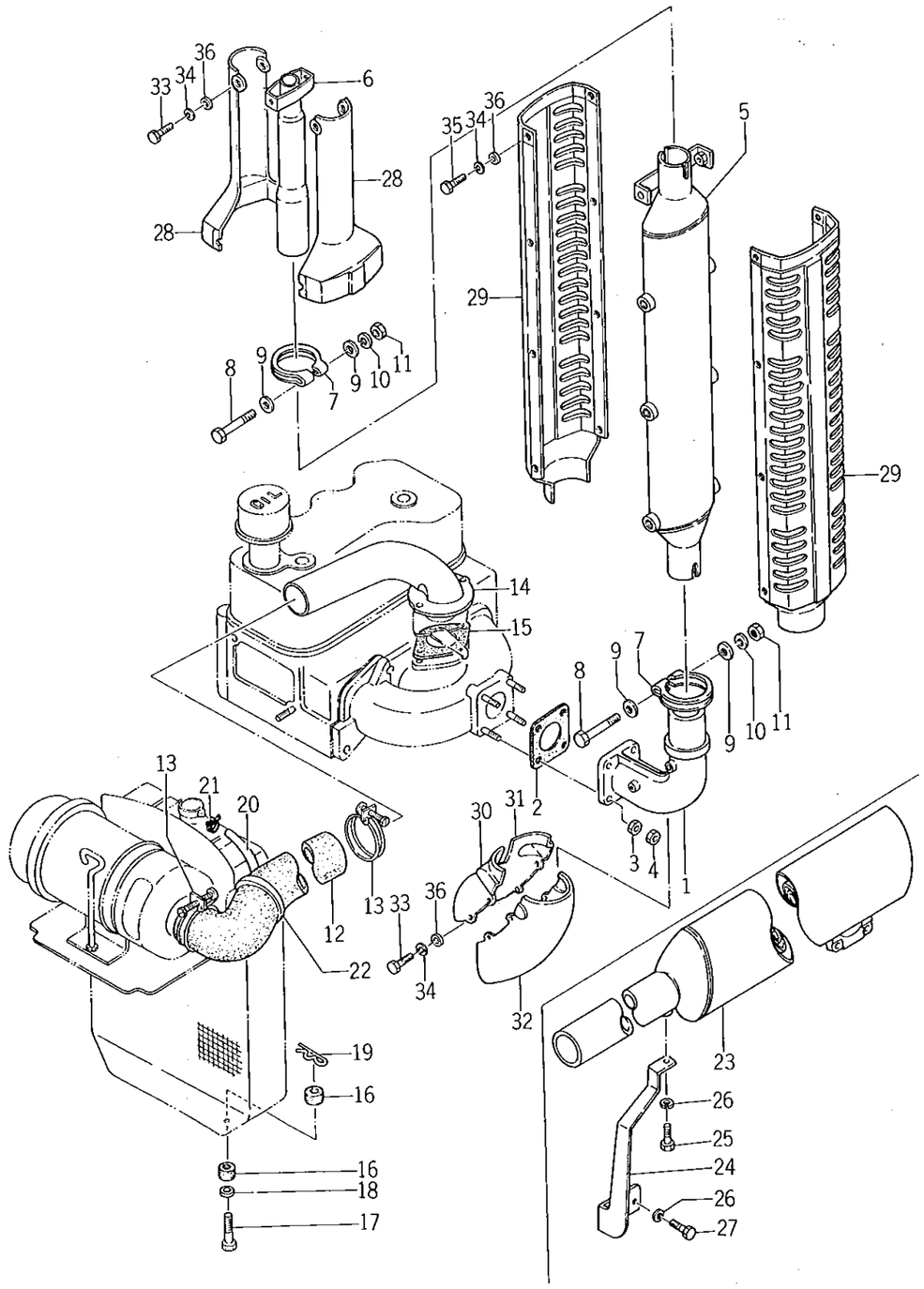

見出番号 Ref No.	部品コード Parts Code	品名 Name	個数 Q'ty	規格 Standard	備考 Remarks
17- 1	1430-101-0010-0	エキゾースト パイプ PIPE, exhaust	1		
17- 2	1415-101-0180-0	ガスケット GASKET	1		
17- 3	V30326-000800	コガタナット (3シュ) NUT	4	M8	
17- 4	V30526-000800	コガタナット (3シュ) NUT	4	M8	
17- 5	1430-101-2100-0	マフラ COMP MUFFLER COMP	1		1610GL NO. 200001~200378 1610GLF NO. 1~1560 1910GL NO. 200001~200548 1910GLF NO. 1~1250
17- 6	1431-101-2200-0	テール パイプ PIPE, tail	1		
17- 7	1431-101-0020-0	マフラ クランプ CLAMP, muffler	2		
17- 8	V20126-100700	コガタボルト BOLT	2	M10×70	
17- 9	V41316-001000	ナミマル ザガネ WASHER, plain	4	M10	
17-10	V40116-001000	S.W WASHER, spring	2	M10	
17-11	V30026-001000	ナット NUT	2	M10	
17-12	1421-101-0050-0	ゴム パイプ PIPE, rubber	1		17-
17-13	1415-101-0400-0	クリップ (C) CLIP (C)	2		
17-14	1421-101-2000-0	インレット パイプ COMP INLET PIPE COMP	1		
17-15	1415-101-0390-0	インレット パッキン PACKING, inlet	1		
17-16	1415-101-0100-0	ラジエータ クッション CUSHION, radiator	4		
17-17	1421-101-0010-0	ボルト (M10×42) BOLT (M10×42)	2		
17-18	V41316-001200	ナミマル ザガネ WASHER, plain	2	M12	
17-19	1305-241-0010-0	ホイルヨウ ヘヤーピン PIN, hair	2		
17-20	1421-101-0080-0	ドレン ホース HOSE, drain	1	8×14	
17-21	1417-102-0050-0	ホース バンド BAND, hose	2		
17-22	1422-605-0050-0	シール (C) SEAL (C)	1		TS1910GL, GLF用 For TS1910GL, GLF
17-0-1	1421-091-2000-0	ヨコガタ マフラ SET MUFFLER SET	1		★
17-23	1421-916-2000-0	ヨコガタ マフラ COMP . MUFFLER COMP	1		★
o17-24	1421-916-0010-0	マフラ ステー . STAY, muffler	1		★
17-25	V20126-080160	コガタ ボルト . BOLT	1	M8×16	★
17-26	V40116-000800	S.W . WASHER, spring	1	M8	★
17-27	V20126-080250	コガタボルト . BOLT	2	M8×25	★
17-28	1431-604-0010-0	テール カバー COVER, tail	2		1610GL NO. 200001~200378 1610GLF NO. 1~1560 1910GL NO. 200001~200548 1910GLF NO. 1~1250
17-29	1431-604-0020-0	マフラ カバー COVER, muffler	2		
17-30	1421-605-0010-0	エキ,パイ カバー (A) (L) COVER, exhaust pipe (A) (LH)	1		
17-31	1421-605-0020-0	エキ,パイ カバー (A) (R) COVER, exhaust pipe (A) (RH)	1		
17-32	1430-604-0030-0	エキ,パイ カバー (B) COVER, exhaust pipe (B)	1		
17-33	V20126-080140	コガタ ボルト BOLT	12	M8×14	
17-34	V40116-000800	S.W WASHER, spring	14	M8	
17-35	V20126-080180	コガタ ボルト BOLT	2	M8×18	
17-36	V41316-000800	ナミマル ザガネ WASHER	14	M8	

No.18 ボンネット
Fig.18 BONNET

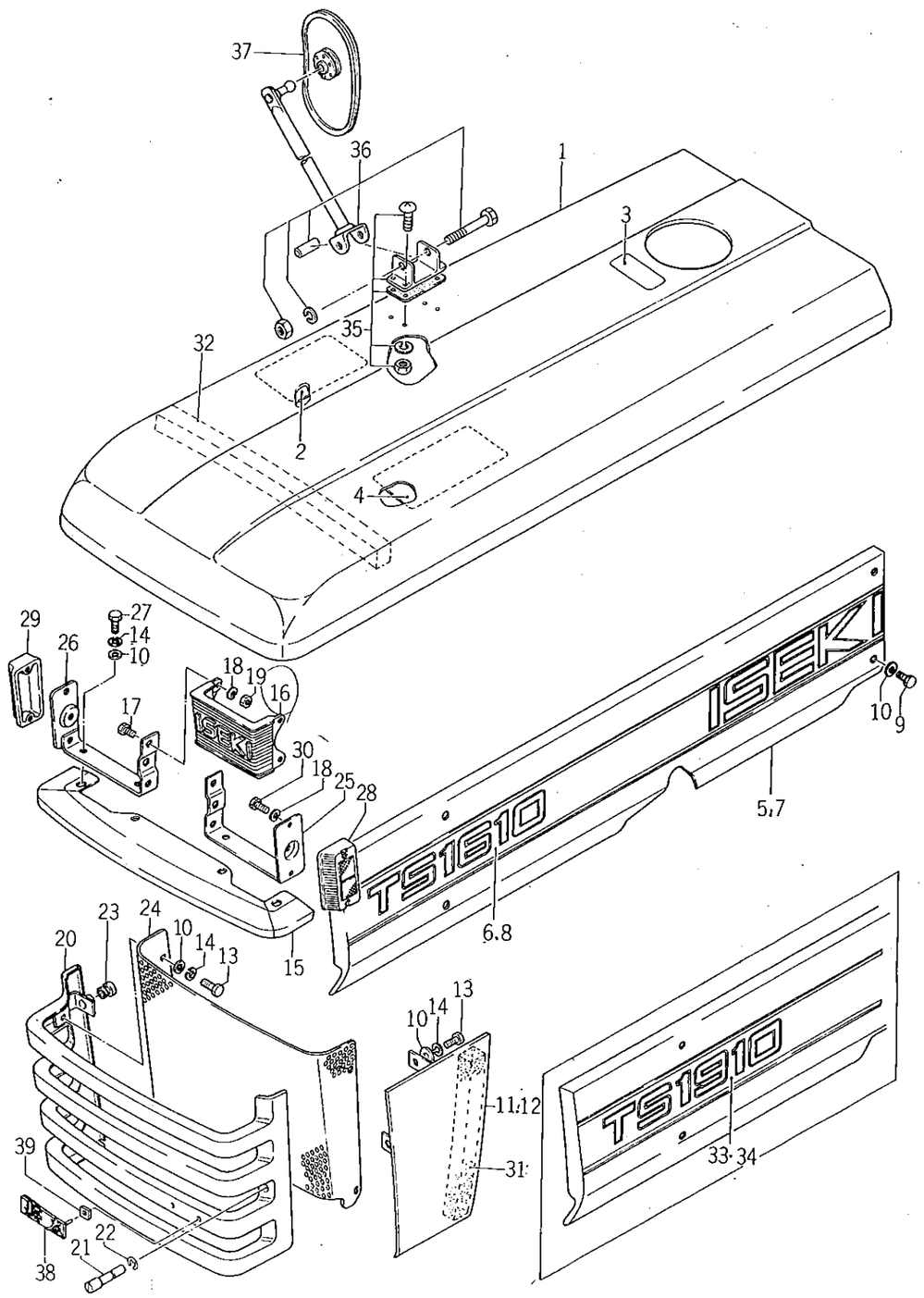

見出番号 Ref No.	部品コード Parts Code	品名 Name	個数 Q'ty	規格 Standard	備考 Remarks
~~o18- 1~~	~~1421-601-1000-0~~	ボンネット COMP ~~BONNET COMP~~ イキ	~~1~~		
~~o18- 2~~	~~1430-903-0070-0~~	オイル マーク ~~MARK, oil~~ イキ	~~1~~		
18- 3	1421-903-0100-0	フュエル マーク MARK, fuel	1		
18- 4	1421-903-0180-0	ワイヤリング マーク MARK, wiring	1		
o18- 5	1430-601-0010-0	ボンネット サイド (L) SIDE, bonnet (L.H)	1		
18- 6	1421-903-0010-0	サイド マーク (A) (L) MARK, side (A) (L.H)	1	1610 GLF No 1~1560 / 1610 GL No 200001~200738	~~TS1610用~~ ~~For TS1610~~ ~~GL No 200001~200738~~ ~~GLF No 1~1560~~
o18- 7	1421-601-0020-0	ボンネット サイド (R) SIDE, bonnet (R.H)	1		
18- 8	1421-903-0020-0	サイド マーク (A) (R) MARK, side (A) (R.H)	1		TS1610用 For TS1610 GL NO. 200001~200738 GLF NO. 1~1560
18- 9	1421-601-0030-0	セット ボルト BOLT, set	8		
18-10	V41316-000800	ナミマル ザガネ WASHER	22	M8	
o18-11	1421-601-2000-0	サイド プレート (L) COMP SIDE PLATE COMP (L.H)	1		
o18-12	1421-601-3000-0	サイド プレート (R) COMP SIDE PLATE COMP (R.H)	1		
18-13	V20126-080160	コガタ ボルト BOLT	10	M8 × 16	
18-14	V40116-000800	S.W WASHER, spring	14	M8	
18-15	1421-601-0040-0	フロント マスク MASK, front	1		
18-16	1421-901-0030-0	フロント マーク MARK, front	1		
18-17	V20026-600160	ボルト BOLT	4	M6 × 16	
18-18	V40116-000600	S.W WASHER, spring	8	M6	
18-19	V30026-000600	ナット NUT	4	M6	
o18-20	1421-601-4000-0	グリル COMP GRILL COMP	1		
18-21	1421-601-0050-0	サイン ファスナ FASTENER, sign	2		
18-22	V71024-000900	Eガタ トメワ (ジク) RING, snap	2	9	
18-23	1421-601-0060-0	クッション ゴム RUBBER, cushion	4		
o18-24	1421-601-0070-0	ネット NET	1		
18-25	1421-601-5000-0	ライト ステー (L) COMP LIGHT STAY COMP (L.H)	1		1610GLF NO. 1~1150 / 1910GLF NO. 1~850
18-26	1421-601-6000-0	ライト ステー (R) COMP LIGHT STAY COMP (R.H)	1		
18-27	V20126-080200	コガタ ボルト BOLT	4	M8 × 20	
18-28	1421-601-0080-0	サイド マーカ (L) MARKER, side (L.H)	1		
18-29	1421-601-0090-0	サイド マーカ (R) MARKER, side (R.H)	1		
18-30	V20026-060120	ボルト BOLT	4	M6 × 12	
18-31	1422-605-0040-0	シール (B) SEAL (B)	2		
18-32	1422-605-0060-0	シール (D) SEAL (D)	1		TS1910用 For TS1910 1910GLF No 1~1150
18-33	1422-903-0010-0	サイド マーク (A) (L) MARK, side (A) (L.H)	1		~~GLF NO 1~300~~ 1910GL No 200001~200448
18-34	1422-903-0020-0	サイド マーク (A) (R) MARK, side (A) (R.H)	1		~~GLF NO 1~300~~ 1910GLF No 1~1150 1910GL No 200001~200448
~~o18-0-1~~	~~1421-600-0600-1~~	バック ミラー ASSY ~~BACK MIRROR ASS'Y~~	~~1~~		
~~18-0-2~~	~~1421-062-2000-0~~	ステー ブラケット セット ~~STAY BRACKET SET~~	~~1~~		
18-35	1421-621-~~0350~~ 0390-0	ミラーブラケット ~~セット~~ ~~BRACKET SET~~	1		※
18-36	1421-621-~~0340-0~~ 2200-0	ミラーステー ~~セット~~ ~~STAY SET~~	1		※

No.18

見出番号 Ref No.	部品コード Parts Code	品名 Name	個数 Q'ty	規格 Standard	備考 Remarks
18-37	1416-621-~~0200-0~~ 2100-0	ミラー ~~セット~~ assy ~~MIRROR SET~~	1		
18-38	1421-901-0040-0	ペット マーク MARK	1		
18-39	3746-411-0260-0	スピード ナット (5) NUT, speed (5)	2		
18-6a	1421-907-0030-0	サイドマーク (L)	1		1610 GL NO. ~~200201~~ 200739~ 1610 GLF NO. ~~301~~ 1561~
18-8a	1421-907-0040-0	サイドマーク (R)	1		1610 GL NO ~~200261~~ 200739~ 1610 GLF NO. ~~301~~ 1561~
18-33a	1422-907-0030-0	サイドマーク(L)	1		1910 GL NO. ~~200001~~ 200449~ 1910 GLF NO. ~~301~~ 1151~
18-34a	1422-907-0040-0	サイドマーク(R)	1		1910 GL NO. ~~200061~~ 200449~ 1910 GLF NO. ~~301~~ 1151~
18-25a	1421-601-0118-0	ライトステー (L)	1		1610GLF NO.1151~ 1910GLF NO.851~
18-26a	1421-601-0128-0	ライトステー (R)	1		
18-40	1421-621-0440-0	パッキン	1		

SERVICE MEMO

No.19 フレーム 関係
Fig.19 FRAME SYSTEM

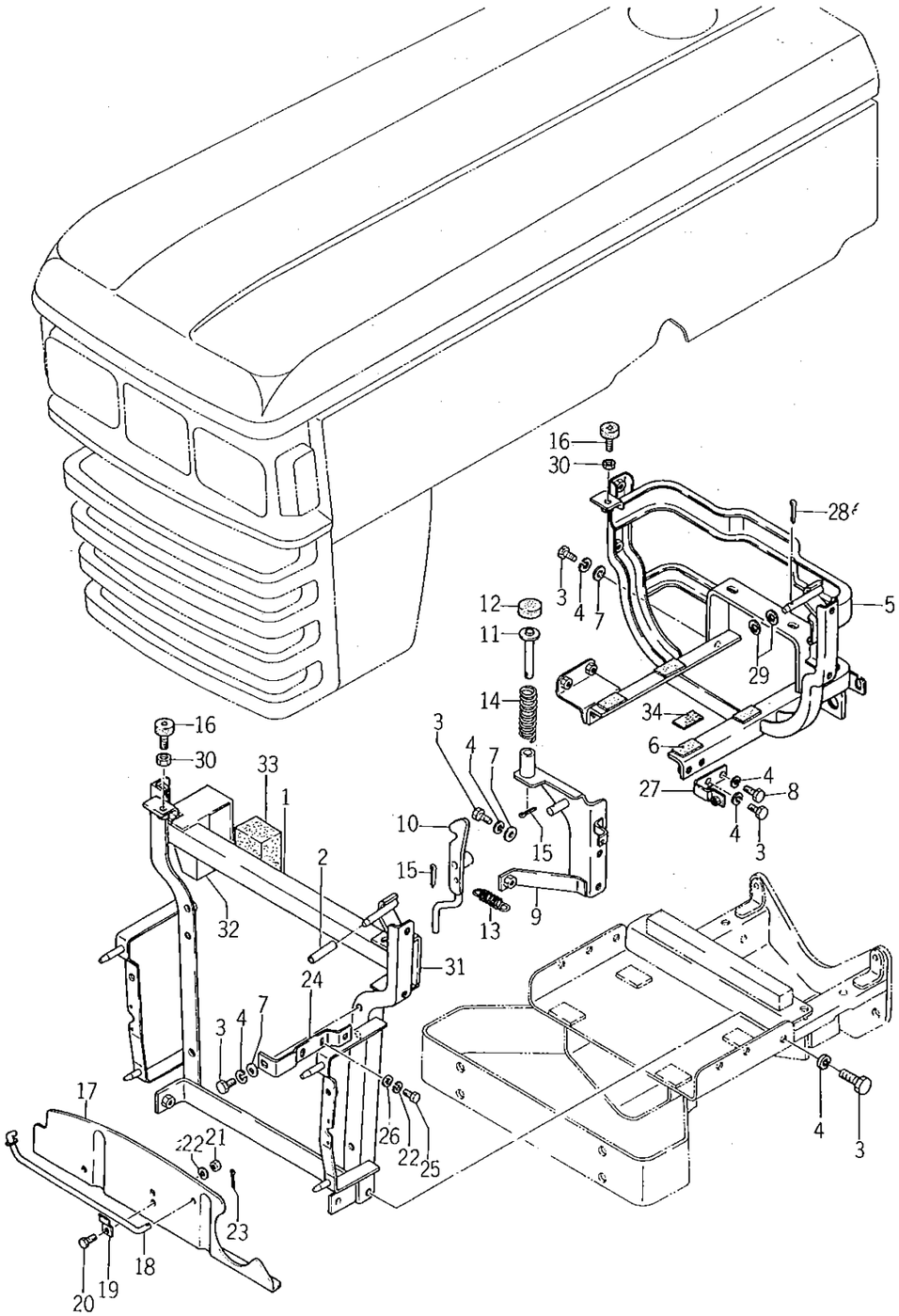

見出番号 Ref No.	部品コード Parts Code	品名 Name	個数 Q'ty	規格 Standard	備考 Remarks
o19- 1	~~1421-602-1000-0~~ 1422-656-2001-0	フロント フレーム COMP FRONT FRAME COMP	1		
19- 2	1421-602-0010-0	ブッシュ BUSHING	2		
19- 3	V20126-080160	コガタ ボルト BOLT	13	M8 ×16	
19- 4	V40116-000800	S.W WASHER, spring	14	M8	
o19- 5	1421-602-2000-0	リヤ フレーム COMP REAR FRAME COMP	1		
19- 6	3746-261-2050-0	ヒキオコシ ボウオン イタ RUBBER, raise-up	4		
19- 7	V41316-000800	ナミマル ザガネ WASHER, plain	6	M8	
19- 8	V20126-080200	コガタ ボルト BOLT	1	M8× 20	
o19- 9	1430-602-2000-1	キャッチャ ステー COMP CATCHER STAY COMP	1		
o19-10	1421-602-4001-1	フック COMP FOCK COMP	1		
o19-11	1421-602-5000-1	スプリング サポート COMP SPRING SUPPORT COMP	1		
19-12	1421-602-0020-0	クッション ゴム (A) RUBBER, cushion (A)	1		
19-13	1421-602-0030-0	テンション スプリング (65) SPRING, tension (65)	1		
19-14	1421-602-0040-0	プレッシャ スプリング (85) SPRING, pressure (85)	1		
19-15	V50015-250180	ワリピン PIN, cotter	2	2.5×18	
19-16	1421-602-0050-0	クッション ゴム (B) RUBBER, cushion (B)	2		
o19-17	1421-602-0060-0	シール プレート PLATE, seal	1		
19-18	1421-602-8000-0	ボンネット ストッパ COMP BONNET STOPPER COMP	1		
19-19	1421-602-0070-0	ロッド スプリング SPRING, rod	1		
19-20	V20026-060120	ボルト BOLT	1	M6×12	
19-21	V30026-000800	ナット NUT	1	M6	
19-22	V40116-000600	S.W WASHER, spring	5	M6	
19-23	V50015-200180	ワリピン PIN, cotter	1	2 ×18	
o19-24	1421-604-3000-0	カバー ステー (A) COMP COVER STAY COMP (A)	2		
19-25	V20026-060160	ボルト BOLT	4	M6×16	
19-26	V41316-000600	ナミマル ザガネ WASHER, plain	4	M6	
o19-27	1430-604-2200-1	カバー ステー COMP COVER STAY COMP.	1		
19-28	V50015-250150	ワリピン PIN, cotter	1	2.5×15	
19-29	V41316-000800	ナミマル ザガネ WASHER, plain	2	M8	調整用 For Adjusting
19-30	V30226-000800	ナット NUT	2	M8 3種	
o19-31	1422-605-0010-0	シール ホルダ (L) HOLDER, seal (L.H)	1		TS1910用 For TS1910
o19-32	1422-605-0020-0	シール ホルダ (R) HOLDER, seal (R.H)	1		
19-33	1422-605-0030-0	シール (A) SEAL (A)	2		
19-34	1421-602-0090-0	タンク クッション ゴム RUBBER, tank	AR		

No.20 アクスル ブラケット (GL用)
Fig.20 AXLE BRACKET (For GL)

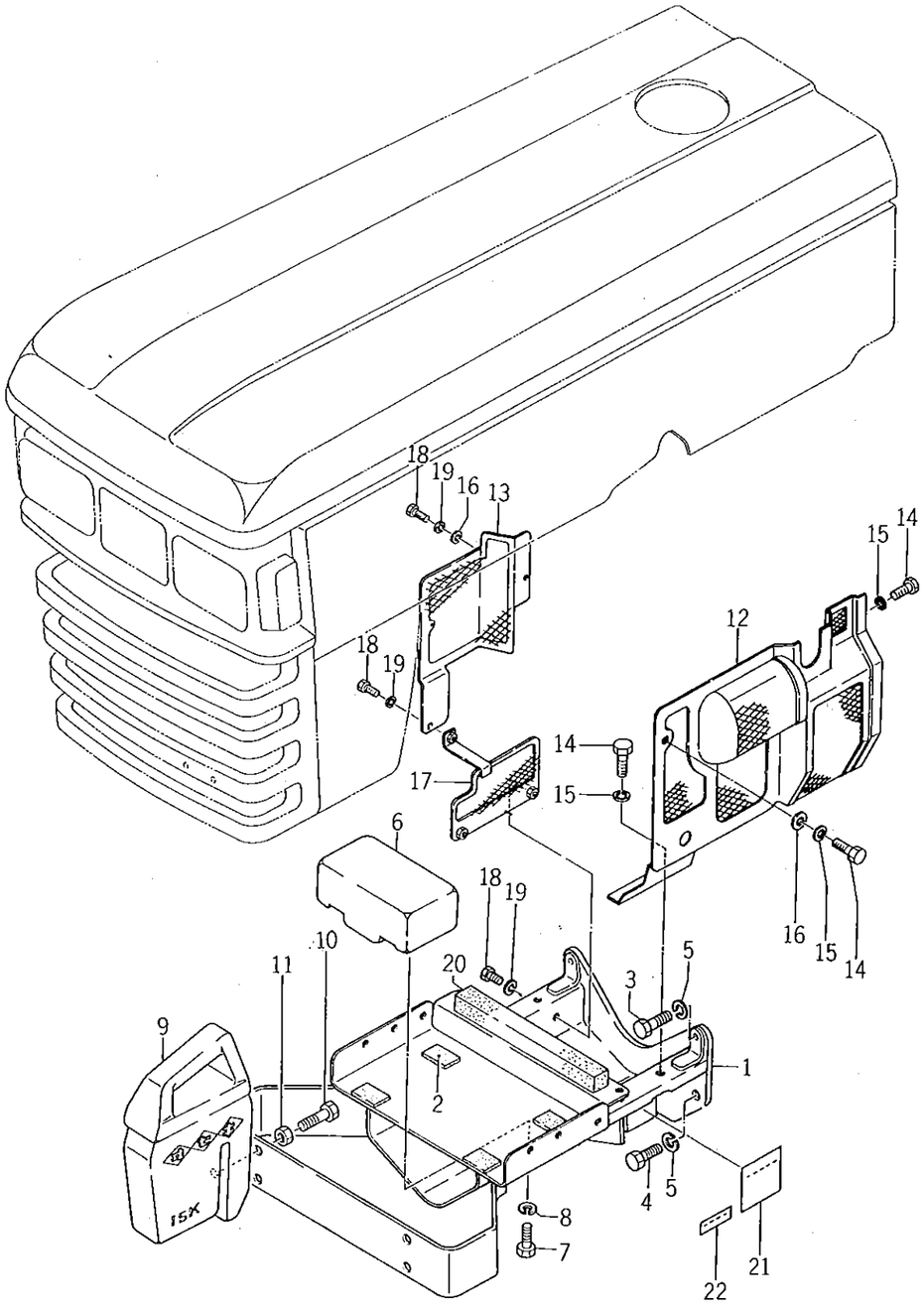

見出番号 Ref No.	部品コード Parts Code	品名 Name	個数 Q'ty	規格 Standard	備考 Remarks
o20- 1	1430-401-2000-1	アクスル ブラケット COMP AXLE BRACKET COMP	1		TS1610GL, TS1910GL用 For TS1610GL, TS1910GL
20- 2	3746-261-2050-0	ヒキオコシ ボウオン イタ PLATE	4		TS1610GL用 For TS1610GL
20- 3	V20146-140350	コガタ ボルト BOLT	2	M14 ×35(9T)	
20- 4	V20146-140320	コガタ ボルト BOLT	4	M14 ×32(9T)	
20- 5	V40116-001400	S.W WASHER, spring	6	M14	
o20- 6	1430-401-0010-1	バランス ウェイト (14) WEIGHT, balance (14)	1		
20- 7	V20126-100200	ボルト BOLT	2	M10 ×20	
20- 8	V40116-001000	ワッシャ WASHER, spring	2	M10	
o20- 9	1421-922-0010-1	バランセ ウエイト WEIGHT, balance	3		★ TS1610GL用 For TS1610GL
20-10	W20126-120550	コガタ ボルト BOLT	3	M12 ×55 (S=55)	★
20-11	V30226-001200	ナット (3シュ) NUT	3	M12	★
o20-12	1430-604-2000-1	ファン カバー (A) COMP FAN COVER (A) COMP	1		
o20-13	1430-604-2300-1	ファン カバー (B) COMP FAN COVER (B) COMP	1		
20-14	V20126-080160	コガタ ボルト BOLT	6	M8 × 16	
20-15	V40116-000800	S.W WASHER, spring	6	M8	
20-16	V41316-000800	ナミマル ザガネ WASHER, plain	2	M8	
o20-17	1430-604-2400-1	ファン カバー (C) COMP FAN COVER (C) COMP	1		
20-18	V20126-080160	コガタ ボルト BOLT	2	M8 × 16	
20-19	V40116-000800	S.W WASHER, spring	2	M8	
20-20	1422-605-0040-0	シール (B) SEAL (B)	1		TS1910用 For TS1910
20-21	1421-907-0020-0	キシュ マーク (L) MARK, model (L)	1		TS1610GL用 For TS1610GL
20-21-1	1422-907-0020-0	キシュ マーク (L) MARK, model (L)	1		TS1910GL用 For TS1910GL
20-22	1421-902-0070-0	ショウトク ニンテイ ヒョウ MARK	1		TS1610GL用 For TS1610GL
20-22-1	1422-902-0030-0	ショウトク ニンテイ ヒョウ MARK	1		TS1910GL用 For TS1910GL

051797 ▽φ2-160-0160
051507 φ300-260-0600

No.21 アクスル ブラケット (TS1610GLF, TS1910GLF用)
Fig.21 AXLE BRACKET (For TS1610GLF, TS1910GLF)

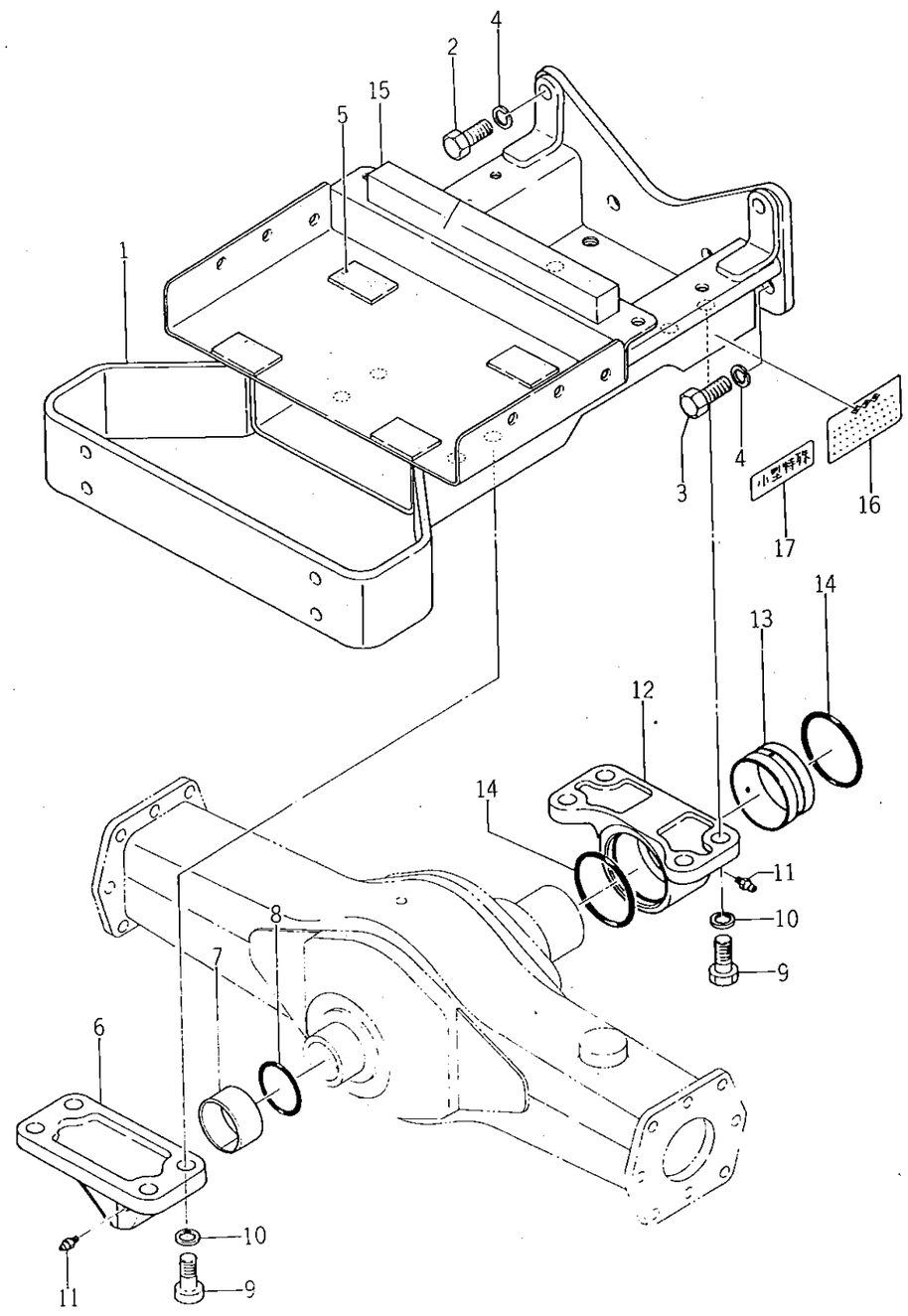

見出番号 Ref No.	部品コード Parts Code	品名 Name	個数 Q'ty	規格 Standard	備考 Remarks
21- 1	1421-436-2000-1	アクスル ブラケット COMP AXLE BRACKET COMP	1		
21- 2	V20146-140350	コガタ ボルト BOLT	2	M14 ×35(9T)	
21- 3	V20146-140320	コガタ ボルト BOLT	4	M14 ×32(9T)	
21- 4	V40116-001400	S.W WASHER, spring	6	M14	
21- 5	3746-261-2050-0	ヒキオコシ ボウオン イタ PLATE	4		
21- 6	1421-436-~~0010-1~~ 2300-0	ピボット メタル (F) set METAL (F), pivot	1		7含む
21- 7	1421-436-0020-0	マキ ブッシュ (45×50×25) BUSHING (45×50×25)	1		圧入部品
21- 8	V72010-350450	Oリング O-RING	1	P45	
21- 9	V20126-140~~350~~ 40	コガタ ボルト BOLT	8	M14 ×~~35~~ 40	
21-10	V40116-001400	S.W WASHER, spring	8	M14	
21-11	V76140-000000	グリース ニップル NIPPLE, grease	2	A-PT 1/8	
21-12	1421-436-2200-0	ピボット メタル (R) ASSY PIVOT METAL (R.H) ASS'Y	1		
21-13	1421-436-2220-0	マキ ブッシュ (60×65×30) BUSHING (60×65×30)	1		
21-14	V72010-570600	Oリング O-RING	2	P60	
21-15	1422-605-0040-0	シール (B) SEAL (B)	1		
21-16	1421-908-0020-0	キシュ マーク (F) MARK, model (F)	1		TS1610GLF用 For TS1610GLF
21-16-1	1422-908-0010-0	キシュ マーク (F) MARK, model (F)	1		TS1910GLF用 For TS1910GLF
21-17	1421-908-0030-0	ショウトク ニンテイ ヒョウ MARK	1		TS1610GLF用 For TS1610GLF
21-17-1	1422-908-0020-0	ショウトク ニンテイ ヒョウ MARK	1		TS1910GLF用 For TS1910GLF
21-18	1421-082-2200-0	バランスウエイト SET	3		☆
21-19	1421-922-0010-0	・バランスウエイト	3		△☆
21-20	W20126-120550	・コガタボルト	3	M12×55(焼付)	★
21-21	W30226-001200	・ナット	3	M12 3種	☆

No.22　フロントアクスル　(TS1610GL, TS1910GL用)
Fig.22　FRONT　AXLE　(For TS1610GL, TS1910GL)

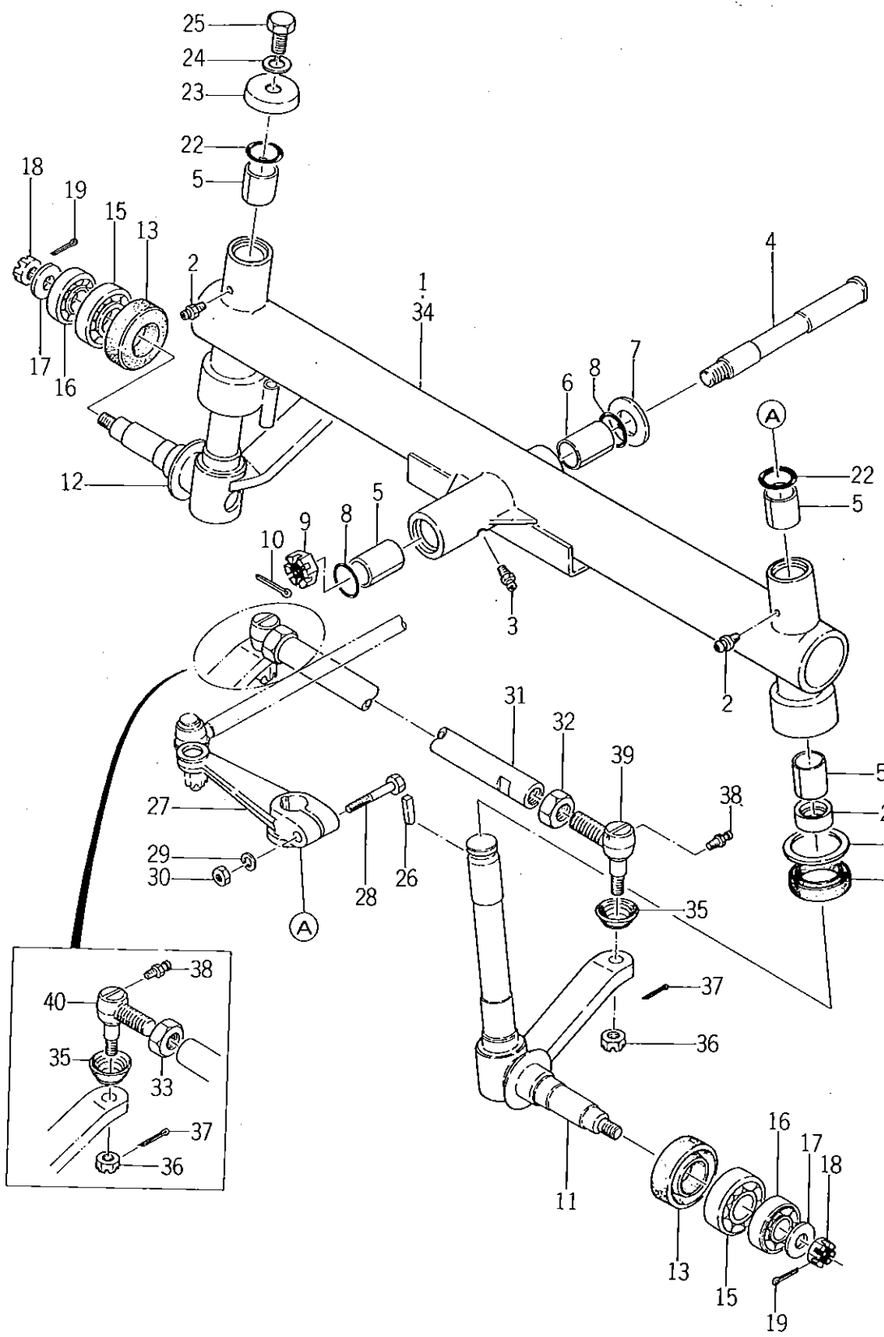

見出番号 Ref No.	部品コード Parts Code	品名 Name	個数 Q'ty	規格 Standard	備考 Remarks
o22- 1	1422-401-1000-1	フロント アクスル COMP FRONT AXLE COMP	1		TS1910GL用 For TS1910GL
o22-1-1	1421-401-2000-0	フロント アクスル COMP FRONT AXLE COMP	1		TS1610GL用 For TS1610GL
22- 2	V76140-000000	グリース ニップル NIPPLE, grease	2	A-PT 1/8	
22- 3	V76340-000000	グリース ニップル NIPPLE, grease	1	B-PT 1/8	
22- 4	1421-401-0010-0	センタ ピボット PIVOT, center	1		
22- 5	1411-401-0010-0	マキ ブッシュ (25×29×30) BUSHING (25×29×30)	5		
22- 6	1412-401-0040-0	マキ ブッシュ (25×29×40) BUSHING (25×29×40)	1		
22- 7	1414-401-0031-0	ピボット カラー COLLAR, pivot	1		
22- 8	V72010-350250	O リング O-RING	2	P25	
22- 9	V32016-002000	ミゾツキ (タカガタ) NUT, slotted	1	M20 P=1.5	
22-10	V50015-400400	ワリ ピン PIN, cotter	1	4×40	
o22-11	1421-403-1000-0	ナックル スピンドル (L) COMP KNUCKLE SPINDLE (L.H) COMP	1		1610GL No. 20001~200739 1910GL No. 20001~200548
o22-12	1421-403-2000-0	ナックル スピンドル (R) COMP KNUCKLE SPINDLE (R.H) COMP	1		1610GL No. 20001~200739 1910GL No. 20001~200548
22-13	1407-403-0020-0	ジクツキ シール WATER SEAL	2		
22-14	1419-403-0010-0	カラー (25×42×4) COLLAR (25×42×4)	2	φ42	
22-15	V60011-062050	R.B.B BEARING, radial ball	2	6205	
22-16	V60011-062040	R.B.B BEARING, radial ball	2	6204	
22-17	1325-930-1050-0	リヤ ヒッチ フレーム カラー COLLAR, rear hitch	2		
22-18	V32116-001200	ミゾツキ ナット (ヒクガタ) NUT	2	M12 P=1.25	
22-19	V50015-300250	ワリ ピン PIN, cotter	2	3×25	
22-20	V74413-448080	オイル シール OIL-SEAL	2	TC34488	
22-21	1414-403-0040-0	T.B.B BEARING, thrust ball	2	27TAG801	
22-22	V72010-350250	O リング O-RING	2	P25	
o22-23	1414-403-0030-1	スピンドル カバー COVER, spindle	1		
22-24	V40116-001200	S.W WASHER, spring	1	M12	
22-25	V20126-120200	コガタ ボルト BOLT	1	M12×20	1610GL No. 20001~200739 1910GL No. 20001~200548
22-26	1326-708-0050-0	ロータリ トップ シャフト キー KEY, rotary top shaft	1		
o22-27	1419-403-0020-1	ドラッグ アーム ARM, drag	1		1610GL No. 20001~200739 1910GL No. 20001~200548
22-28	V20126-100550	コガタ ボルト BOLT	1	M10×55	
22-29	V40116-001000	S.W WASHER, spring	1	M10	
22-30	V30026-001000	ナット NUT	1	M10	
o22-31	1419-403-0030-1	タイ ロッド TIE-ROD	1		
22-32	1421-403-0020-0	ナット (ヒダリ ネジ) NUT	1	M17 P=1.5	
22-33	1421-403-0010-0	ナット NUT	1	M17 P=1.5	
o22-34	1422-401-1000-0	フロント アクスル COMP FRONT AXLE COMP	1		TS1910GL用 For TS1910GL
o22-0-1	1421-400-0540-1	ロッド エンド ASSY (L)(R) ROD END ASS'Y (L.H)(R)	1		
o22-0-2	1421-400-0550-1	ロッド エンド ASSY (R)(L) ROD END ASS'Y (R.H)(L.H)	1		
22-35	1404-402-0010-0	ダスト カバー COVER, dust	2		

No. 22

見出番号 Ref No.	部品コード Parts Code	品名 Name	個数 Q'ty	規格 Standard	備考 Remarks
22-36	1421-403-0030-0	キャッスル ナット . NUT, castle	2	M12 P=1.25	
22-37	V50015-300200	ワリ ピン . PIN, cotter	2	3×20	
22-38	1404-402-0050-0	グリス ニップル . NIPPLE, grease	2	1/4" S-type	
o22-39	1421-403-0040-1	ロッド エンド (L)(R)SET . ROD END (L.H) (R.H) SET	1		△
o22-40	1421-403-0050-1	ロッド エンド (R)(L)SET . ROD END (R.H) (L.H) SET	1		△
22-11a	1421-403-2100-0	ナックルスピンドル (L) comp	1		1610GL NO.200740～ 1910GL NO.200549～
22-12a	1421-403-2210-0	〃 (R) comp	1		1610GL No.200740～ 1910GL NO.200549～
22-25a	V30026-001200	ナット	1	M12	
22-27a	1421-403-0060-0	ドラッグアーム	1		
22-41	1421-403-0070-0	ロックワッシャ (M12)	1		
22-42	1421-403-0080-0	ワッシャ (13×35×5)	1		

SERVICE MEMO

No.23 フロント アクスル (TS1610GLF, TS1910GLF用)
Fig.23 FRONT AXLE (For TS1610GLF, TS1910GLF)

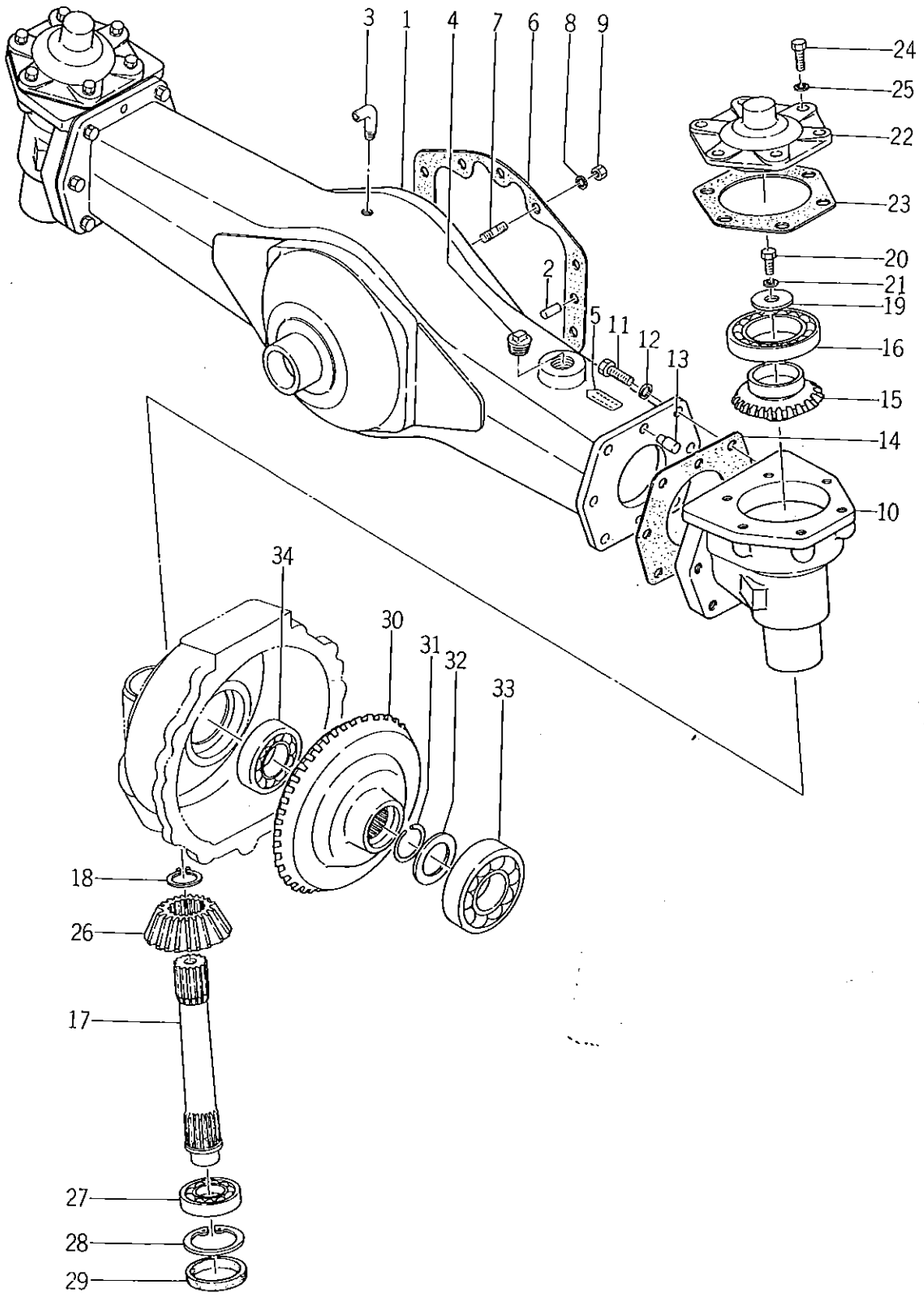

見出番号 Ref No.	部品コード Parts Code	品名 Name	個数 Q'ty	規格 Standard	備考 Remarks
o23- 1	1421-432-2000-1	アクスル ハウジング COMP AXLE HOUSING COMP	1		
23- 2	7963-201-0030-0	ノック ピン PIN, knock	2		
23- 3	1425-432-0010-0	ブリーザ パイプ PIPE, breather	1		
23- 4	V78110-000080	アタマ ツキ プラグ PLUG	1	PT 1/2	
23- 5	1421-908-0010-0	フロント オイル マーク MARK, front oil	1		
23- 6	1421-432-0010-0	ハウジング パッキン PACKING, housing	1		
23- 7	V25126-100250	ウエコミ ボルト STUD	10	2シュ M10×25	
23- 8	V40116-001000	S.W WASHER, spring	10	M10	
23- 9	V30026-001000	ナット NUT	10	M10	
o23-10	1421-433-0010-1	ファイナル ケース (A) CASE, fainal (A)	2		
23-11	V20146-100250	コガタ ボルト BOLT	12	M10×25	
23-12	V40116-001000	S.W WASHER, spring	12	M10	
23-13	1421-433-0040-0	ノック ピン PIN, knock	4		
23-14	1421-433-0050-0	ケース パッキン PACKING, case	2		
23-15	1421-433-0060-0	ベベル ギヤー (17) GEAR, bevel (17)	2		
23-16	V60011-060100	R.B.B BEARING, radial ball	2	6010	
23-17	1421-433-0070-0	カウンタ シャフト SHAFT, counter	2		
23-18	V70414-003000	Cガタ トメワ (ジク) RING, snap (C-type)	2	30	
23-19	1421-433-0080-0	ワッシャ (11×36×6) WASHER (11×36×6)	2		
23-20	V20146-100250	コガタ ボルト BOLT	2	M10×25	
23-21	V40116-001000	S.W WASHER, spring	2	M10	
o23-22	1421-433-0090-1	ベアリング カバー COVER, bearing	2		
23-23	1421-433-0110-0	カバー パッキン (A) PACKING, cover (A)	2		
23-24	V20126-100250	コガタ ボルト BOLT	12	M10×25	
23-25	V40116-001000	S.W WASHER, spring	12	M10	
23-26	1421-433-0180-0	ベベル ギヤー (16) GEAR, bevel (16)	2		
23-27	V60011-062050	R.B.B BEARING, radial ball	2	6205	
23-28	V70514-005200	Cガタ トメワ (アナ) RING, snap (C-type)	2	52	
23-29	1421-201-0030-0	52 シール SEAL 52	2		
23-30	1421-433-0210-0	ベベル ギヤー (40) GEAR, bevel (40)	2		
23-31	1421-433-0220-0	ストップ リング RING, stop	2		
23-32	1421-433-0230-0	スラスト カラー COLLAR, thrust	2		
23-33	V60011-063070	R.B.B BEARING, radial ball	2	6307	
23-34	V60011-062060	R.B.B BEARING, radial ball	2	6206	

No.24 ディファレンシャル ギヤー (TS1610GLF, TS1910GLF用)
Fig.24 DIFFERENTIAL GEAR (For TS1610GLF, TS1910GLF)

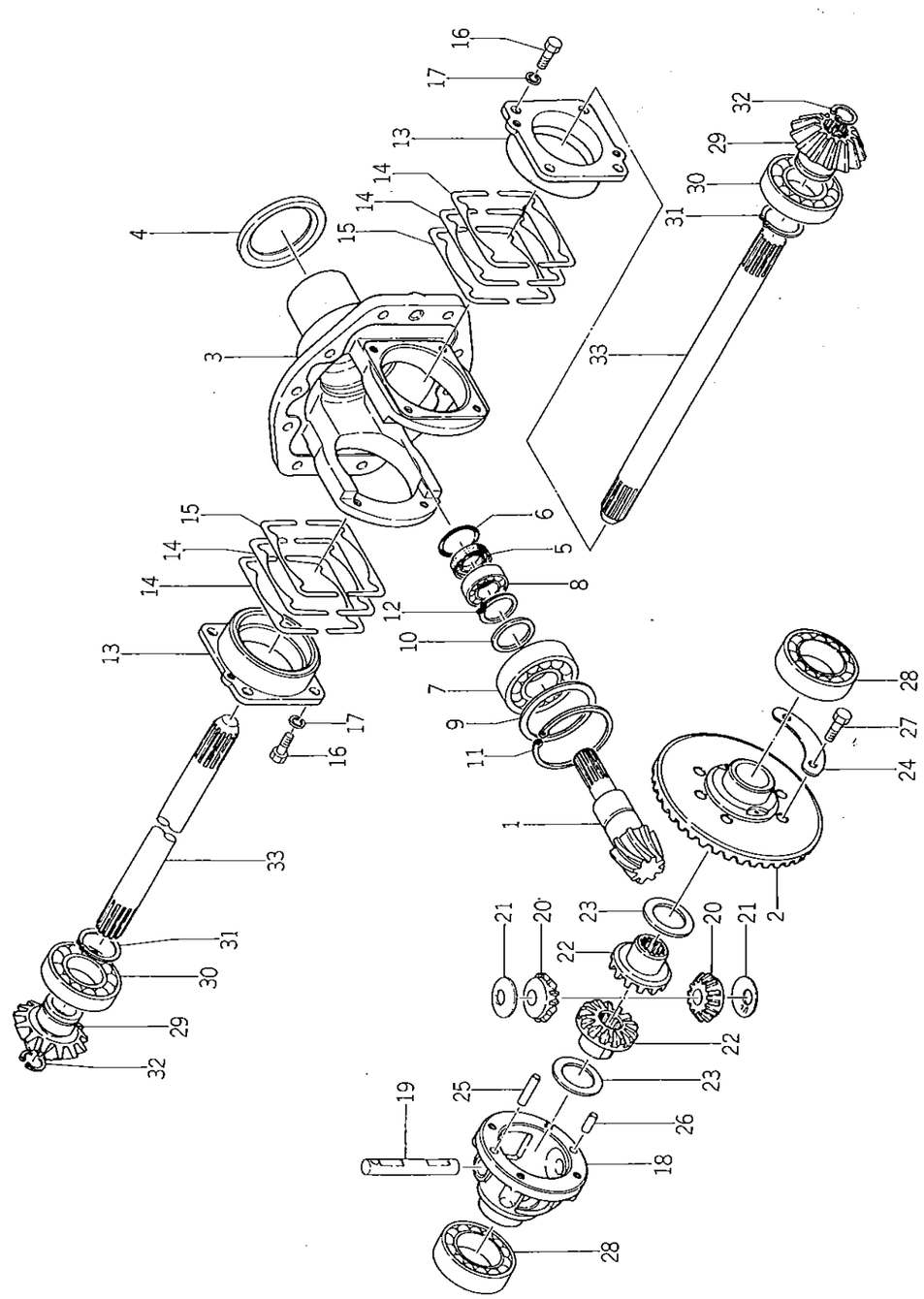

見出番号 Ref No.	部品コード Parts Code	品名 Name	個数 Q'ty	規格 Standard	備考 Remarks
24- 1	1421-431-0010-0	ベベル ピニオン (8) PINION, bevel (8)	1		△
24- 2	1421-431-0020-0	ベベル ギヤー (39) GEAR, bevel (39)	1		△
o24- 3	1421-431-0030-1	ベベル ケース CASE, bevel	1		
24- 4	1421-431-0040-0	スラスト カラー COLLAR, thrust	1		
24- 5	V74412-035080	オイル シール SEAL, oil	1	SC20358	
24- 6	V72010-350350	O リング O-RING	1	P35	
24- 7	V60011-063060	R・B・B BEARING, radial ball	1	6306	
24- 8	V60011-060040	R・B・B BEARING, radial ball	1	6004	
24- 9	1421-431-0050-0	カラー (A) COLLAR (A)	1		
24-10	1421-431-0060-0	カラー (B) COLLAR (B)	1		
24-11	V70514-007200	Cガタ トメワ (アナ) RING, snap (C-type)	1	72	
24-12	V70414-003000	Cガタ トメワ (ジク) RING, snap (C-type)	1	30	
24-13	1421-431-0070-0	デフ メタル METAL, diff.	2		
24-14	1421-431-0080-0	シム (A) SHIM (A)	8	t=0.2	
24-15	1421-431-0090-0	シム (B) SHIM (B)	4	t=0.1	
24-16	V20126-080200	コガタ ボルト BOLT	8	M8×20	
24-17	V40116-000800	S・W WASHER, spring	8	M8	
24-18	1421-431-0110-0	デフ ケース CASE, diff.	1		
24-19	1427-301-0030-0	デフ ピニオン シャフト SHAFT, diff. pinion	1		
24-20	1427-301-0040-0	デフ ピニオン (12) PINION, diff (12)	2		
24-21	1427-301-0050-0	ピニオン スラスト カラー COLLAR, pinion thrust	2		
24-22	1427-301-0060-0	デフ サイド ギヤー (14) GEAR, driff. side (14)	2		
24-23	1427-301-0070-0	スラスト カラー (32×48×1) COLLAR, thrust (32×48×1)	2		
24-24	1427-301-0080-0	マワリ ドメ ザガネ WASHER, lock	2		
24-25	V52110-080300	ヘイコウ ピン (B) PIN (B)	1	8×30(m6)	
24-26	V52110-080160	ヘイコウ ピン (B) PIN (B)	1	8×16(m6)	
24-27	V20146-080250	コガタ ボルト BOLT	4	M8×25	
24-28	V60011-060090	R・B・B BEARING, radial ball	2	6009	
24-29	1421-433-0020-0	ベベル ギヤー (13) GEAR, bevel (13)	2		
24-30	V60011-062070	R・B・B BEARING, radial ball	2	6207	
24-31	V70414-003500	Cガタ トメワ (ジク) RING, snap (C-type)	2	35	
24-32	V70514-002200	Cガタ トメワ (アナ) RING, snap (C-type)	2	22	
24-33	1421-433-0030-0	ファイナル ドライブ シャフト SHAFT, final drive	2		
34	1421-431-2000-0	ドライブギヤー (F) set	1		1,2含む.

No.25 ファイナル ケース および ナックル アーム
Fig.25 FINAL CASE and KNUCKLE ARM

(TS1610GLF, TS1910GLF用)
(For TS1610GLF, TS1910GLF)

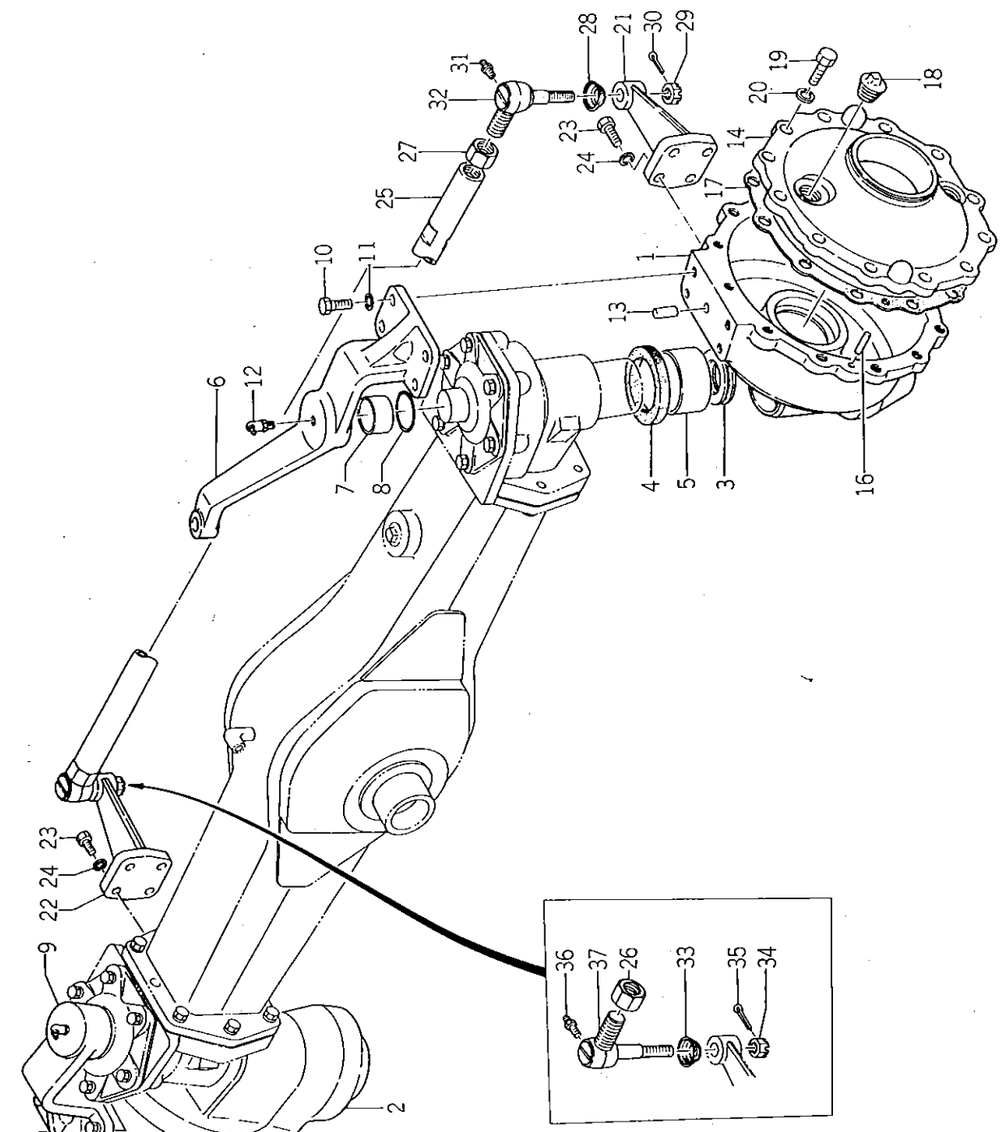

25-1a	1421-433-~~2151~~-0 2001	フアイナルケース (B)(L)	set	…5含む	1	1610GLF No.1561~ / 1910GLF No.1151~
2a	1421-433-~~2151~~-0 2101	フアイナルケース (B)(R)	set	…5含む	1	
6a	1421-433-~~2151~~-0 2201	ドライブアーム	set	…7含む	1	1610GLF No.751~ / 1910GLF No.501~
8a	1421-433-0310-0	オイルシール			2	
9a	1421-433-~~2171~~-0 2301	キングピンナタル	set	…7含む	1	
14a	1421-433-0241-0	ホイルシャフトカバー			2	1610GLF No.1561~ / 1910GLF No.1151~
17a	1421-433-0261-0	カバーパッキン (B)			2	

見出番号 Ref No.	部品コード Parts Code	品名 Name	個数 Q'ty	規格 Standard	備考 Remarks
o25-1	2000-0 1421-433-~~0120-1~~	ファイナル ケース (B)(L) set CASE, fainal (B) (L.H)	1		1610GLF NO.1~1560 1910GLF NO.1~1150 5含む。
o25-2	2100-0 1421-433-~~0130-1~~	ファイナル ケース (B)(R) set CASE, fainal (B) (R.H)	1		1610GLF NO.1~1560 1910GLF NO.1~1150
25-3	V61011-511060	ヘイメン スラスト (シングル) THRUST (single)	2	51106	
25-4	1421-433-0320-0 ~~V74415-068090~~	オイル シール SEAL, oil	2	~~AE2847A0~~ (~~TC50689~~)	TC6Y506810 NOK
25-5	1421-433-0140-0	マキ ブッシュ (50×55×30) BUSHING (50×55×30)	2		圧入部品 1610GLF NO.1~750 1910GLF NO.1~500 7含む。
o25-6	2200-0 1421-433-~~0150-1~~	ドラッグ アーム set ARM, drag	1		
25-7	1421-433-0160-0	マキ ブッシュ (30×34×20) BUSHING (30×34×20)	2		圧入部品 1610GLF NO.1~750 1910GLF NO.1~500
25-8	V72010-350300	O リング O-Ring	2	P30	
o25-9	2300-0 1421-433-~~0170-1~~	キング ピン メタル METAL, king pin set	1		1610GLF NO.1~750 1910GLF NO.1~500 7含む
25-10	V20146-100250	コガタ ボルト BOLT	8	M10×25	
25-11	V40116-001000	S.W WASHER, spring	8	M10	
25-12	V76140-000000	グリス ニップル NIPPLE, grease	2	A-P 1/8	
25-13	V52010-100220	ヘイコウ ピン (A) PIN (A)	2	10×22	
o25-14	1421-433-0240-1	ホイル シャフト カバー (L) COVER, wheel shaft (L.H)	1		1610GLF NO.1~1560 1910GLF NO.1~1150
o25-15	1421-433-0250-1	ホイル シャフト カバー (R) COVER, wheel shaft (R.H)	1		1610GLF NO.1~1560 1910GLF NO.1~1150
25-16	V52010-080220	ヘイコウ ピン (A) PIN (A)	4	8×22	
25-17	1421-433-0260-0	カバー パッキン (B) PACKING, cover (B)	2		1610GLF NO.1~1560 1910GLF NO.1~1150
25-18	V78110-000080	アタマツキ プラグ PLUG	4	PT 1/2	
25-19	V20126-100250	コガタ ボルト BOLT	24	M10×25	
25-20	V40116-001000	S.W WASHER, spring	24	M10	
o25-21	1421-433-0270-1	ナックル アーム (L) ARM, knuckle (L.H)	1		
o25-22	1421-433-0280-1	ナックル アーム (R) ARM, knuckle (R.H)	1		
25-23	~~V20126~~ V20146-100250	コガタ ボルト BOLT	8	M10×25 97	
25-24	V40116-001000	S.W WASHER, spring	8	M10	
o25-25	1421-433-0290-1	タイ ロッド TIE-ROD	1		
25-26	1421-403-0010-0	ロッカク ナット NUT	1	M17 P=1.5	
25-27	1421-403-0020-0	ロッカク ナット (ヒダリ ネジ) NUT (left hond screw)	1	M17 P=1.5	
25-0-1	1421-400-0540-0	ロッド エンド (L)(R) ASSY ROD END (L.H) (R.H) ASS'Y	1		
25-28	1404-402-0010-0	ダスト カバー . COVER, dust	1		
25-29	1421-403-0030-0	キャッスル ナット . NUT, castle	1	M12 P=1.25	
25-30	V50015-300200	ワリ ピン . PIN, cotter	1	3×20	
25-31	1404-402-0050-0	グリス ニップル . NIPPLE, grease	1	1×4" S型	
25-32	1421-403-0040-0	ロッド エンド (L)(R) SET . ROD END (L.H) (R.H) SET	1		△
25-0-2	1421-400-0550-0	ロッド エンド (R)(L) ASSY . ROD END (R.H) (L.H) ASS'Y	1		
25-33	1404-402-0010-0	ダスト カバー . COVER, dust	1		
25-34	1421-403-0030-0	キャッスル ナット . NUT, castle	1	M12, P=1.25	
25-35	V50015-300200	ワリ ピン . PIN, cotter	1	3×20	
25-36	1404-402-0050-0	グリス ニップル . NIPPLE, grease	1	1×4" S型	
25-37	1421-403-0050-0	ロッド エンド (R)(L) SET . ROD END (R.H) (L.H) SET	1		△

No.26 フロント ホイール (TS1610GL , TS1910GL 用)
Fig.26 FRONT WHEEL (For TS1610GL , TS1910GL)

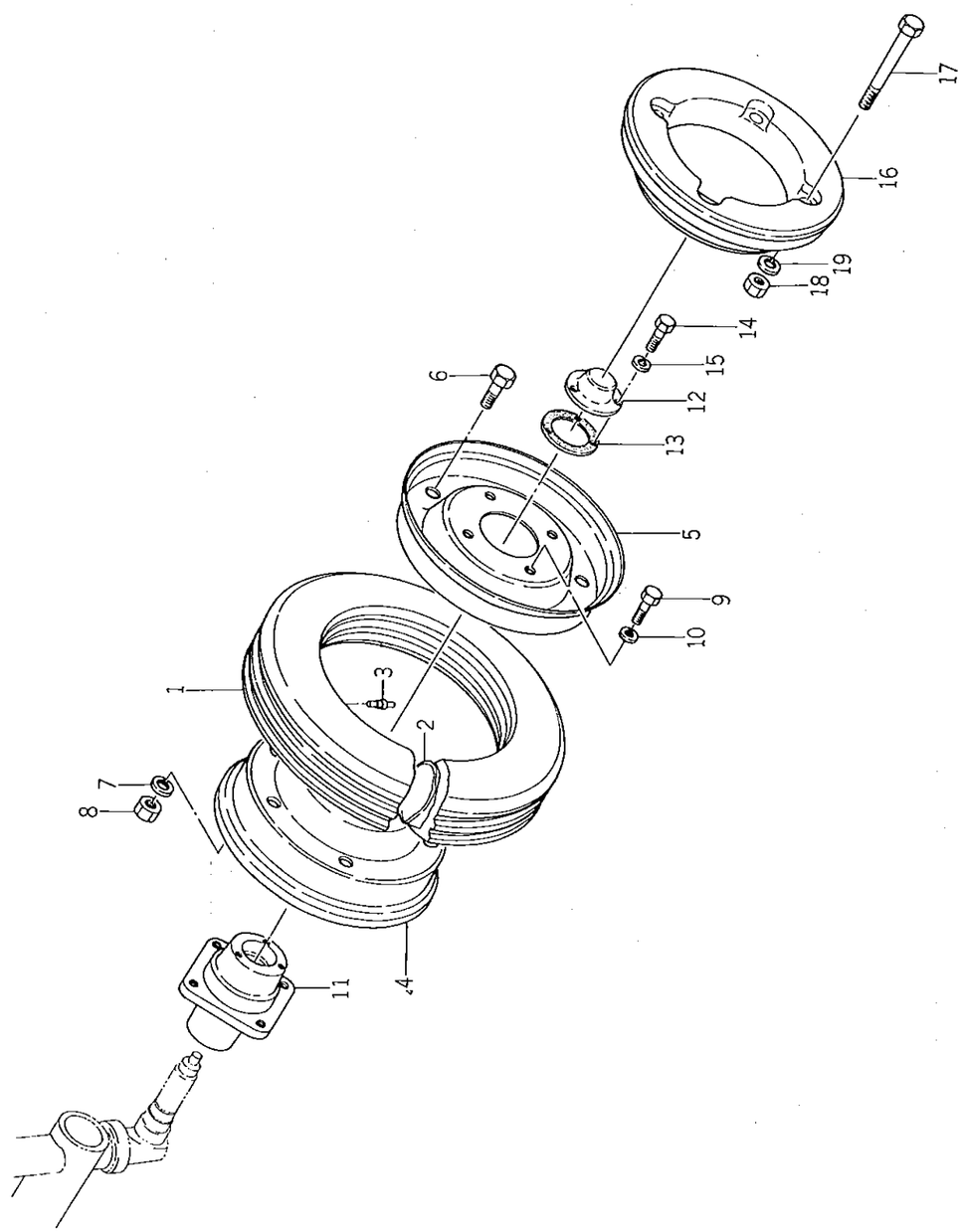

見出番号 Ref No.	部品コード Parts Code	品名 Name	個数 Q'ty	規格 Standard	備考 Remarks
26-0-1	1407-400-9010-0	フロント タイヤ ASSY FRONT TIRE ASS'Y	2		
26- 1	V88814-400120	フロント タイヤ . TIRE, front	2	4.00-12 -4PLY	
26- 2	V88900-400120	チューブ . TUBE	2	4.00-12	
26- 3	V99900-000010	タイヤ クウキペン フタ (Aガタ) . CAP, tire choke valve	2		
26-0-3	1407-041-2000-0	フロント ホイール ASSY . FRONT DISC WHEEL ASS'Y	2		ブリヂストン
o26- 4	1403-411-0040-0	フロント ディスク ホイール(クウキアナアリ) . . WHEEL, front disc	2		(ハイラグ タイヤ) 1610 GL No 200001~200739
o26- 5	1403-411-0030-0	フロント ディスク ホイール(クウキアナナシ) . . WHEEL, front disc	2		1810 GL No 200001~200548
26- 6	V20126-120200	コガタ ボルト . . BOLT	12	M12×20	
26- 7	V40116-001200	S.W . . WASHER, spring	12	M12	
26- 8	V30026-001200	ナット . . NUT	12	M12	
26- 9	V20126-120250	コガタ ボルト BOLT	8	M12×25	
26-10	V40116-001200	S.W WASHER, spring	8	M12	
o26-11	1412-411-0010-1	フロント ホイール ボス BOSS, front wheel	2		
o26-12	1411-411-0020-2	ホイール キャップ CAP, wheel	2		
26-13	1411-411-0030-0	パッキン PACKING	2		
26-14	V20026-060120	ボルト BOLT	6	M6×12	
26-15	V40116-000600	S.W WASHER, spring	6	M6	
26-0-4	1421-092-2100-0	フロント ホイール ウエイト SET FRONT WHEEL WEIGHT SET	1		★
o26-16	1401-922-0030-0	フロント ホイール ウエイト . WEIGHT, front wheel	2		★
26-17	V20126-120750	コガタ ボルト . BOLT	8	M12×75	★ TS1610GL用 For TS1610GL
26-18	V30026-001200	ナット . NUT	8	M12	★ 1610GL No 200001~200739
26-19	V40116-001200	S.W . WASHER, spring	8	M12	★
26-20	V88814-400120	フロントタイヤ	2	400-12-4PLY	
26-21	V88900-400120	チューブ	2	400-12	
26-22	V99930-000010	タイヤバルブキャップ	2		1610 GL No 200740~ 1810 GL No 200549~
26-23	1429-411-2100-1	ホイールドラム (300D-12) Comp	2		
26-24	1429-922-2000-0	フロントホイールウエイトSET	1		★
26-25	1429-922-0010-0	・フロントホイールウエイト (15)	4		★
26-26	1427-922-2100-0	・セットボルト (97) Comp	8		★ 1610 GL No 200740~
26-27	V30026-001200	・ナット 芯	16	M12	★
26-28	V40116-001200	・S.W	16	M12	★

No.27 フロント ホイール (TS1610GLF, TS1910GLF用)
Fig.27 FRONT WHEEL (For TS1610GLF, TS1910GLF)

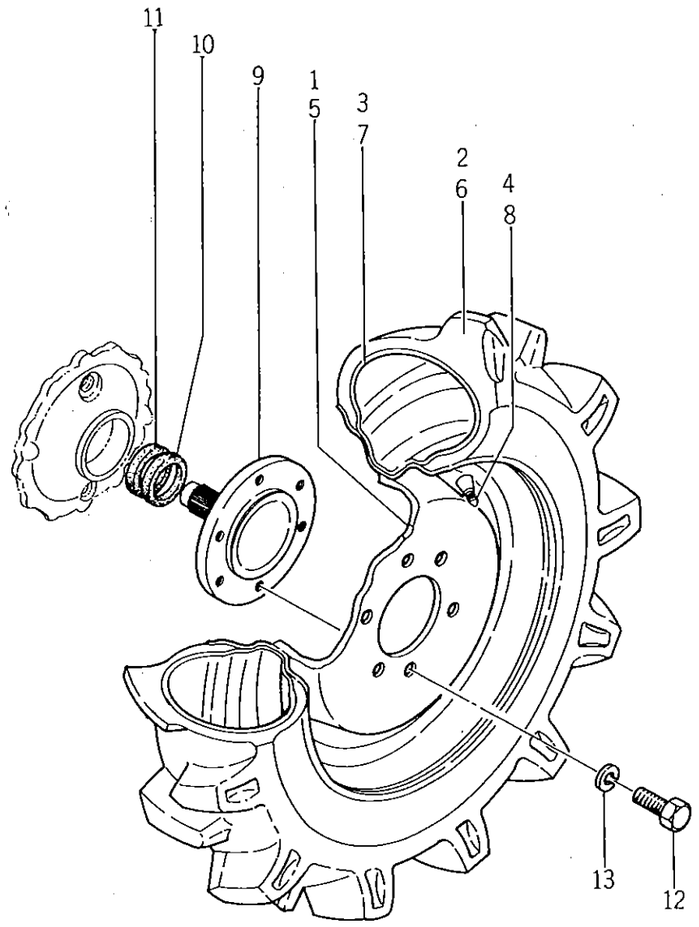

見出番号 Ref No.	部品コード Parts Code	品名 Name	個数 Q'ty	規格 Standard	備考 Remarks
27-0-1	1421-438-2000-0	フロント タイヤ (L) ASSY FRONT TIRE (L.H) ASS'Y	1		
o27- 1	1421-438-2100-1	フロント ホイル リム COMP . FRONT WHEEL RIM COMP	1	5-J × 14	
27- 2	1421-438-2010-0	タイヤ . TIRE	1	6-14-4PR	
27- 3	V88300-006140	チューブ . TUBE	1	6-14	
27- 4	V99930-000100	タイヤ バルブ キャップ . CAP, tire valve	1	A形 JISD4212 Atype	
27-0-2	1421-438-2200-0	フロント タイヤ (R) ASSY FRONT TIRE (R.H) ASS'Y	1		
o27- 5	1421-438-2100-1	フロント ホイル リム COMP . FRONT WHEEL RIM COMP	1	5-J × 14	
27- 6	1421-438-2010-0	タイヤ . TIRE	1	6-14-4PR	2駆には不要 Not needed for 2 wheel drive
27- 7	V88300-006140	チューブ . TUBE	1	6-14	
27- 8	V99930-000100	タイヤ バルブ キャップ . CAP, tire valve	1	A形 JISD4212 Atype	
o27- 9	1421-433-0190-1	ホイル シャフト SHAFT, wheel	2		
27-10	V74215-072090	オイル シール SEAL, oil	1	oAO AG286~~110~~ (VC507206)	
27-11	V74415-072120	オイル シール SEAL, oil	2	AE2864A0 (JC507212)	
27-12	V20146-120250	コガタ ボルト BOLT	12	M12 × 25 9T	
27-13	V40116-001200	S.W WASHER, spring	12	M12	
27-14	1421-438-2570-0	タイヤ	1		

No.28 ステアリングホイール
Fig.28 STEERING WHEEL

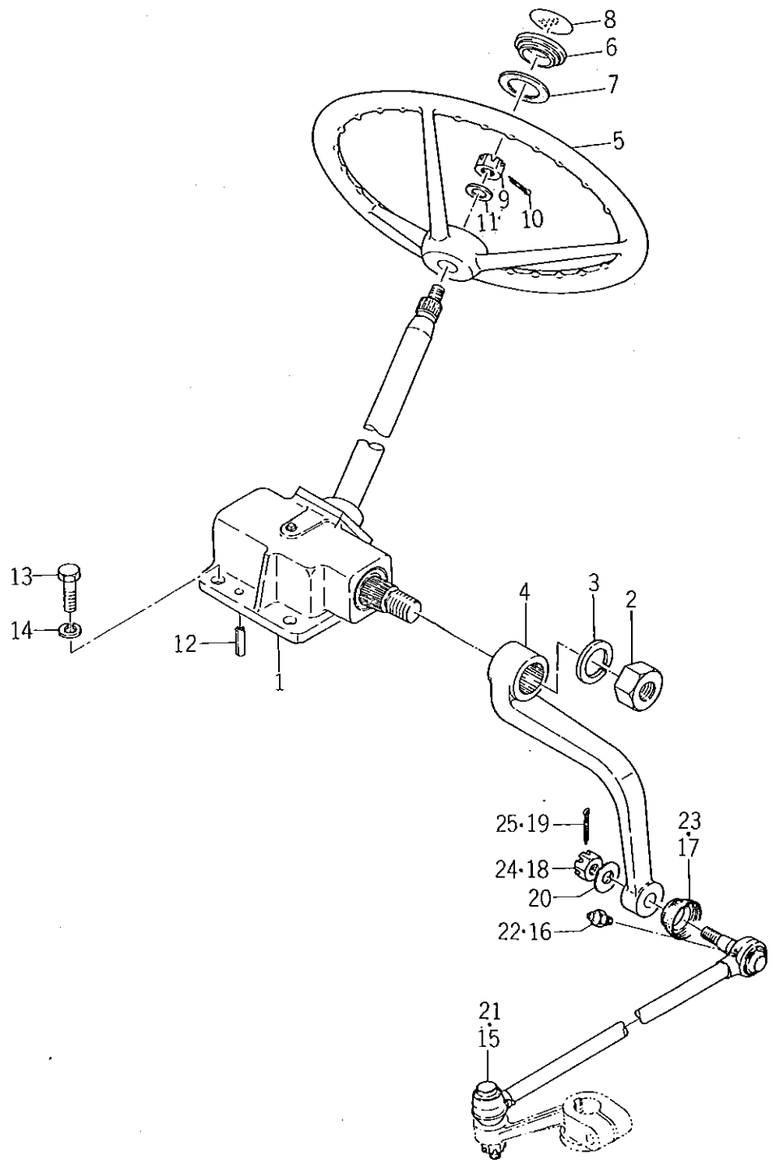

見出番号 Ref No.	部品コード Parts Code	品名 Name	個数 Q'ty	規格 Standard	備考 Remarks
28- 1	1421-400-0510-0	ステアリング ASSY STEERING ASS'Y	1		
28- 2	1414-406-0050-0	ナット . NUT	1	M20 P=1.5	
28- 3	V40116-002000	S.W . WASHER, spring	1	M20	
28- 4	1421-406-0020-0	ピットマン アーム . ARM, pitman	1		
28- 5	1421-400-0520-0	ステアリング ホイール ASSY STEERING WHEEL ASS'Y	1		
28- 6	1407-406-0020-0	ステアリング キャップ . CAP, steering	1		
28- 7	1407-406-0040-0	キャップ パッキン . PACKING, cap	1		
28- 8	1421-903-0160-0	キャップ マーク MARK, cap	1		
28- 9	V32116-001000	ミゾツキ ナット NUT	1	M10 P=1.25	
28-10	V50015-200250	ワリ ピン PIN, cotter	1	2×25	
28-11	V41316-001000	ナミマル ザガネ WASHER, plain	1	M10	
28-12	V58014-100240	スプリング ピン PIN, spring	2	10×24	
28-13	V20146-100250	コガタ ボルト BOLT	4	M10×25(9T)	
28-14	V40116-001000	S.W WASHER, spring	4	M10	
28-15	1421-400-0530-0	ドラッグ ロッド ASSY DRAG ROD ASS'Y	1		TS1610GL用 For TS1610GL, 1910GLF No.1~3
~~28-15-1~~	~~1421-437-2000-0~~	~~ドラッグ ロッド ASSY DRAG ROD ASS'Y~~	~~1~~		~~TS1610GLF用 For TS1610GLF~~
28-16	1404-402-0050-0	グリース ニップル (Sガタ) . NIPPLE, grease (S-type)	2	1/4 S-type	TS1610GL, GLF用 For TS1610GL, GLF
28-17	1404-402-0010-0	ダスト カバー . COVER, dust	2		
28-18	1404-402-0020-0	キャッスル ナット . NUT, slotted (low)	2	M12 P=1.25	
28-19	V50015-300200	ワリ ピン . PIN	2	3×20	
28-20	1325-930-1050-0	リヤ ヒッチ フレーム カラー COLLAR, rear hitch	2		
28-21	1422-400-0510-0	ドラッグ ロッド ASSY DRAG ROD ASS'Y	1		TS1910GL用 For TS1910GL
28-22	1404-402-0050-0	グリース ニップル (Sガタ) . NIPPLE, grease (S-type)	2	1/4	
28-23	1404-402-0010-0	ダスト カバー . COVER, dust	2		
28-24	1404-402-0020-0	キャッスル ナット . NUT, slotted (low)	2	M12 P=1.25	
28-25	V50015-250250	ワリ ピン . PIN	2	2.5×25	
28-26	1421-437-2200-0	ステアリング Assy	1		
28-27	1421-437-2210-0	・ピットマンアーム	1		~~1610GLF No.1~750~~
28-28	1414-406-0050-0	・ロックナット	1	M20 P=1.5	1910GLF No.301~750
28-29	V40116-002000	・S.W	1	M20	
28-30	1421-437-2001-0	ドラッグロッド Assy	1		TS1610GLF No.1~750 TS1910GLF No.301~750
28-30a	1421-437-2002-0	ドラッグロッド Assy	1		TS1610GLF No.751~ TS1910GLF No.751~
28-31	1404-402-0010-0	・ダストカバー	2		
28-32	1404-402-0020-0	・キャッスルナット	2	M12 P=1.25	
28-33	V50015-300200	・ワリピン	2	3×20	
28-34	1404-402-0050-0	・グリスニップル	2	1/4 Sガタ	

No.29 メータ パネル
Fig.29 METER PANEL

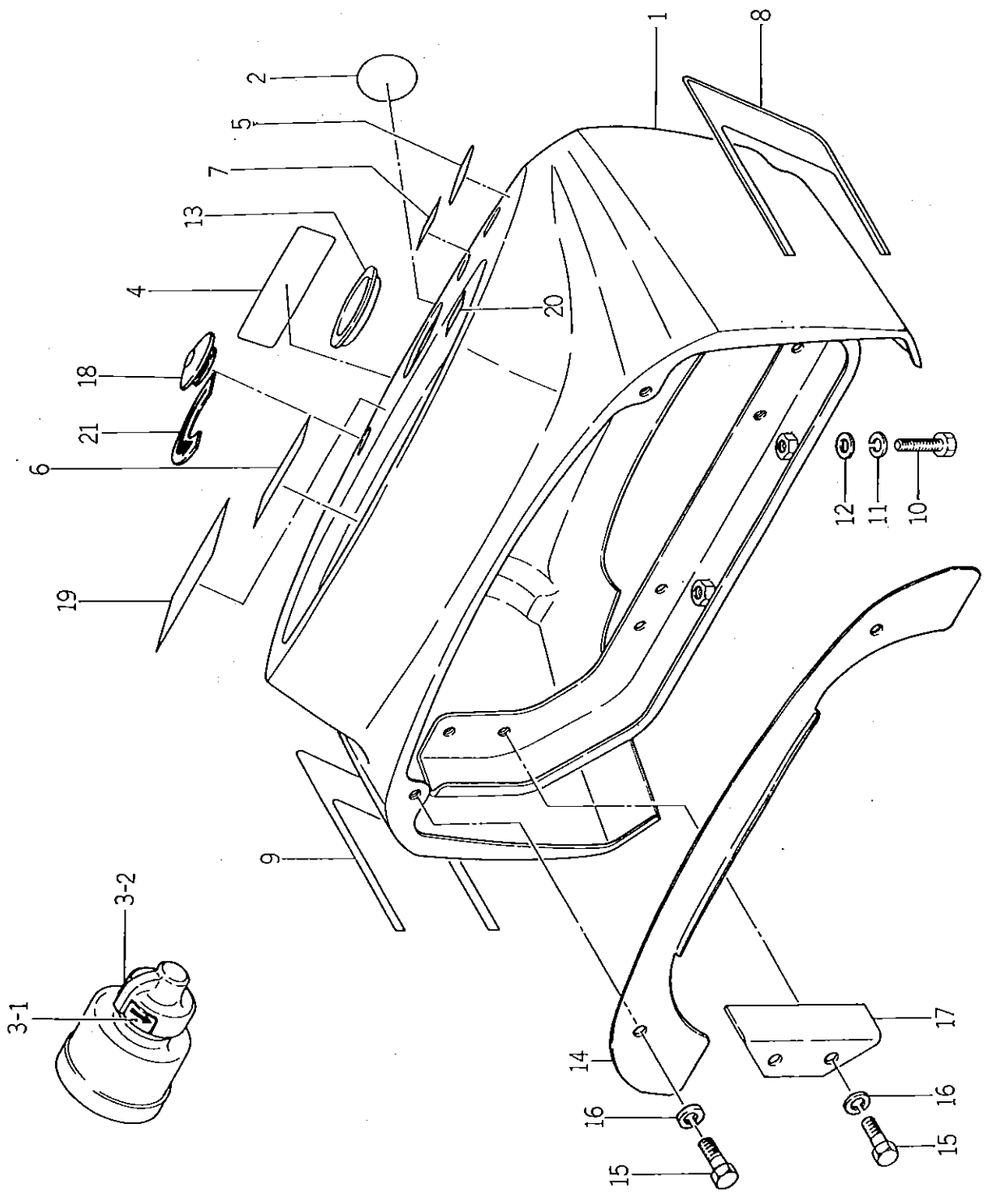

見出番号 Ref No.	部品コード Parts Code	品名 Name	個数 Q'ty	規格 Standard	備考 Remarks
o29- 1	1421-603-1001-0	メータ パネル COMP METER PANEL COMP	1		
29- 2	1421-903-0190-0	キー スイッチ マーク MARK, key switch	1		
29-3-1	1421-903-0200-0	スタータ マーク (A) MARK, (A) starter	1		
29-3-2	1421-903-0210-0	スタータ マーク (B) MARK, (B) starter	1		
29- 4	1421-903-0140-0	ドライブ マーク MARK, drive	1		
29- 5	1421-903-0060-0	ウインカ マーク MARK, winker	1		
29- 6	1421-903-0150-0	ランプ マーク MARK, lamp	1		
29- 7	~~1416-903-0120-0~~ 1427-903-0040-0	ホーン マーク MARK, horn	1		
29- 8	1421-903-0030-0	サイド マーク (B)(L) MARK, side (B) (L.H)	1		1610GL NO. 20001~20200 1610GLF NO. 1~300
29- 9	1421-903-0040-0	サイド マーク (B)(R) MARK, side (B) (R.H)	1		
29-10	V20126-080250	コガタ ボルト BOLT	2	M8×25	
29-11	V40116-000800	S.W WASHER, spring	2	M8	
29-12	3740-314-0170-0	ダッコク テンション ザガネ WASHER, tension	2	M8	
29-13	1421-603-0010-0	ステアリング ブッシュ BUSHING, steering	1		
29-14	1421-603-0020-0	リヤ シール プレート PLATE, rear seal	1		
29-15	V20026-060160	ボルト BOLT	4	M6×16	
29-16	V40116-000600	S.W WASHER, spring	4	M6	
29-17	1421-603-0030-0	ステー STAY	1		
29-18	1421-603-0040-0	レバー ブッシュ BUSHING, lever	1		
29-19	1421-902-0030-0	シドウ コーション マーク MARK	1		
29-20	1421-903-0230-0	グロー マーク MARK, glow	1		
29-21	1421-903-0220-0	スロットル マーク MARK, throttle	1		
29-22	1421-903-0030-0	サイドマーク (B)(L)	1		1910GLF NO.1~300
29-23	1421-903-0040-0	サイドマーク (BXR)	1		1910GLF NO.1~300

No.30 クラッチ ハウジング
Fig.30 **CLUTCH HOUSING**

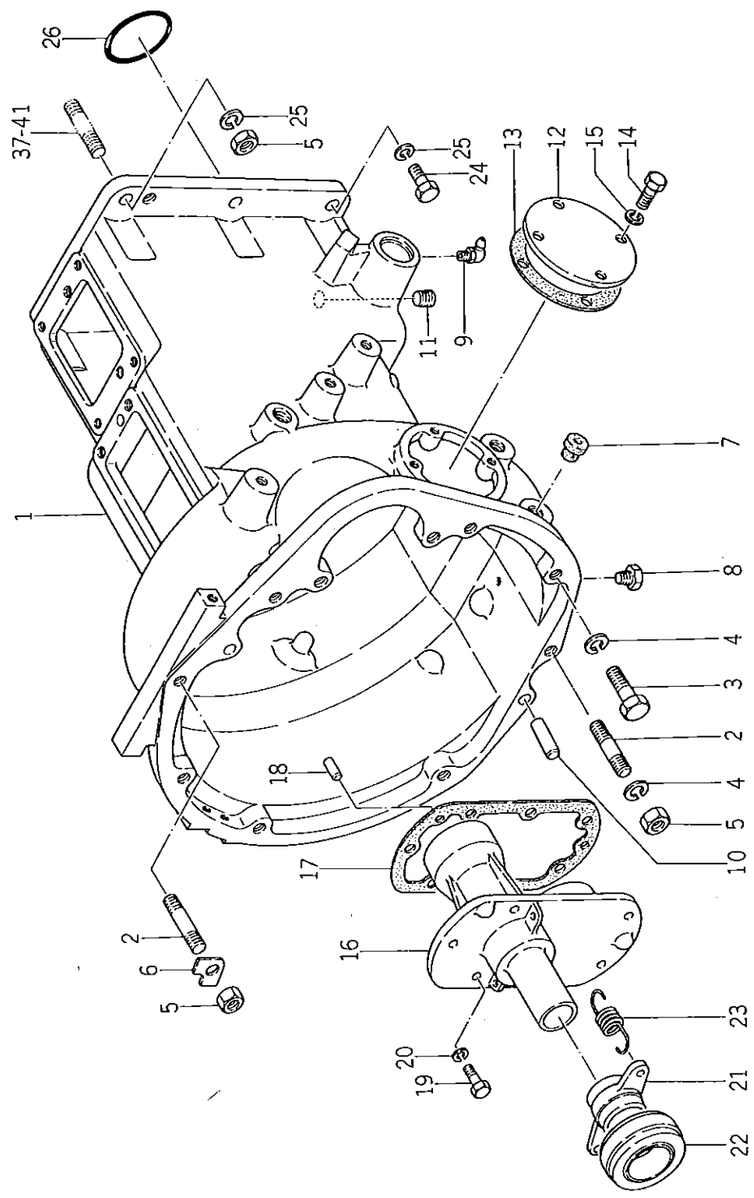

見出番号 Ref No.	部品コード Parts Code	品名 Name	個数 Q'ty	規格 Standard	備考 Remarks
o30- 1	1430-121-~~0010-1~~ 0011-0	クラッチ ハウジング HOUSING, clutch	1		GL用 For GL
o30-1-1	1421-134-~~0010-1~~ 0011-0	クラッチ ハウジング HOUSING, clutch	1		GLF用 For GLF
30- 2	V25140-120280	ウエコミ ボルト (2シュ) STUD	3	M12×28(9T)	
30- 3	V20146-120300	コガタ ボルト BOLT	5	M12×30(9T)	
30- 4	V40116-001200	S.W WASHER, spring	8	M12	
30- 5	V30346-001200	コガタ ナット NUT	5	M12 (7T)	
30- 6	1404-120-0090-0	M12ヨウ マワリ ドメ ザガネ WASHER, lock (M12)	1		
30- 7	1427-317-0040-0	メクラセン (M14) CAP (M14)	6		
30- 8	1326-706-0020-0	ドレン プラグ PLUG, drain	1	PT 1/8	
30- 9	V76340-000000	グリス ニップル (Bガタ) NIPPLE, grease (B-type)	2	PT 1/8	
30-10	V52010-100220	ヘイコウ ピン (A) PIN (A-type)	1	10×22	
30-11	V78110-000060	アタマツキ プラグ PLUG	1	PT 3/8	
o30-12	1416-120-0020-2	インスペクション カバー COVER, inspection	1		
30-13	1416-120-0030-0	パッキン PACKING	1		
30-14	V20126-080160	コガタ ボルト BOLT	4	M8×16	
30-15	V40116-000800	S.W WASHER, spring	4	M8	
30-16	1430-121-0020-0	スリーブ メタル METAL, sleeve	1		GL用 For GL
30-16-1	1421-134-0020-0	スリーブ メタル METAL, sleeve	1		GLF用 For GLF
30-17	1430-121-0030-0	メタル パッキン (A) PACKING, metal (A)	1		
30-18	V52010-080160	ヘイコウ ピン (A) PIN	2	M8×16	
30-19	V20126-080200	コガタ ボルト BOLT	7	M8×20	
30-20	V40116-000800	S.W WASHER, spring	7	M8	
30-21	1421-120-0040-0	スリーブ SLEEVE	1		
30-22	1416-120-0040-0	クラッチ レリーズ ベアリング BEARING, clutch release	1	40TMK 20B	
30-23	1430-121-0040-0	テンション スプリング (43) SPRING, tension (43)	2		
30-24	V20146-120350	コガタ ボルト BOLT	4	M12 35(9T)	
30-25	V40116-001200	S.W WASHER, spring	6	M12	
30-26	V72110-310600	O リング O-RING	1	G60	

No.31 クラッチ ハウジング ギヤー
Fig.31 CLUTCH HOUSING GEAR

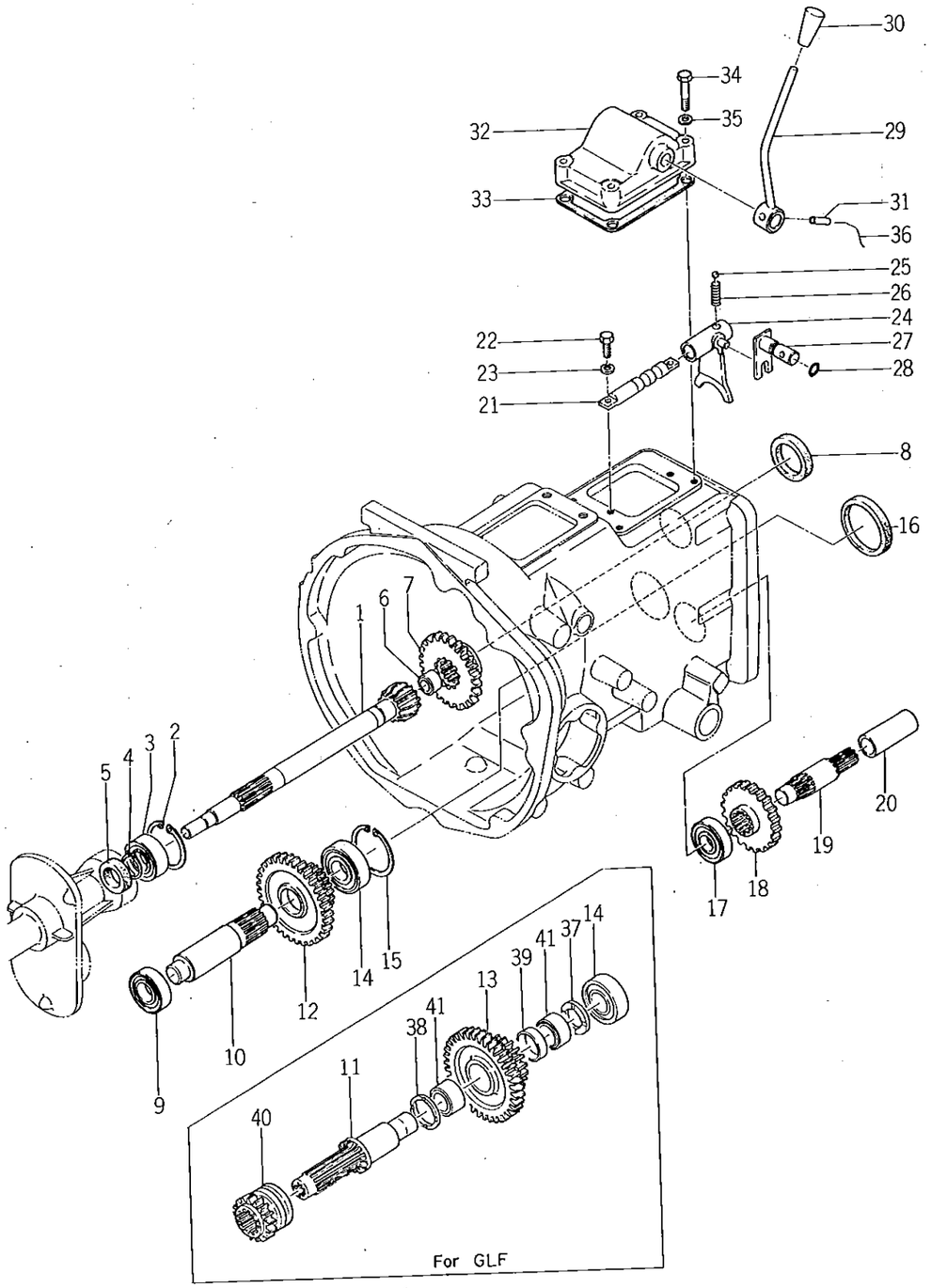

見出番号 Ref No.	部品コード Parts Code	品名 Name	個数 Q'ty	規格 Standard	備考 Remarks
31- 1	1430-121-0050-0	インプット ギヤー (12) GEAR, input (12)	1		
31- 2	V70514-005200	Cガタ トメワ (アナ) RING, snap (C-type)	1	52	
31- 3	V60611-052050	R・B・B (アンギュラW) BEARING, radial ball	1	5205	
31- 4	V70414-002500	Cガタ トメワ (ジク) RING, snap (C-type)	1	25 AE1322F0 ~~AC1324A0~~	
31- 5	V74412-542080 ~~V74012-542100~~	オイル シール SEAL, oil	1	~~(SC254210)~~ TC254Z8	
31- 6	V65331-624200	ニードル (シェル フタナシ) BEARING, needle	1	TA1620	
31- 7	1430-121-0060-0	チェンジ ギヤー (29) GEAR, change (29)	1		
31- 8	V74013-856100	オイル シール SEAL, oil	1	AC2233E1 (SC385610)	
31- 9	V60011-062050	R・B・B BEARING, radial ball	1	6205	
31-10	1430-121-0070-0	カウンタ シャフト SHAFT, counter	1		GL用 For GL
31-11	1421-134-0030-0	カウンタ シャフト SHAFT, counter	1		GLF用 For GLF
31-12	1430-121-0080-0	カウンタ ギヤー (35-17) GEAR, counter (35-17T)	1		GL用 For GL
31-13	1421-134-0060-0	カウンタ ギヤー (35-17) GEAR, counter (35-17T)	1		GLF用 1610GLF No.1~2072 For GLF 1910GLF No.1~2072
31-14	V60011-063050	R・B・B BEARING, radial ball	1	6305	
31-15	V70514-006200	Cガタ トメワ (アナ) RING, snap (C-type)	1	62	
31-16	V74015-272100	オイル シール SEAL, oil	1	AC2961E0 (SC527210)	
31-17	V60011-063040	R・B・B BEARING, radial	1	6304	
31-18	1421-211-0021-0	P・T・O ドライブ ギヤー (20) GEAR, P.T.O. drive (20)	1		1610GL NO.200001~200548 1610GLF NO.1~1150 1910GL NO.200001~200548 1910GLF NO.1~755
31-19	1430-211-0010-0	P・T・O ドライブ シャフト (A) SHAFT, P.T.O. drive shaft (A)	1		
31-20	1430-211-0030-0	カップ リング RING, cup	1		
31-21	1430-121-0120-0	クリープ シフタ ステー STAY, creep shifter	1		
31-22	V20146-080200	コガタ ボルト BOLT	2	M8×20(9T)	
31-23	V40116-000800	S・W WASHER, spring	2	M8	
31-24	1430-121-0130-0	クリープ シフタ SHIFTER, creep	1		
31-25	V68020-000130	スチール ボール BALL, stell	1	13/32"	
31-26	1415-210-0020-0	シフタ スプリング SPRING, shifter	1		
31-27	1430-121-2000-0	クリープ シフト アーム COMP CREEP SHIFT ARM COMP	1		
31-28	V72010-240120	O リング O-RING	1	P12	
31-29	1430-121-2100-0	クリープ レバー COMP CREEP LEVER COMP	1		
31-30	4106-105-3030-0	ロール テンカイ ジク ニギリ KNOB	1		
31-31	V58014-060280	スプリング ピン (W) PIN, spring (W)	1	6×28	
o31-32	1430-121-0090-1	クリープ メタル METAL, creep	1		
31-33	1430-121-0110-0	メタル パッキン (B) PACKING, metal (B)	1		
31-34	V20126-080450	コガタ ボルト BOLT	4	M8×45	
31-35	V40116-000800	S・W WASHER, spring	4	M8	
31-36	V59013-09150	テッセン WIRE	1	0.9×150	
31-37	1421-134-0040-0	カラー (25×40×4) COLLAR (25×40×4)	1		GLF用 For GLF
31-38	1421-134-0050-0	カラー (30×42×4) COLLAR (30×42×4)	1		

見出番号 Ref No.	部品コード Parts Code	品名 Name	個数 Q'ty	規格 Standard	備考 Remarks
31-39	1421-134-0070-0	カラー (30×34×10) COLLAR (30×34×10)	1		GLF用 For GLF
31-40	1421-134-0080-0	チェンジ ギヤー (16) GEAR, change (16T)	1		
31-41	V65443-035170	ニードル (ケージ) BEARING, needle	2	KT303517	
31-19a	1430-211-2000-0	PTOドライブシャフト (A) comp	1		1610GL NO. 200549~ 1610GLF NO. 1151~ 1910GL NO. 200349~ 1910GLF NO. 756~
31-13a	1421-134-0061-0	カウンターギヤー (35-17)	1		1610GLF No 2073~ 1910GLF No 2073~

SERVICE MEMO

No.32 クラッチ ペダル
Fig.32 CLUTCH PEDAL

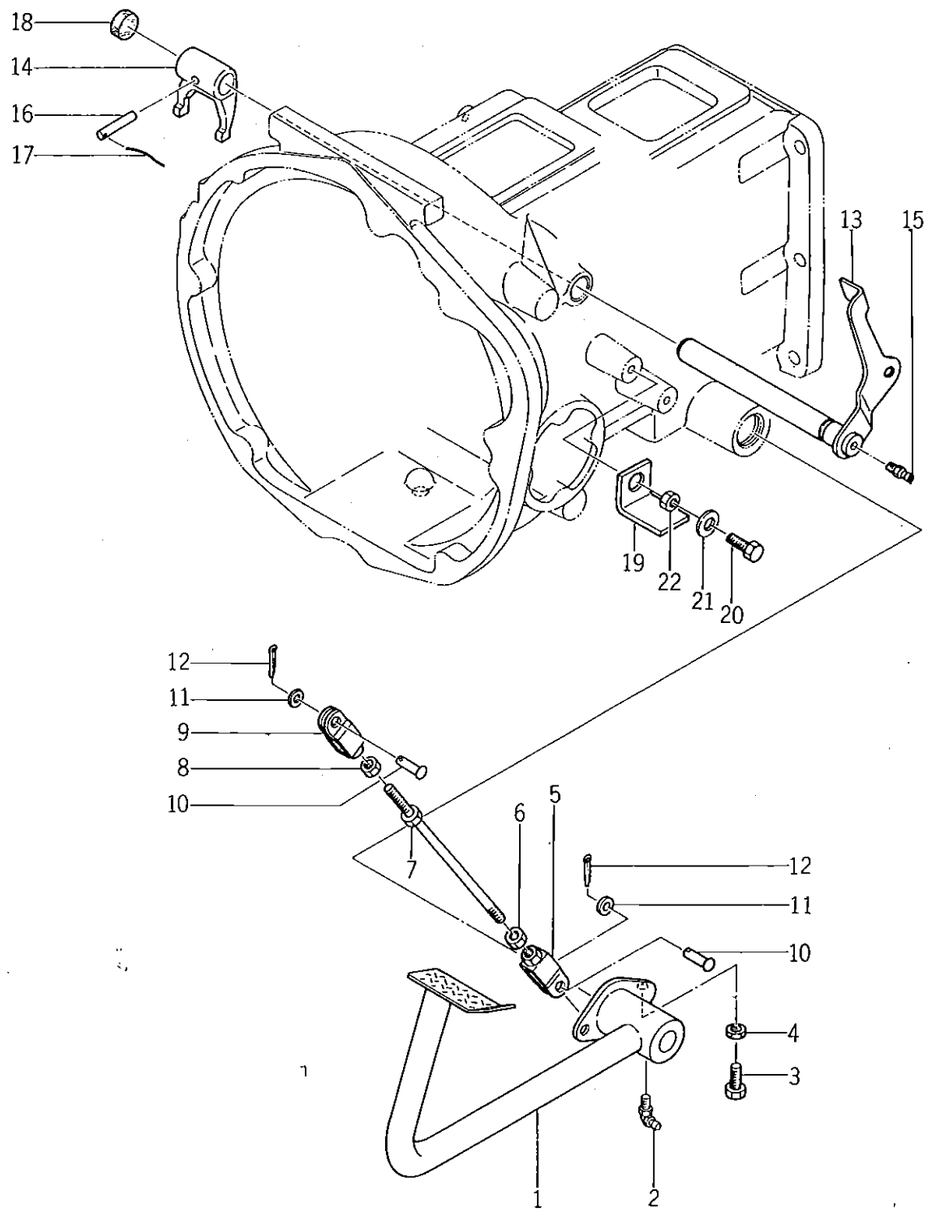

見出番号 Ref No.	部品コード Parts Code	品名 Name	個数 Q'ty	規格 Standard	備考 Remarks
o32- 1	1421-122-2000-0	クラッチ ペダル COMP CLUTCH PEDAL COMP	1		
32- 2	V76340-000000	グリース ニップル(Bガタ) NIPPLE, grease (B-type)	1	PT 1/8B	
32- 3	V20126-080300	コガタ ボルト BOLT	1	M8 x 30	
32- 4	V30226-000800	ナット (3シュ) NUT	1	M8 (3シュ)	
32- 5	1430-122-2300-0	フタマタ (R) COMP YOKE (R.H) COMP	1		
32- 6	V30226-000800	ナット (3シュ) NUT	1	M8 (3シュ)	
32- 7	1430-122-2100-0	クラッチ ロッド COMP CLUTCH ROD COMP	1		
32- 8	1401-122-0050-0	ロッカク ナット (ヒダリネジ) NUT	1	M8 (3シュ)	
32- 9	1430-122-2200-0	フタマタ (L) COMP YOKE (L.H) COMP	1		
32-10	3737-235-0080-0 ~~1426-128-0010-0~~	~~ピン (8×23)~~ チェンバリワイヤピン PIN, (~~8×23~~)	2		
32-11	V41316-000800	ナミマル ザガネ WASHER, plain	2	M8	
32-12	V50015-200150	ワリ ピン PIN, cotter	2	2φ x 15	
32-0-1	1430-012-2000-0	クラッチ シャフト SET CLUTCH SHAFT SET	1		
o32-13	1430-122-2000-1	クラッチ シャフト COMP . CLUTCH SHAFT COMP	1		△
32-14	1404-120-0110-0	ヨーク . YOKE	1		△
32-15	V76740-000000	グリース ニップル (Aガタ) NIPPLE, grease (A-type)	1	A-M6F p=0.75	
32-16	1404-101-0010-0	クラッチ ヨーク テーパ ピン PIN, clutch yoke	1		
32-17	V59013-121500	テッセン WIRE	1	1.2 x 150	
o32-18	1415-122-0020-1	シール キャップ CAP, seal	1		
o32-19	1430-122-~~0010-1~~ 0011-0	カット オフ アーム ARM, cut-off	1		
32-20	V20126-080200	コガタ ボルト BOLT	1	M8 × 20	
32-21	3560-201-0150-0	ケッソク ネジ ザガネ WASHER	1		
32-22	V30226-000800	ナット NUT	1	M8 (3シュ)	

No.33 ドライブ シャフト 関係 (TS1610GLF, TS1910GLF用)
Fig.33 DRIVE SHAFT SYSTEM (For TS1610GLF, TS1910GLF)

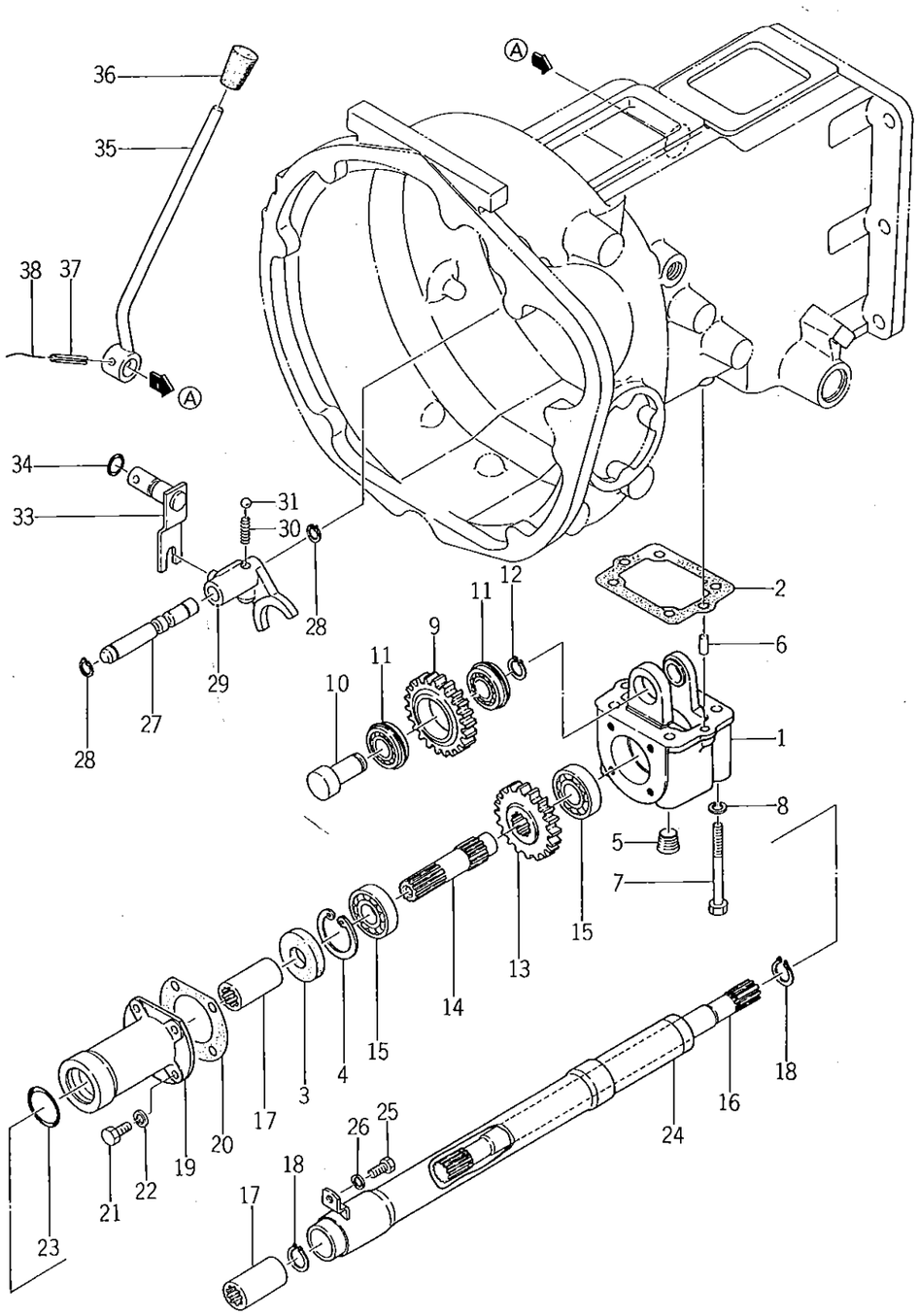

見出番号 Ref No.	部品コード Parts Code	品名 Name	個数 Q'ty	規格 Standard	備考 Remarks
o33- 1	1421-134-0090-1	ケース (F) CASE (F)	1		TS1610GLF用 For TS1610GLF
o33-1-1	1422-134-0020-1	ケース (F) CASE (F)	1		TS1910GLF用 For TS1910GLF
33- 2	1421-134-0110-0	ケース パッキン PACKING, case	1		
33- 3	V74012-047070	オイル シール SEAL, oil	1	SC20477	
33- 4	V70514-004700	Cガタ トメワ (アナ) RING, snap (C-type)	1	47	
33- 5	V78110-000060	アタマツキ プラグ PLUG	1	PT 3/8	
33- 6	V52010-080160	ヘイコウ ピン (A) PIN (A)	2	8×16	
33- 7	V20146-080850	コガタ ボルト BOLT	4	M8×85	
33- 8	V40116-000800	S.W WASHER, spring	4	M8	
33- 9	1421-134-0120-0	カウンタ ギヤー (22) GEAR, counter (22)	1		
33-10	1421-134-0130-0	カウンタ ピン PIN, counter	1		
33-11	V60711-062030	R.B.B BEARING, radial ball	2	6203NR	
33-12	V70414-00170-0	Cガタ トメワ (ジク) RING, snap (C-type)	1	17	
33-13	1421-134-0140-0	ドライブ ギヤー (21) GEAR, drive (21)	1		TS1610GLF用 For TS1610GLF
33-13-1	1422-134-0030-0	ドライブ ギヤー (22) GEAR, drive (22)	1		TS1910GLF用 For TS1910GLF
33-14	1421-134-0150-0	ドライブ シャフト (A) SHAFT, drive (A)	1		
33-15	V60011-062040	R.B.B BEARING, radial ball	2	6204	
33-16	1421-134-0180-0	ドライブ シャフト (B) SHAFT, drive (B)	1		
33-17	1421-134-0190-0	カップ リング RING, cup	2		
33-18	V70414-002000	Cガタ トメワ (ジク) RING, snap (C-type)	2	20	
33-19	1421-134-0210-0	メタル カバー COVER, metal	1		
33-20	1421-134-0220-0	カバー パッキン PACKING, cover	1		
33-21	V20126-080200	コガタ ボルト BOLT	4	M8×20	
33-22	V40116-000800	S.W WASHER, spring	4	M8	
33-23	V72010-350350	O リング O-RING	1	P35	
33-24	1421-134-2200-0	シャフト カバー COMP SHAFT COVER COMP	1		
33-25	V20126-080160	コガタ ボルト BOLT	1	M8×16	
33-26	V40116-000800	S.W WASHER, spring	1	M8	
33-27	1421-134-0160-0	シフタ ステー (F) STAY, shifter (F)	1		
33-28	V70414-001200	Cガタ トメワ (ジク) RING, snap (C-type)	2	12	
33-29	1421-134-0170-0	シフタ (F) SHIFTER (F)	1		
33-30	1302-225-0030-0	シフタ スプリング SPRING, shifter	1		
33-31	V68020-000100	スチール ボール BALL, steal	1	5/16"	
33-33	1421-134-2000-0	シフト アーム (F) COMP SHIFT ARM (F) COMP	1		1610GLF No.1~750 1910GLF No.1~500
33-34	V72010-240120	O リング O-RING	1	P12	
33-35	1421-134-2100-0	レバー (F) COMP LEVER (F) COMP	1		1610GLF No.1~750 1910GLF No.1~500
33-36	4106-105-3030-0	ロール テンカイ ジク ニギリ KNOB	1		
33-37	V58014-060280	スプリング ピン (W) PIN, spring (W)		6×28	
33-38	V59013-091500	テッセン WIRE	1	0.9×150	
33-33a	1421-134-2001-0	(Ref.No.33-32は欠番です。) シフト アーム (F) COMP	1	1610GLF	No.751~
33-35a	1421-134-2101-0	レバー (F) COMP	1	1910GLF	No.501~

No.34 クラッチ
Fig.34 **CLUTCH**

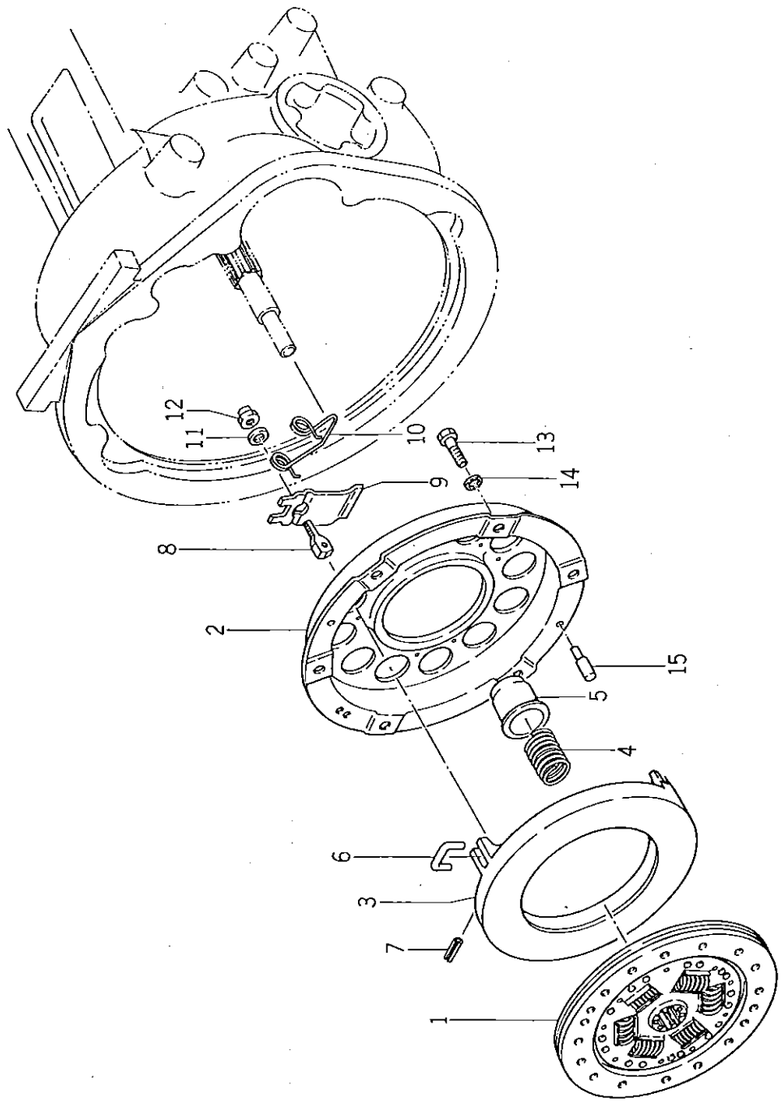

見出番号 Ref No.	部品コード Parts Code	品名 Name	個数 Q'ty	規格 Standard	備考 Remarks
34-0-1	1416-100-0520-0	クラッチ (200) ASSY CLUTCH (200) ASS'Y	1		
34- 1	1416-120-0070-0	クラッチ ディスク (200) . DISK, clutch (200)	1		
34-0-2	1416-120-2000-0	プレッシャ プレート ASSY . PRESSURE PLATE ASS'Y	1		
34- 2	1416-120-2010-0	クラッチ カバー サブ COMP . . CLUTCH COVER SUB COMP	1		
34- 3	1416-120-2020-0	プレッシャ プレート . . PLATE, pressure	1		
34- 4	1416-120-2050-0	プレッシャ スプリング . . SPRING, pressure	9		
34- 5	1416-120-2040-0	スプリング キャップ . . CAP, spring	9		
34- 6	1416-120-2110-0	ストッパ . . STOPPER	3		
34- 7	1416-120-2090-0	ロール ピン . . PIN, roll	3		
34- 8	1416-120-2070-0	レバー アイボルト . . EYEBOLT, lever	3		
34- 9	1416-120-2030-0	レリーズ レバー . . LEVER, release	3		
34-10	1416-120-2060-0	リターン スプリング . . SPRING, return	3		
34-11	1416-120-2100-0	ナミマル ザガネ . . WASHER, plain	3		
34-12	1416-120-2080-0	レバー ナット . . NUT, lever	3		
34-13	V20126-080250	コガタ ボルト BOLT	6	M8×25	
34-14	V40116-000800	S.W WASHER, spring	6	M8	
34-15	1414-120-0120-0	ノック ピン PIN, knock	2		

No.35 フュエルタンク
Fig.35 FUEL TANK

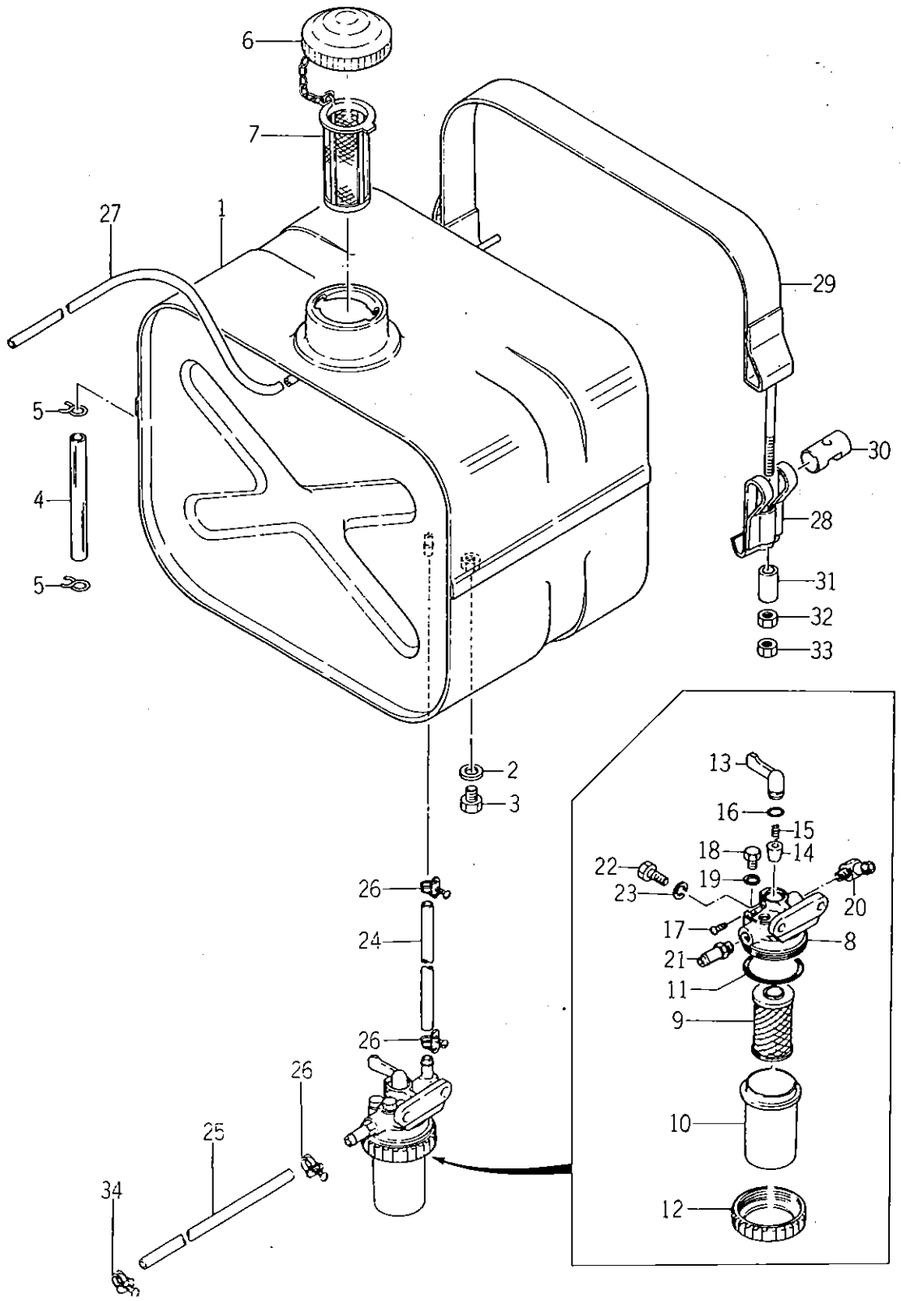

見出番号 Ref No.	部品コード Parts Code	品名 Name	個数 Q'ty	規格 Standard	備考 Remarks
o35- 1	1421-111-1000-0	フュエル タンク COMP FUEL TANK COMP.	1		
35- 2	1407-111-0010-0	ザガネ (8×12×2) WASHER (8×12×2)	1		
35- 3	V20026-080120	ボルト BOLT	1	M8×12	
35- 4	V73506-101100	ビニール パイプ PIPE, vinyl	1	6×10×110	
35- 5	V59013-091000	テッセン WIRE	2	0.9×100	20#
35- 6	1402-111-~~0020-0~~ 2100-0	キャップ ASSY CAP ASS'Y	1		
35- 7	1317-606-2050-0	コシアミ STRAINER	1		
35-0-1	1421-100-0520-0	フイルタ コック ASSY FILTER COCK ASS'Y	1		
35- 8	1415-102-0040-0	ボデー . BODY	1		
35- 9	1415-102-0110-0	エレメント . ELEMENT	1		
35-10	1415-102-0090-0	カップ . CUP	1		
35-11	V72010-350440	O リング . O-RING	1	P44	
35-12	1415-102-0100-0	リング ナット . NUT, ring	1		
35-13	1415-102-0050-0	レバー . LEVER	1		
35-14	1415-102-0060-0	テーパ バルブ . VALVE, taper	1		
35-15	1415-102-0070-0	バルブ スプリング . SPRING, valve	1		
35-16	V72010-240100	O リング . O-RING	1	P10A	
35-17	1415-102-0080-0	ビス . VIS	1		
35-18	1415-102-0120-0	エアヌキ プラグ . PLUG, breathing	2		
35-19	1415-102-0130-0	パッキン . PACKING	2		
35-20	1415-102-0140-0	Lガタ ジョイント . JOINT (L)	1		
35-21	1415-102-0150-0	フュエル ジョイント . JOINT, fuel	1		
35-22	V20126-080200	コガタ ボルト BOLT	2	M8×20	
35-23	V40116-000800	S.W WASHER, spring	2	M8	
35-24	~~1415~~ 1421-102-0011-0	フュエル パイプ (A) PIPE, fuel (A)	2	7×11×220	
35-25	~~1416~~ 1421-102-0021-0	フュエル パイプ (B) PIPE, fuel (B)	1	7×11×280	
35-26	3768-164-0060-0	ホース バンド ASSY (11φ) BAND, hose (11φ)	3		
35-27	1415-102-0030-0	フュエル リターン パイプ PIPE, fuel return	1	3×6.5×260	Engine No.1 ~ 599844
o35-28	1415-111-2000-2	タンク バンド (A) COMP TANK BAND (A) COMP	1		
o35-29	1421-111-2000-0	タンク バンド COMP TANK BAND COMP.	1		
35-30	1415-111-0010-0	バンド ストッパ STOPPER, band	1		
o35-31	1415-111-0020-2	カラー (9×14×30) COLLAR (9×14×30)	1		
35-32	V30026-000800	ナット NUT	1	M8	
35-33	V30226-00080	ナット NUT	1	M8 (3ヒュ)	
35-34	3741-141-0050-0	ホース バンド (12φ) BAND, hose (12φ)	1		
35-27a	1430-102-0010-0	フュエルリターンパイプ	1		Engine No. 599845~

No.36 スロットル システム
Fig.36 THROTTLE SYSTEM

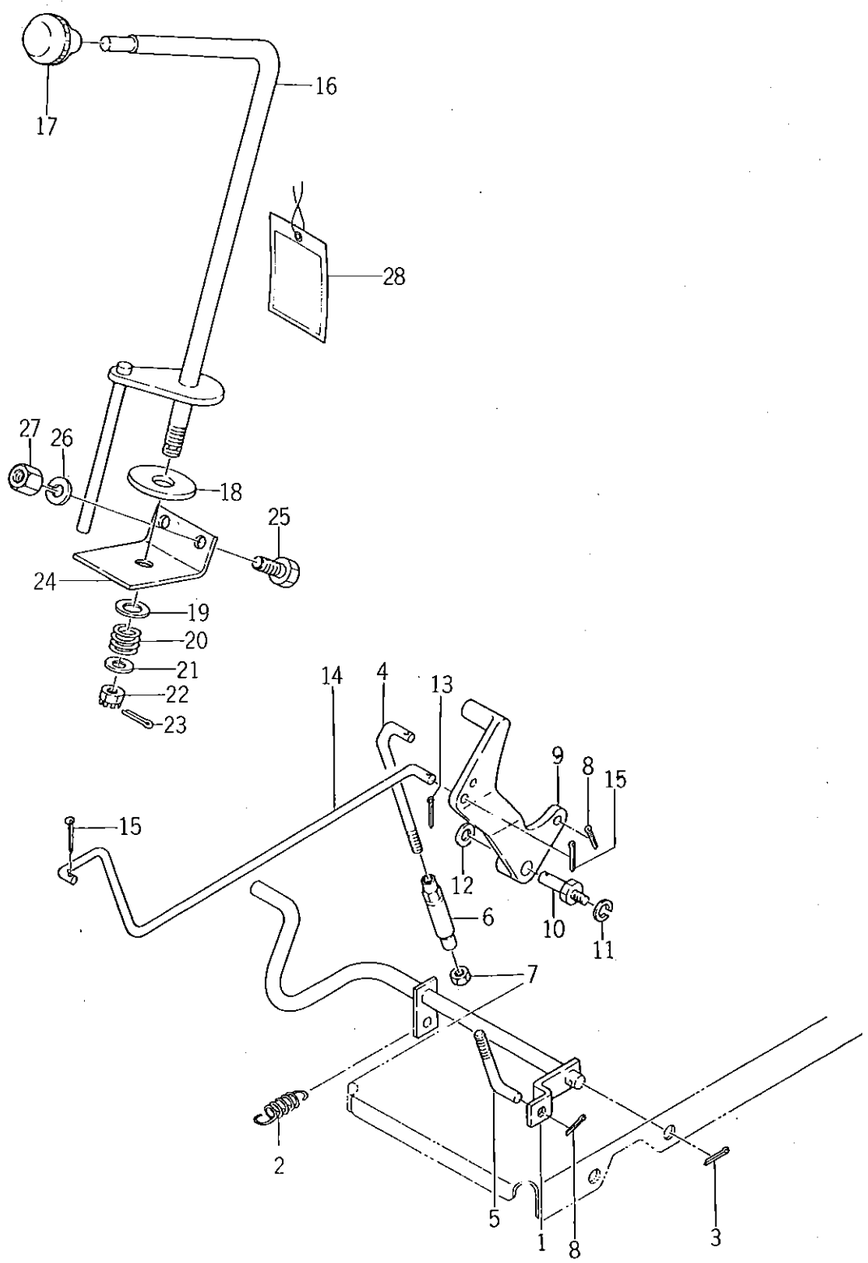

見出番号 Ref No.	部品コード Parts Code	品名 Name	個数 Q'ty	規格 Standard	備考 Remarks
36- 1	1421-116-1000-0	アクセル ペダル COMP ACCELERATOR PEDAL COMP	1		
36- 2	1416-120-0060-0	テンション スプリング (65) SPRING, tension (65)	1		
36- 3	V50015-250180	ワリ ピン PIN, cotter	1	2.5×18	
36- 4	1415-116-0071-0	アクセル コネクタ (A) CONNECTOR, accelerator (A)	1		
36- 5	1421-116-0010-0	アクセル コネクタ CONNECTOR, accelerator	1		
36- 6	1421-116-0020-0	M6 ターン バックル M6 BUCKLE, turn	1		
36- 7	V30026-000600	ナット NUT	1	M6	
36- 8	V50015-200180	ワリ ピン PIN, cotter	2	2×18	
o36- 9	1421-116-0030-1	アクセル アーム ARM, accelerator	1		
36-10	1416-116-0040-0	アーム ピン PIN, arm	1		
36-11	V40116-000800	S.W WASHER, spring	1	M8	
36-12	V41316-001000	ナミマル ザガネ WASHER, plain	1	M10	
36-13	V50015-200180	ワリ ピン PIN, cotter	1	2×18	
36-14	1421-116-0040-0	アクセル ロッド ROD, accelerator	1		1610GLF No.1~750 1910GLF No.1~500
36-15	V50015-200180	ワリ ピン PIN, cotter	2	2×18	
36-16	1421-117-1000-0	スロットル レバー COMP THROTTLE LEVER COMP.	1		
36-17	1414-117-0040-0	レバー ノブ (30) KNOB, lever (30)	1		
36-18	1414-117-0050-0	ライニング (13×50×3) LINING (13×50×3)	1		
36-19	1407-117-0070-0	ザガネ (13×32×1) WASHER (13×32×1)	1		
36-20	1404-117-0080-0	プレッシャ スプリング SPRING, pressure	1		
36-21	V41316-001200	ナミマル ザガネ WASHER, plain	1	M12	
36-22	V32016-001200	ミゾツキ ナット (タカ) NUT, slotted	1	M12 P=1.25	
36-23	V50015-300250	ワリ ピン PIN, cotter	1	3×25	
o36-24	1421-117-0010-0	スロットル ホルダ HOLDER, throttle	1		
36-25	V20126-080160	コガタ ボルト BOLT	2	M8×16	
36-26	V40116-000800	S.W WASHER, spring	2	M8	
36-27	V30026-000800	ナット NUT	2	M8	
36-28	1421-903-0240-0	バッテリ ジュウデン フタ TAG, battery	1		
36-28-1	1421-904-0190-0	バッテリ ジュウデン フタ TAG, battery	1		英文
36-14a	1421-116-0041-0	アクセルロッド	1		1610 GLF No.751~ 1910 GLF No.501~

No.37 トランスミッション ケース
Fig.37 TRANSMISSION CASE

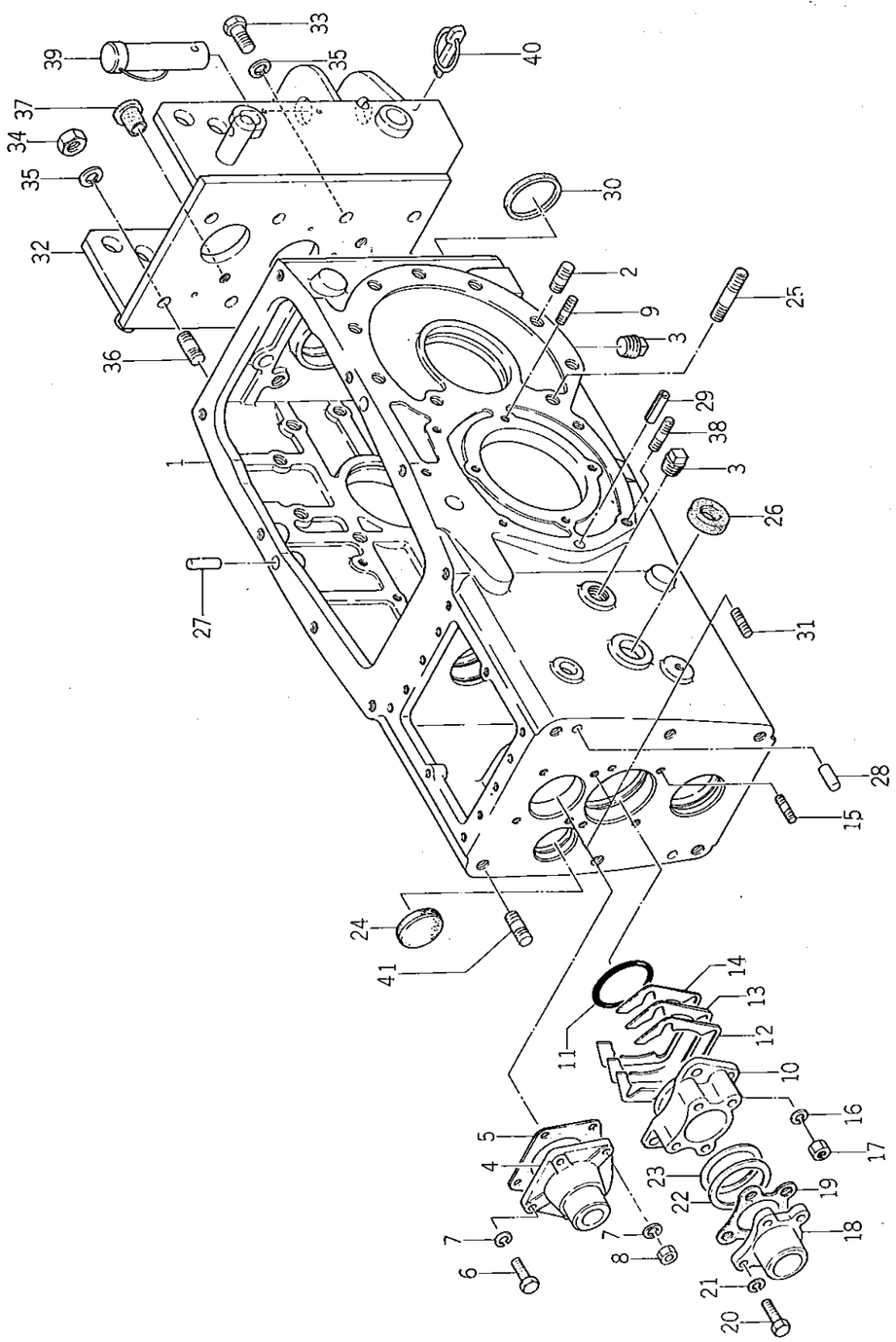

見出番号 Ref No.	部品コード Parts Code	品名 Name	個数 Q'ty	規格 Standard	備考 Remarks
o37- 1	1421-201-0013-0	トランスミッション ケース CASE, transmission	1		
37- 2	V25020-120280	ウエコミ ボルト (1シュ) STUD	14	M12 × 28	
37- 3	V78110-000060	アタマツキ プラグ PLUG, drain	2	3/8 PT	
37- 4	1430-201-0010-0	インプット メタル METAL, input	1		
37- 5	1421-201-0050-0	メタル パッキン PACKING, metal	1		
37- 6	V20126-080200	コガタ ボルト BOLT	2	M8 × 20	
37- 7	V40116-000800	S.W WASHER, spring	4	M8	
37- 8	V30326-000800	ナット NUT	2	M8	
37- 9	V25140-080180	ウエコミ ボルト (2シュ) STUD	2	M8 × 18 9T	
37-10	1430-201-0020-0	ドライブ ピニオン メタル METAL, drive pinion	1		
37-11	1419-201-0040-0	O リング O-RING	1		
37-12	1421-201-0070-0	ピニオン メタル シム (A) SHIM, pinion metal (A)	4	t=0.2	
37-13	1421-201-0080-0	ピニオン メタル シム (B) SHIM, pinion metal (B)	AR	t=0.1	
37-14	1421-201-0090-0	ピニオン メタル シム (C) SHIM, pinion metal (C)	AR	t=0.05	
37-15	V25120-080180	ウエコミ ボルト (2シュ) STUD	4	M8 × 18	
37-16	V40116-000800	S.W WASHER, spring	4	M8	
37-17	V30326-000800	コガタ ナット NUT	4	M8	
37-18	1430-201-0030-0	メタル カバー COVER, metal	1		
37-19	1430-201-0040-0	カバー パッキン PACKING, cover	1		
37-20	V20126-080200	コガタ ボルト BOLT	4	M8 × 20	
37-21	V40116-000800	S.W WASHER, spring	4	M8	
37-22	1430-201-0050-0	シム (A) SHIM (A)	AR	t=0.05	
37-23	1430-201-0060-0	シム (B) SHIM (B)	AR	t=0.1	
37-24	1340-253-0020-0	シール キャップ (35) CAP, seal (35)	1		
37-25	V25020-120550	ウエコミ ボルト (1シュ) STUD	4	M12 × 55	
37-26	1414-201-0020-0	24ヨウ シール SEAL	1		
37-27	V52010-100280	ヘイコウ ピン (A) PIN (A)	2	10 × 28	
37-28	V52010-100220	ヘイコウ ピン (A) PIN (A)	2	10 × 22	
37-29	V58014-080220	スプリング ピン (W) PIN, spring (W)	2	8 × 22	
37-30	1421-201-0030-0	52ヨウ シール SEAL (52)	1		
37-31	V25120-080180	ウエコミ ボルト (2シュ) STUD	2	M8 × 18	
o37-32	1421-201-2000-0	リヤー ヒッチ COMP REAR HITCH COMP	1		
37-33	V20126-120300	コガタ ボルト BOLT	2	M12 × 30	
37-34	V30326-001200	コガタ ナット NUT	6	M12	
37-35	V40116-001200	S.W WASHER, spring	8	M12	
37-36	V25020-120250	ウエコミ ボルト (1シュ) STUD	6	M12 × 25	
37-37	1427-317-0040-0	メクラセン (M14) PLUG	2		
37-38	V25140-080200	ウエコミ ボルト (2シュ) STUD	4	M8 × 20(9T)	

No. 37

見出番号 Ref No.	部品コード Parts Code	品名 Name	個数 Q'ty	規格 Standard	備考 Remarks
37-39	1402-900-9030-0	トレーラ ピン ASSY TRAILER PIN ASS'Y	1		
37-40	1402-500-9010-0	リンク ピン (ダイ) ASSY LINK PIN (LARGE) ASS'Y	1		
37-41	V25040-120320	ウエコミ ボルト (1シュ) STUD	2	M12×32(9T)	

SERVICE MEMO

No.38 トランスミッション ギヤー
Fig.38 **TRANSMISSION GEAR**

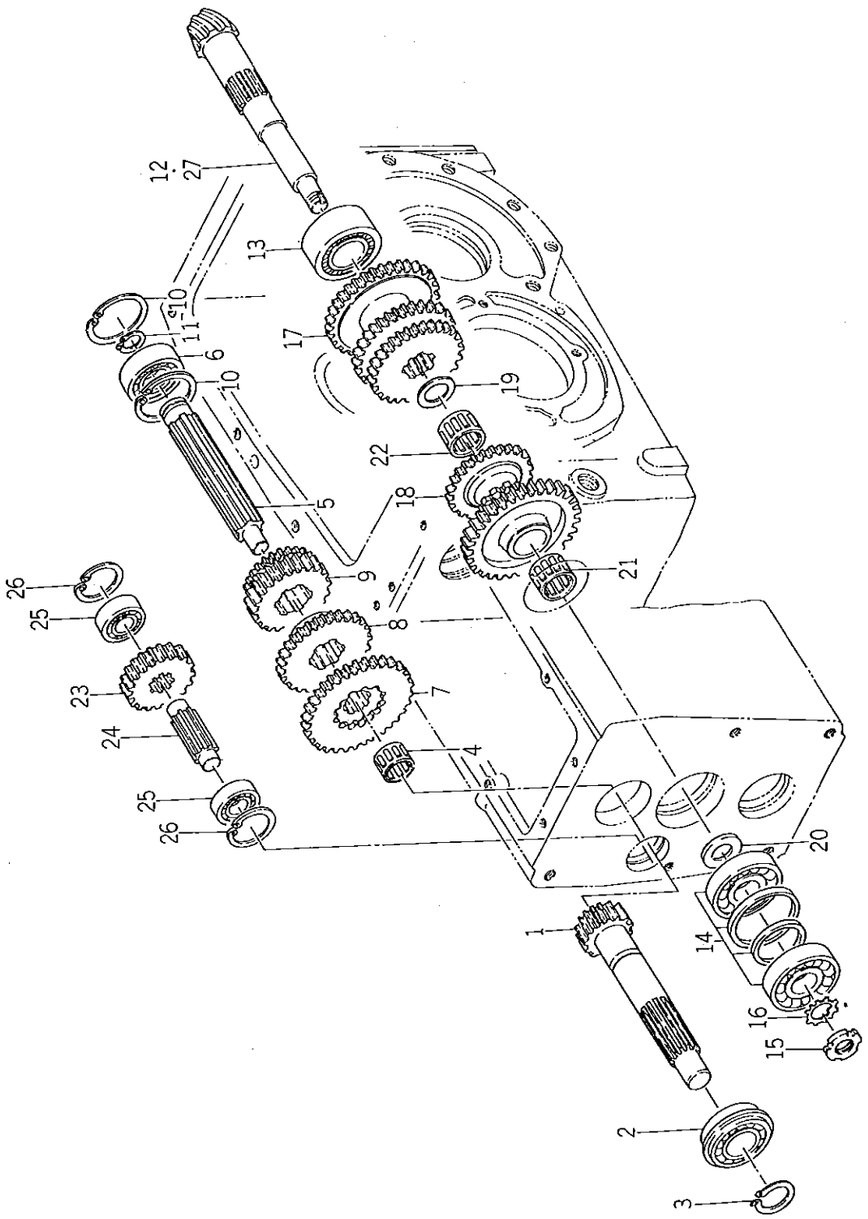

見出番号 Ref No.	部品コード Parts Code	品名 Name	個数 Q'ty	規格 Standard	備考 Remarks
38- 1	1430-202-0010-0	インプット ギヤー (12マイ) GEAR, input (12T)	1		
38- 2	1430-202-0020-0	R.B.B (アンギュラ W) BEARING, radial ball	1	5205NR	
38- 3	V70414-002500	Cガタ トメワ (ジク) SNAP-RING (C-type)	1	25	
38- 4	V65331-624200	ニードル (シエル フタナシ) BEARING, needle roller	1	TA1620	
38- 5	1421-202-0020-0	チェンジ シャフト SHAFT, change	1		
38- 6	V60011-063040	R.B.B BEARING, radial ball	1	6304	
38- 7	1421-202-0050-0	チェンジ ギヤー (34-22マイ) GEAR, change (34-22T)	1		GL用 For GL
38-7-1	1430-202-0050-0	チェンジ ギヤー (34-22マイ) GEAR, change (34-22T)	1		GLF用 For GLF
38- 8	1430-202-0040-0	チェンジ ギヤー (24マイ) GEAR, change (24T)	1		
38- 9	1430-202-0030-0	チェンジ ギヤー (19-15マイ) GEAR, change (19-15T)	1		
38-10	V70514-005200	Cガタ トメワ (アナ) SNAP-RING (C-type)	2	52	
38-11	V70414-002000	Cガタ トメワ (ジク) SNAP-RING (C-type)	1	20	TS1610GL用 38-12, 42-1 含む Included 38-12, 42-1 For TS1610GL
38-0-1	1421-023-2000-0	ドライブ ギヤー (L) SET DRIVE-GEAR (L) SET	1		Included 38-12-1, 42-1-1 For TS1610GLF
38-0-2	1421-024-2000-0	ドライブ ギヤー (F) SET DRIVE GEAR (F) SET	1		TS1610GL用 For TS1610GL △
38-12	1421-239-0010-0	ドライブ ピニオン (8マイ) • PINION, drive (8T)	1		TS1610GLF用 For TS1610GLF △
38-12-1	1421-240-0010-0	ドライブ ピニオン (8マイ) • PINION, drive (8T)	1		
38-13	1430-203-0020-0	タンレツ エントウ コロジクウケ BEARING	1	NH2206	
38-14	1430-203-0030-0	フクレツ エンスイ コロジクウケ BEARING	1	HR30304BJ	
38-15	V67020-000400	ジクウケ アダプタ ナット NUT	1	M20×1.0 AN04	
38-16	V67140-000400	ジクウケ アダプタ ワッシャ WASHER, adapter	1	AW04 M20	
38-17	1430-203-0040-0	カウンタ ギヤー (23-27-30マイ) GEAR, counter (23-27-30T)	1		
38-18	1430-203-0050-0	カウンタ ギヤー (35-13-24マイ) GEAR, counter (35-13-24T)	1		
38-19	1421-203-0040-0	ワッシャ (26×34×2) WASHER (26×34×2)	1		
38-20	1430-203-0060-0	カラー (20×40×3) COLLAR (20×40×3)	1		
38-21	V65442-328240	ニードル (ケージ) BEARING, needle roller	1	KT232824	
38-22	V65442-530170	ニードル (ケージ) BEARING, needle roller	1	KT253017	
38-23	1421-204-0010-0	バック ギヤー (25マイ) GEAR, back (25T)	1		
38-24	1421-204-0020-0	バック ギヤー ピン PIN, back gear	1		
38-25	V60011-062020	R.B.B BEARING, radial ball	2	6202	
38-26	V70514-003500	Cガタ トメワ (アナ) SNAP-RING (C-type)	2	35	
38-0-3	1422-024-2000-0	ドライブ ギヤー (F) SET DRIVE GEAR (F) SET	1		Included 32-27-1, 42-32-1 For TS1910GLF
38-0-4	1430-020-2000-0	ドライブ ギヤー SET DRIVE GEAR SET	1		Included 38-27, 42-32 For TS1910GL
38-27	1430-203-0010-0	ドライブ ピニオン (8マイ) • PINION, drive (8T)	1		TS1910GL用 For TS1910GL △
38-27-1	1422-240-0010-0	ドライブ ピニオン (8マイ) • PINION, drive (8T)	1		TS1910GLF用 For TS1910 GLF △

No.39　パワー　テイク　オフ
Fig.39　POWER TAKE OFF

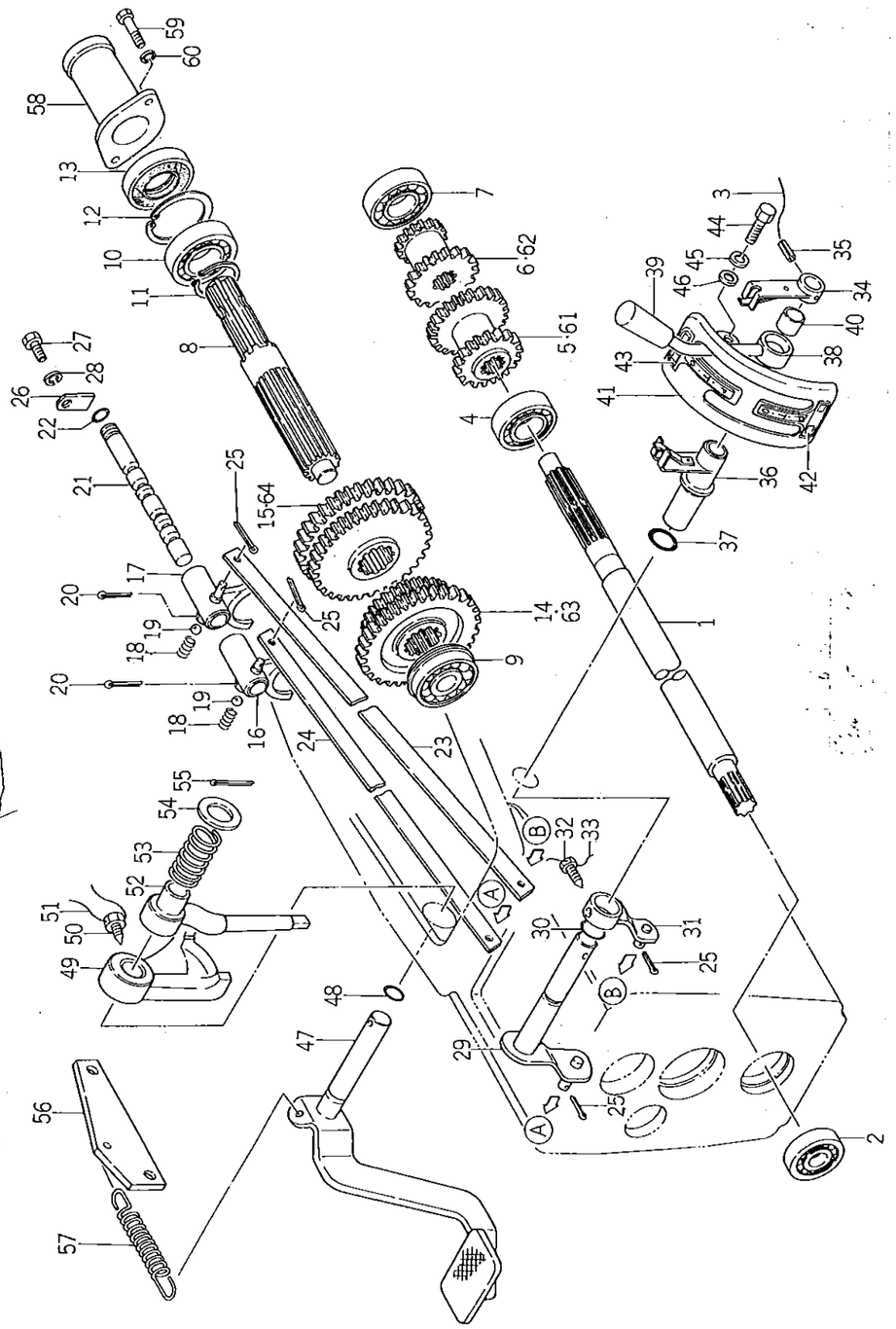

1910GL No.20001~200348
1910GLF No.1-755

No.39

見出番号 Ref No.	部品コード Parts Code	品名 Name	個数 Q'ty	規格 Standard	備考 Remarks
39- 1	1430-211-0020-0	P・T・O ドライブ シャフト (B) SHAFT, P.T.O drive (B)	1		1610GL No.20001~200548 1610GLF No.1150
39- 2	V60011-062040	R・B・B BEARING, radial ball	1	6204	
39- 3	V59013-090900	テッセン WIRE	1	0.9×90	20#.
39- 4	V60011-062050	R・B・B BEARING, radial ball	1	6205	
39- 5	1421-211-0030-0	P・T・O カウンタ ギヤー (17-24マイ) GEAR, P.T.O. counter (17-24T)	1		TS1610用 For TS1610 GL No.20001~20120 GLF No.1~3330
39- 6	1421-211-0040-0	P・T・O カウンタ ギヤー (20-14マイ) GEAR, P.T.O counter (20-14T)	1		
39- 7	V60011-063040	R・B・B BEARING, radial ball	1	6304	
39- 8	1421-212-0010-0	P・T・O シャフト SHAFT, P.T.O.	1		
39- 9	V60711-062040	R・B・B BEARING, radial ball	1	6204NR	
39-10	V60011-060070	R・B・B BEARING, radial ball	1	6007	
39-11	V70414-003500	Cガタ トメワ (ジク) RING, snap	1	35	
39-12	V70514-006200	Cガタ トメワ (アナ) RING, snap	1	62	
39-13	V74413-562100	オイル シール OIL-SEAL	1	TC356210	
39-14	1421-212-0020-0	P・T・O チェンジ ギヤー (33-26マイ) GEAR, P.T.O change (33-26T)	1		TS1610用 For TS1610
39-15	1430-212-0010-0	P・T・O チェンジ ギヤー (31-36マイ) GEAR, P.T.O change (31-36T)	1		
39-16	1421-216-0010-0	P・T・O ロー シフタ SHIFTER, P.T.O. low	1		
39-17	1421-216-0020-0	P・T・O ハイ シフタ SHIFTER, P.T.O. high	1		
39-18	1302-225-0030-0	シフタ スプリング SPRING, shifter	2		
39-19	V68010-000100	スチール ボール BALL, steel	2	5/16"	
39-20	V50015-300250	ワリ ピン PIN, cotter	2	3×25	
39-21	1421-216-0030-0	P・T・O シフタ ステー STAY, P.T.O shifter	1		
39-22	V72010-190100	O リング O-RING	1	P10	
39-23	1421-216-0050-0	P・T・O ロー チェンジ バー BAR, P.T.O. low change	1		
39-24	1421-216-0060-0	P・T・O ハイ チェンジ バー BAR, P.T.O. high change	1		
39-25	V50015-250180	ワリ ピン PIN, cotter	4	2.5×18	
39-26	1421-216-0040-0	ストッパ STOPPER	1		
39-27	V20126-080160	コガタ ボルト BOLT	1	M8×16	
39-28	V40116-000800	S・W WASHER, spring	1	M8	
39-29	1421-216-1000-0	ハイ シフト アーム COMP HIGH SHIFT ARM COMP	1		
39-30	V72010-240100	O リング O-RING	1	P10A	
39-31	1421-216-2000-0	ロー シフト アーム COMP LOW SHIFT ARM COMP	1		
39-32	1415-216-0060-0	コガタ ボルト BOLT	1	M8×16	
39-33	V59013-091500	テッセン WIRE	1	0.9×150	
39-34	1415-216-5000-0	P・T・O シフト フォーク ハイ COMP P.T.O. SHIFT FORK HIGH COMP	1		
39-35	V58014-060280	スプリング ピン PIN, roll	1	6×28	
o39-36	1421-216-3000-0	P・T・O シフト フォーク ロー COMP P.T.O. SHIFT FORK LOW COMP.	1		
39-37	V72010-240210	O リング O-RING	1	P21	
39-38	1416-216-3000-0	P・T・O チェンジ レバー COMP P.T.O. CHANGE LVER COMP.	1		1610GLF No.1~1560 1910GLF No.1~1150

No.39

見出番号 Ref No.	部品コード Parts Code	品名 Name	個数 Q'ty	規格 Standard	備考 Remarks
39-39	4106-105-3030-0	ロール テンカイ ニギリ KNOB	1		
39-40	1421-216-0080-0 ~~1415-216-0050-0~~	カラー (15×19×25) COLLAR (15×19×25)	1		
o39-41	1421-216-4000-0	P・T・O チェンジ ガイド COMP P.T.O. CHANGE GUIDE COMP.	1		
39-42	1421-903-0080-0	P・T・O マーク (A) MARK, P.T.O. (A)	1		
39-43	1421-903-0090-0	P・T・O マーク (B) MARK, P.T.O. (B)	1		
39-44	V20126-080160	コガタ ボルト BOLT	2	M8×16	
39-45	V40116-000800	S・W WASHER, spring	2	M8	
39-46	V41316-000800	ナミマル ザガネ WASHER, plain	1	M8	
o39-47	1421-301-1000-0	デフロック ペダル COMP DIFT-LOCK PEDAL COMP.	1		※
39-48	V72010-240160	O リング O-RING	1	P16	
39-49	1414-331-0120-0	デフロック カム CAM, diff-lock	1		※
39-50	1414-502-0010-0	コガタ ボルト BOLT	1	M8×20	※頭部ノ2穴付
39-51	V59013-122000	テッセン WIRE	1	1.2×200	18#
39-52	1419-331-0050-0	デフロック シフタ SHIFTER, diff-lock	1		
39-53	1407-303-0040-0	プレッシャ スプリング (40) SPRING, pressure (40)	1		
39-54	V41310-001800	ナミマル ザガネ WASHER, plain	1	M18	
39-55	V50015-400300	ワリ ピン PIN, cotter	1	4×30	
39-56	1421-301-0060-0	スプリング ホルダ HOLDER, spring	1		
39-57	1403-312-0030-0 ~~1444-314-0090-0~~	パッキング ブレーキ スプリング SPRING, parking brake	1		AT82079770
o39-58	~~1421-212-0040-0~~ ~~1416-212-1000-1~~	P・T・O シャフト キャップ ~~COMP~~ P.T.O. SHAFT CAP COMP.	1		
39-59	V20026-060120	ボルト BOLT	2	M6×12	
39-60	V40116-000600	S・W WASHER, spring	2	M6	
39-61	1422-211-0010-0	P・T・O カウンタ ギヤー (16-23マイ) GEAR, P.T.O. counter (16-23T)	1		TS1910用 For TS1910
39-62	1422-211-0020-0	P・T・O カウンタ ギヤー (18-13マイ) GEAR, P.T.O. counter (18-13T)	1		
39-63	1422-212-0010-0	P・T・O チェンタ ギヤー (35-28マイ) GEAR, P.T.O. change (35-28T)	1		
39-64	1422-212-0020-0	P・T・O チェンタ ギヤー (32-37マイ) GEAR, P.T.O. change (32-37T)	1		
39-1a	1430-211-0021-0	PTO ドライブシャフト (B)	1		1610GL No.200549~ 1610GLF No.1151~ 1910GL No.200349~ 1910GLF No.756~ 1610GLF No.1561~ 1910GLF No.1157~
39-38a	1421-216-0070-0	PTO チェンジレバー	1		
47a	1421-301-1001-0	デフロックペダル comp	1		1610GL No.201168~ 1610GLF No.3199~ 1910GL No.200562~ 1910GLF No.2966~
49a	1421-301-0150-0	デフロックカム	1		
50a	1407-303-0030-0	コガタボルト	1		
65	1421-211-0050-0	P.T.O.カウンタギヤー(20)	1		1610GL No.201208~ 1610GLF No.3331~
66	1430-211-0050-0	―― (19) 1610GL No.200001~201167 ※ … 1610GLF No.1~3198 1910GL No.200001~200561 1910GLF No.1~2965	1		

SERVICE MEMO

No.40 ギヤー シフト
Fig.40 GEAR SHIFT

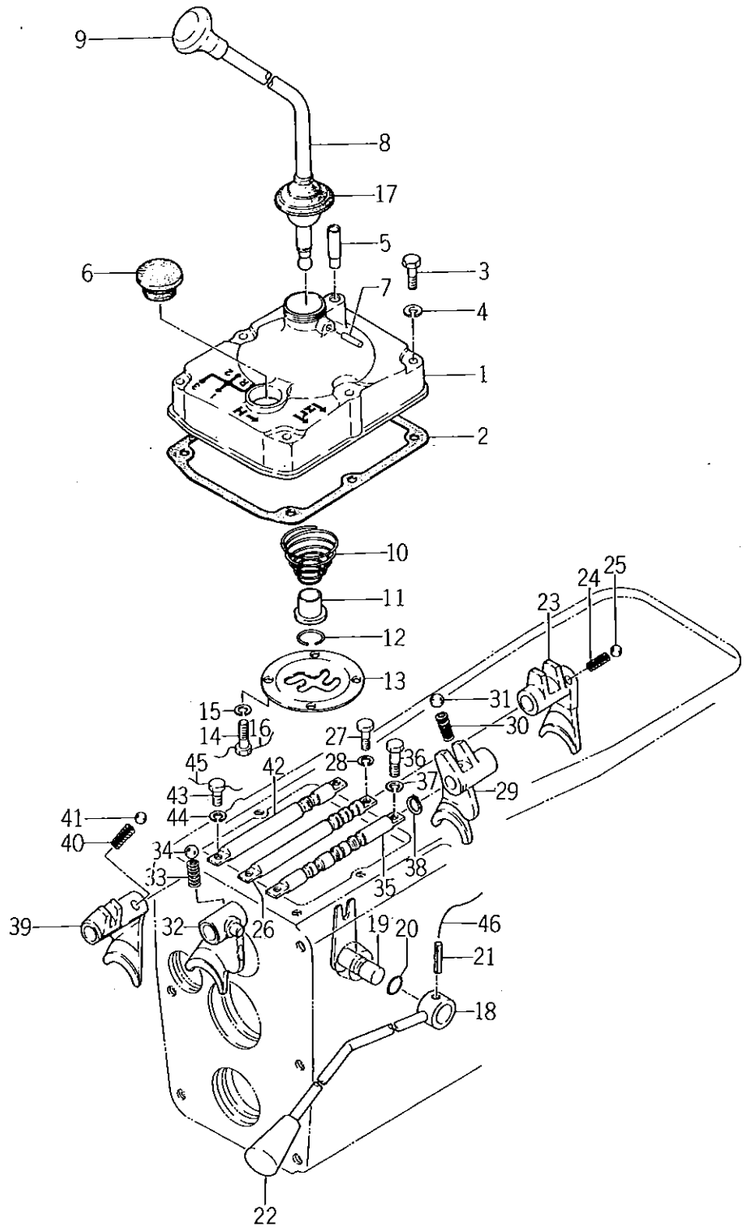

見出番号 Ref No.	部品コード Parts Code	品名 Name	個数 Q'ty	規格 Standard	備考 Remarks
o40- 1	1421-207-0010-0	チェンジ カバー COVER, change	1		
40- 2	1421-207-0020-0	チェンジ カバー パッキン PACKING, change cover	1		
40- 3	V20126-080500	コガタ ボルト BOLT	6	M8 × 50	
40- 4	V40116-000800	S.W WASHER, spring	6	M8	
40- 5	1421-207-0030-0 ~~1414-501-0040-0~~	ブリーザニップル (30) NIPPLE	1		
40- 6	7956-205-0160-0	オイル キャップ (30) CAP, oil (30)	1		
40- 7	V52020-060160	ヘイコウ ピン (Aガタ) PIN (A-type)	1	φ6× 16A	
40- 8	1416-207-0030-0	チェンジ レバー LEVER, change	1		
40- 9	1414-207-0050-0	レバー ノブ (48) KNOB, lever (48)	1		
40-10	1416-207-0040-0	コニカル スプリング (63) SPRING, conical (63)	1		1910GLF No. 1-1535 1610GLF No.1~2245
40-11	1407-207-0040-0	スプリング シート SEAT, spring	1		1610GL No. 20001~20868 1910GL No. 20001~20548
40-12	1407-207-0050-0	ストップ リング RING, stop	1		
40-13	1415-208-0041-0	チェンジ ガイド GUIDE, change	1		
40-14	1402-501-0170-0	ボルト BOLT	4	M6 × 12	頭部穴付
40-15	V40116-000600	S.W WASHER, spring	4	M6	
40-16	V59013-093500	テッセン WIRE	1	0.9 × 350	
40-17	1403-207-0010-0	チェンジ レバー ブーツ BOOT, change lever	1		
40-18	1421-208-1000-0	サブ チェンジ レバー COMP SUB CHANGE LEVER COMP	1		
40-19	1415-209-1000-0	サブ チェンジ アーム COMP SUB SHIFT ARM COMP.	1		
40-20	V72010-240120	O リング O-RING	1	P12	
40-21	V58014-060280	スプリング ピン PIN, spring	1	6× 28	
40-22	4106-105-3030-0	ロール テンカイ ニギリ KNOB	1		
40-23	1421-209-0010-0	ロー シフタ SHIFTER, low	1		
40-24	1415-210-0020-0	シフタ スプリング SPRING, shifter	1		
40-25	V68010-000130	スチール ボール BALL, steel	1	13/32"	
40-26	1421-209-0020-0	ロー シフタ ステー STAY, low shifter	1		
40-27	1416-209-0050-0	コガタ ボルト BOLT	2	M8 × 20(9T)	頭部ϕ2穴付
40-28	V40116-000800	S.W WASHER, spring	2	M8	
40-29	1421-209-0030-0	サード シフタ SHIFTER, third	1		
40-30	1415-210-0020-0	シフタ スプリング SPRING, shifter	1		
40-31	V68010-000130	スチール ボール BALL, steel	1	13/32"	
40-32	1421-209-0040-0	サブ シフタ SHIFTER, sub	1		
40-33	1415-210-0020-0	シフタ スプリング SPRING, shifter	1		
40-34	V68010-000130	スチール ボール BALL, steel	1	13/32"	
40-35	1421-209-0050-0	サード シフタ ステー STAY, third shifter	1		
40-36	1416-209-0050-0	コガタ ボルト BOLT	2	M8 × 20(9T)	頭部ϕ2穴付
40-37	V40116-000800	S.W WASHER, spring	2	M8	
40-38	V70414-001500	Cガタ トメワ (ジク) SNAP-RING (C-type)	1	15	

No. 40

見出番号 Ref No.	部品コード Parts Code	品名 Name	個数 Q'ty	規格 Standard	備考 Remarks
40-39	1421-209-0060-0	バック シフタ SHIFTER, back	1		
40-40	1415-210-0020-0	シフタ スプリング SPRING, shifter	1		
40-41	V68010-000130	スチール ボール BALL, steel	1	13/32"	
40-42	1421-209-0070-0	バック シフタ ステー STAY, back shifter	1		
40-43	1416-209-0050-0	コガタ ボルト BOLT	2	M8 × 20(9T)	頭部φ2 穴付
40-44	V40116-000800	S・W WASHER, spring	2	M8	
40-45	V59013-094000	テッセン WIRE	2	0.9 × 400	
40-46	V59013-090900	テッセン WIRE	1	0.9 × 90	
40-110	1421-207-0040-0	スプリングシート	1		1610GLF No. 2246～ 1610GL No. 200849～ 1910GL No. 200549～ 1910GLF No. 1536～

SERVICE MEMO

No.41 リヤー アクスル ハウジング
Fig.41 **REAR AXLE HOUSING**

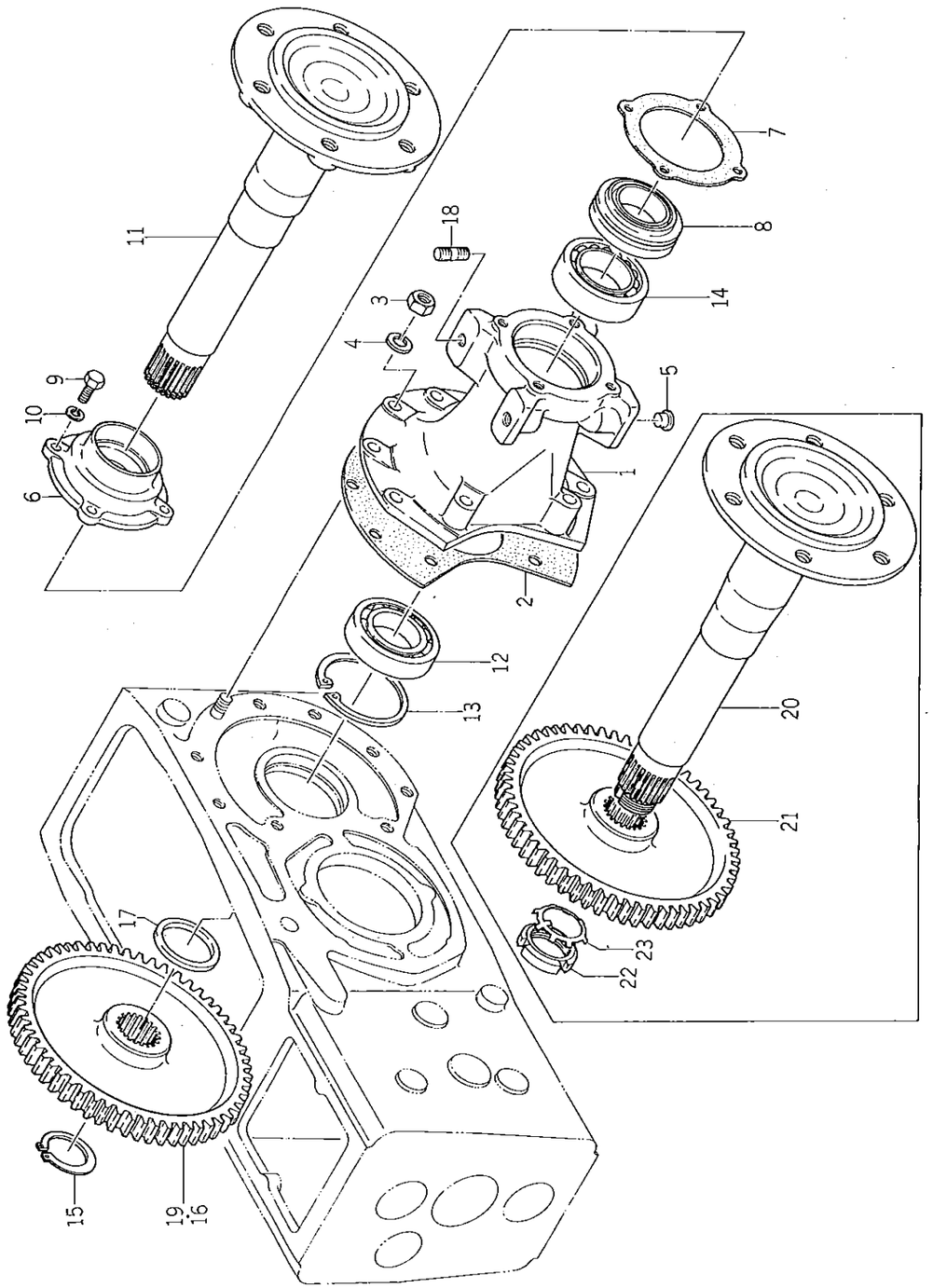

見出番号 Ref No.	部品コード Parts Code	品名 Name	個数 Q'ty	規格 Standard	備考 Remarks
o41- 1	1414-306-0010-1	リヤー アクスル ハウジング HOUSING, rear axle	2		
41- 2	1414-306-0020-0	ハウジング パッキン PACKING, housing	2		
41- 3	V30026-001200	ナット NUT	18	M12	
41- 4	V40116-001200	S.W WASHER, spring	18	M12	
41- 5	1427-201-0160-0	メクラセン (M12) PLUG (M12)	4		
o41- 6	1414-306-0030-1	アクスル シール メタル METAL, axle seal	2		
41- 7	1414-306-0040-0	シール メタル パッキン PACKING, seal metal	2		
41- 8	1412-307-0040-0	ジクツキ シール SEAL	2	AQ2894E	
41- 9	V20126-080200	コガタ ボルト BOLT	8	M8 × 20	
41-10	V40116-000800	S.W WASHER, spring	8	M8	1610GL No 200001~200953 1910GL No 200001~200561
41-11	1419-307-0010-0	ホイール シャフト SHAFT, wheel	2	1610GL No 200001~200953 1910GL No 200001~200561	選択使用 TS1610GL, TS1910GL用 Choice For TS1610GL, TS1910GL
41-11-1	1419-307-0020-0	ホイール シャフト SHAFT, wheel	2		
41-12	V60011-062090	R.B.B BEARING, radial ball	2	6209	
41-13	1414-201-0140-0	ストップ リング H (85) STOP-RING H (85)	2	85	
41-14	V60011-062100	R.B.B BEARING, radial ball	2	6210	
41-15	V70414-004500	Cガタ トメワ (ジク) SNAP-RING (C-type)	2	45	TS1610GL用 For TS1610GL
41-16	1421-307-0010-0	ホイール ギヤー (56マイ) GEAR, wheel (56T)	2		
41-17	1404-307-0020-0	ホイール シャフト ベアリング カラー COLLAR, wheel shaft bearing	2		
41-18	V25126-120~~280~~32	ウエコミ ボルト (2シュ) STUD	4	M12 × ~~28~~ 32	
41-19	1414-307-0021-0	ホイール ギヤー (57マイ) GEAR, wheel (57T)	2		TS1910GL用 For TS1910GL
41-19-1	1422-308-0010-0	ホイール ギヤー (57マイ) GEAR, wheel (57T)	2		TS1910GLF用 For TS1910GLF
41-20	1430-307-0010-0	ホイール シャフト SHAFT, wheel	2		選択使用 TS1610GLF, TS1910GLF用 Choice For TS1610GLF, TS1910GLF
41-20-1	1430-307-0020-0	ホイール シャフト SHAFT, wheel	2		
41-21	1430-307-0030-0	ホイール ギヤー (50) GEAR, wheel (50)	2		TS1610GLF用 For TS1610GLF
41-22	V67020-000800	ジクウケ アダプタ ナット NUT	2	AN08 M40 × 1.5	TS1610GLF, TS1910GLF用 For TS1610GLF, TS1910GLF
41-23	V67140-000800	ジクウケ アダプタ シャフト WASHER	2	AW08.40	
41-11A	1419-307-0011-0	ホイールシャフト	2		1610GL No 200954~ 1910GL No 200562~
41-11-1A	1419-307-0021-0	ホイールシャフト	2		1610GL No 200954~ 1910GL No 200562~

No.42 ディファレンシャルギヤー
Fig.42 **DIFFERENTIAL GEAR**

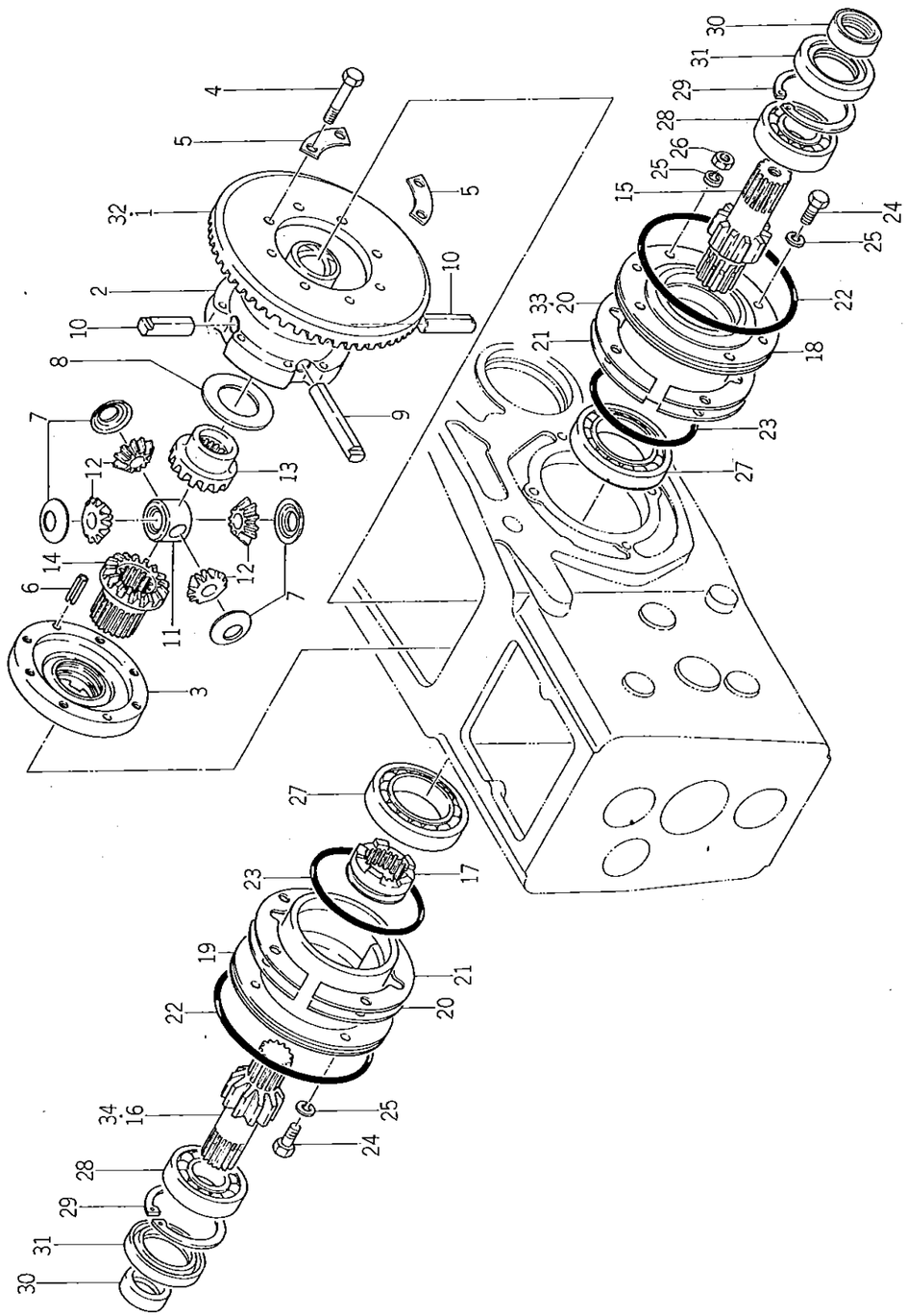

見出番号 Ref No.	部品コード Parts Code	品名 Name	個数 Q'ty	規格 Standard	備考 Remarks
42- 1	1421-301-0010-0	リング ギヤー (51マイ) GEAR, ring (51T)	1		TS1610GL用 38-0-1使用の事 △For TS1610GL for 38-0-1
42- 1-1	1421-302-0010-0	リング ギヤー (51マイ) GEAR, ring (51)	1		TS1610GLF用38-0-2使用の事 △For TS1610GLF for 38-0-2
42- 2	1421-301-0070-0	デフ ケース (L) CASE, driff (L.H)	1		
42- 3	1421-301-0080-0	デフ ケース (R) CASE, diff (R.H)	1		
42- 4	1421-301-0090-0	デフ ボルト (M8) BOLT, diff	6		AT820780
42- 5	1414-331-0050-0	マワリ ドメ ザガネ WASHER, lock	4		
42- 6	V58014-080280	スプリング ピン PIN, roll	2	φ8×28	
42- 7	1427-301-0050-0	ピニオン スラスト カラー COLLAR, pinion thrust	4		
42- 8	1421-301-0120-0	スラスト カラー (43×58×1) COLLAR, thrust (43×58×1)	1		
42- 9	1421-301-0130-0	デフピニオン シャフト (A) SHAFT, diff-pinion (A)	1		
42-10	1421-301-0140-0	デフピニオン シャフト (B) SHAFT, diff-pinion (B)	2		
42-11	1425-431-0210-0	デフピニオン シャフト ホルダ HOLDER, diff-pinion shaft	1		
42-12	1425-431-0150-0	デフ ピニオン (11マイ) PINION, diff (11T)	4		
42-13	1421-301-0110-0	ベベル ギヤー (20マイ) (L) GEAR, bevel (L.H) (20T)	1		
42-14	1419-331-0022-0	ベベル ギヤー (20マイ) (R) GEAR, bevel (R.H) (20T)	1		
42-15	1421-301-0040-0	ホイル ピニオン (L) (11マイ) PINION, wheel (L.H)(11T)	1		TS1610GL用 For TS1610GL
42-15-1	1430-301-0010-0	ホイル ピニオン (L) (10マイ) PINION, wheel (10) (L.H)	1		TS1610GLF用 For TS1610GLF
42-16	1421-301-0050-0	ホイル ピニオン (R) (11マイ) PINION, wheel (R.H) (11T)	1		TS1610GL用 For TS1610GL
42-16-1	1430-301-0020-0	ホイル ピニオン (R) (10マイ) PINION, wheel (10) (R.H)	1		TS1610GLF用 For TS1610GLF
42-17	1419-331-0041-0	デフロック クラッチ CLUTCH, diff-lock	1		
42-18	1421-201-0120-0	デフ ケース メタル (L) METAL, diff-case (L.H)	1		GL用 For GL
42-18-1	1430-201-0070-0	デフ ケース メタル (L) METAL, diff-case (L.H)	1		GLF用 For GLF
42-19	1421-201-0130-0	デフ ケース メタル (R) METAL, diff-case (R.H)	1		GL用 For GL
42-19-1	1430-201-0080-0	デフ ケース メタル (R) METAL, diff-case (R.H)	1		GLF用 For GLF
42-20	1414-201-0090-0	デフ ケース メタル シム (A) SHIM, diff-case metal (A)	8	t = 0.2	
42-21	1414-201-0100-0	デフ ケース メタル シム (B) SHIM, diff-case metal (B)	4	t = 0.1	
42-22	1414-201-0120-0	O リング (147) O-RING (147)	2		
42-23	V72110-311000	O リング O-RING	2	G100	
42-24	V20126-080250	コガタ ボルト BOLT	6	M8×25	
42-25	V40116-000800	S.W WASHER, spring	8	M8	
42-26	V30326-000800	コガタ ナット NUT	2	M8	
42-27	V60011-060110	R.B.B BEARING, radial ball	2	6011	
42-28	V60011-063060	R.B.B BEARING, radial ball	2	6306	
42-29	V70514-007200	Cガタ トメワ (アナ) SNAP-RING (C-type)	2	72	
42-30	1414-301-0070-0	シール ブッシュ BUSHING, seal	2		
42-31	1414-301-0080-0	オイル シール OIL-SEAL	2	TC457212	
42-32	1422-301-0010-0	リング ギヤー (53マイ) GEAR, ring (53T)	1		TS1910GL用 38-0-4使用の事 For TS1910GL△
42-32-1	1422-302-0030-0	リング ギヤー (53マイ) GEAR, ring (53T)	1		TS1910GLF用38-0-3使用の事 For TS1910 GLF △

見出番号 Ref No.	部品コード Parts Code	品名 Name	個数 Q'ty	規格 Standard	備考 Remarks
42-33	1422-301-0020-0 ~~1419-301-0010-0~~	ホイール ピニオン (L) (10マイ) PINION, wheel (L.H) (10T)	1		TS1910GL用 For TS1910GL
42-33-1	1422-302-0010-0	ホイール ピニオン (L) (10マイ) PINION, wheel (L.H) (10T)	1		TS1910GLF用 For TS1910GLF
42-34	1419-331-0031-0	ホイール ピニオン (R) (10マイ) PINION, wheel (R.H) (10T)	1		TS1910GL用 For TS1910GL
42-34-1	1422-302-0020-0	ホイール ピニオン (R) (10マイ) PINION, wheel (R.H) (10T)	1		TS1910 GLF用 For TS1910 GLF

SERVICE MEMO

No.43 ステップ と ブレーキ システム
Fig.43 **STEP and BRAKE SYSTEM**

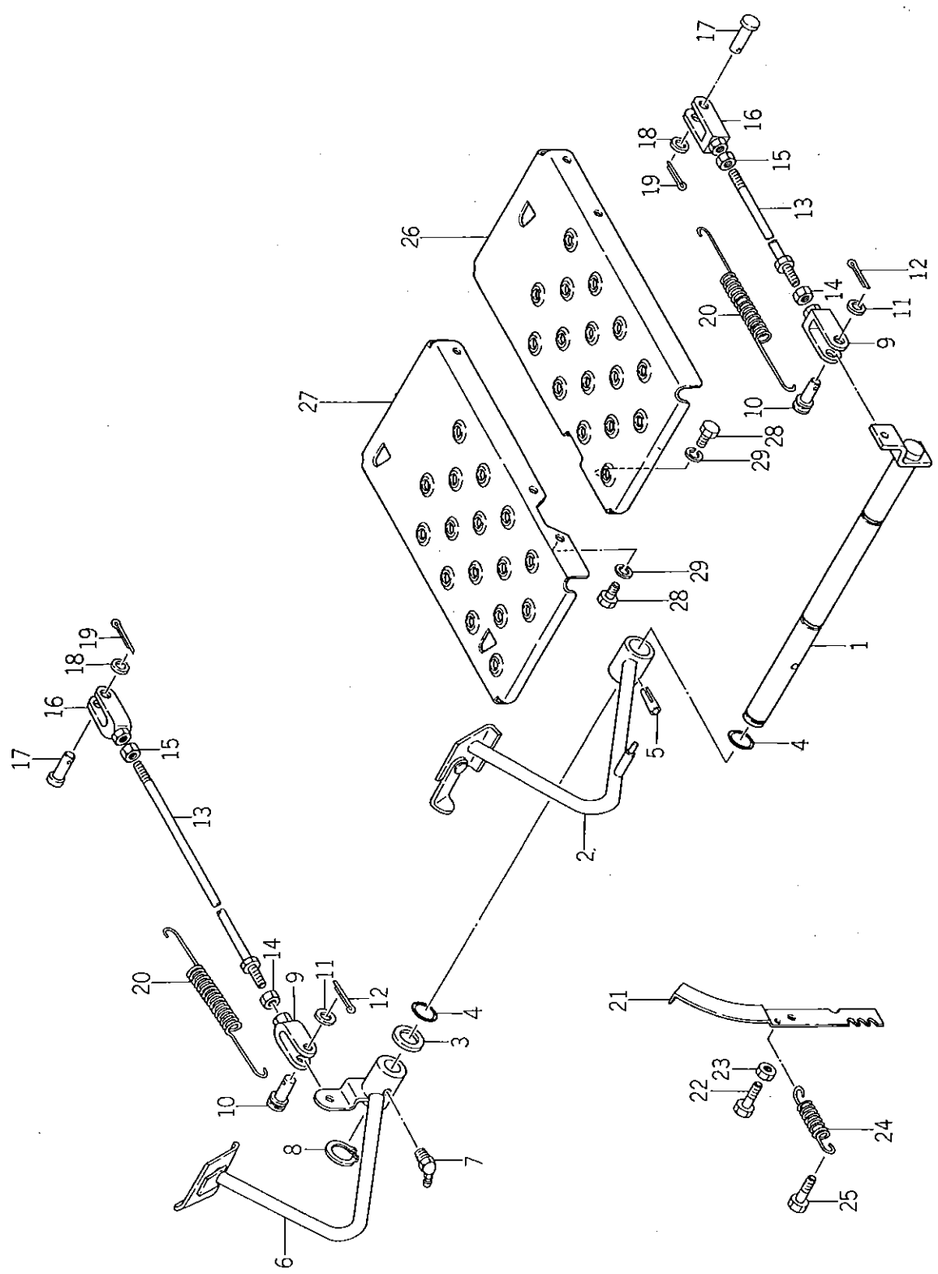

見出番号 Ref No.	部品コード Parts Code	品名 Name	個数 Q'ty	規格 Standard	備考 Remarks
43- 0-1	1421-031-2000-0	ブレーキ ペダル SET BRAKE PEDAL SET	1		
o43- 1	1421-312-1000-0	ブレーキ シャフト COMP . BRAKE SHAFT COMP.	1		△
o43- 2	1421-312-2000-1	ブレーキ ペダル (L) COMP . BRAKE PEDAL (L.H) COMP.	1		△
43- 3	1421-312-0020-0	ワッシャ (26×36×1) WASHER (26×36×1)	AR		
43- 4	V72010-350250	O リング O-RING	2	P25	
43- 5	V51116-080500	サキワリ テーパ ピン PIN, tapper	1	8×50	
o43- 6	1415-312-3000-2	ブレーキ ペダル (R) COMP BRAKE PEDAL (R.H) COMP.	1		
43- 7	V76340-000000	グリース ニップル (Bガタ) NIPPLE, grease (B-type)	1	PT 1/8	
43- 8	V70414-002500	Cガタ トメワ (ジク) SNAP-RING (C-type)	1	25	
43- 9	1415-312-6000-0	フタマタ (R) COMP YOKE (R.H) COMP	2		
43-10	1404-312-0050-0	フタマタ ピン (B) PIN, yoke (B)	2		
43-11	V41316-000800	ナミマル ザガネ WASHER, plain	2	M8	
43-12	V50015-200180	ワリ ピン PIN, cotter	2	2×18	
43-13	1421-312-3000-0	ブレーキ ロッド COMP BRAKE ROD COMP.	2		
43-14	V30226-000800	ナット (3シュ) NUT	2	M8	
43-15	1401-122-0050-0	ナット (3シュ ヒダリネジ) NUT	2	M8	
43-16	1415-312-5000-0	フタマタ (ヒダリネジ) COMP YOKE COMP.	2		
43-17	1404-312-0060-0	フタマタ ピン (A) PIN, yoke (A)	2		
43-18	V41316-000800	ナミマル ザガネ WASHER, plain	2	M8	
43-19	V50015-200180	ワリ ピン PIN, cotter	2	φ2×18	
43-20	1403-312-0030-0	パーキング ブレーキ スプリング SPRING, parking brake	2		
o43-21	1421-312-0011-0	パーキング ストッパ STOPPER, parking	1		
43-22	V20126-080200	コガタ ボルト BOLT	1	M8×20	
43-23	V30026-000800	ナット NUT	1	M8	
43-24	1414-312-0020-0	テンション スプリング (53) SPRING, tension (53)	1	M8	
43-25	V20126-080160	コガタ ボルト BOLT	1	M8×16	
o43-26	1430-616-0010-1	ステップ (L) STEP (L.H)	1		
o43-27	1421-616-0020-0	ステップ (R) STEP (R.H)	1		
43-28	V20126-080160	コガタ ボルト BOLT	4	M8×16	
43-29	V40116-000800	S.W WASHER, spring	4	M8	

No.44 ブレーキ (TS1610GL, TS1910GL用)
Fig.44 BRAKE (For TS1610GL, TS1910GL)

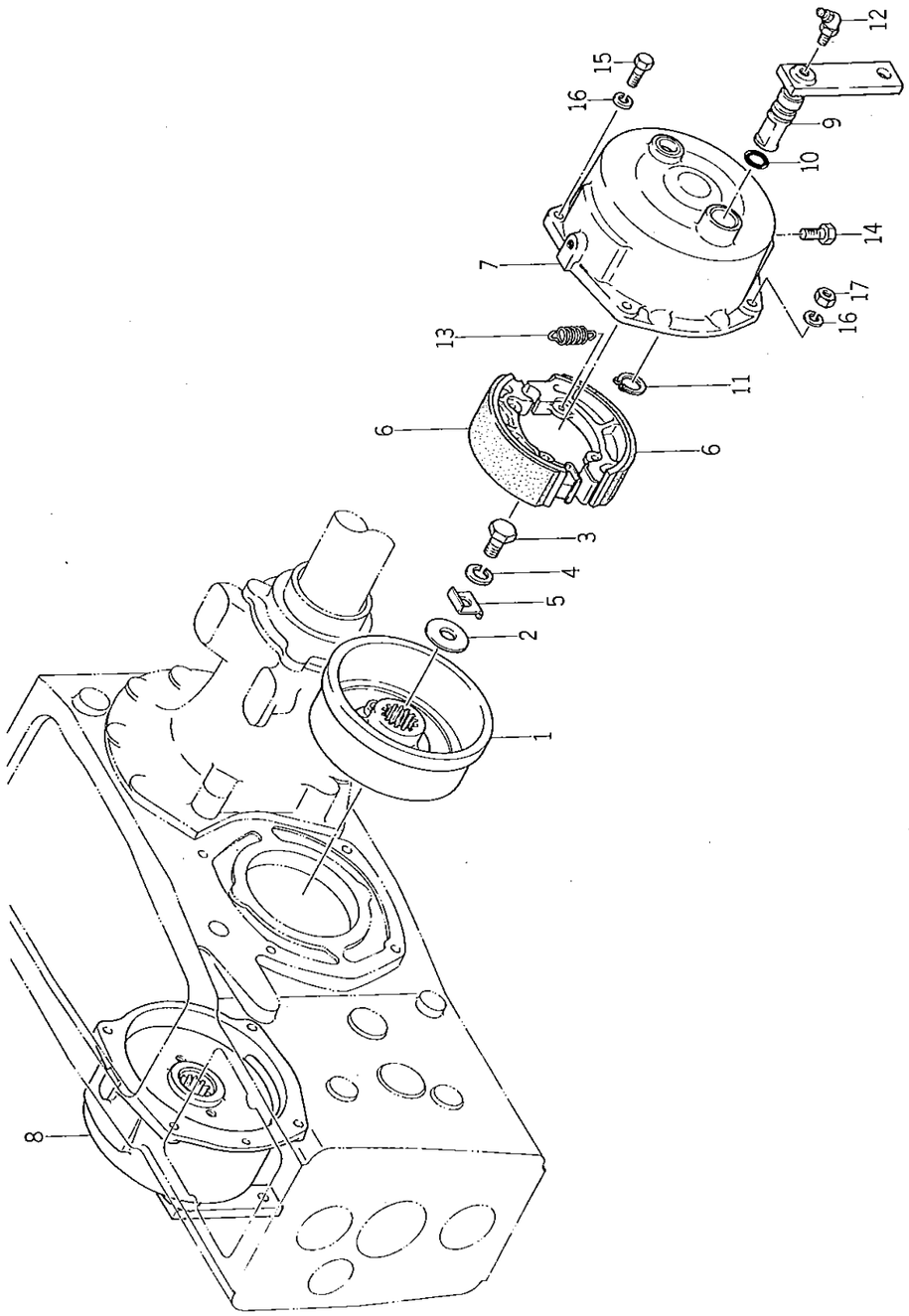

見出番号 Ref No.	部品コード Parts Code	品名 Name	個数 Q'ty	規格 Standard	備考 Remarks
44- 1	1419-310-0010-0	ブレーキ ドラム DRUM, brake	2		
44- 2	1419-310-0020-0	ドラム ワッシャ WASHER, drum	2		
44- 3	V20146-120250	コガタ ボルト BOLT	2	M12×25 9T	
44- 4	V40116-001200	S・W WASHER, plain	2	M12	
44- 5	1419-310-0030-0	ロック ワッシャ WASHER, lock	2		
44- 6	1414-310-0020-0	ブレーキ シュー BRAKE SHOE	4		
o44- 7	1421-310-1000-0	ブレーキ カバー (L) COMP BRAKE COVER (L.H) COMP.	1		
o44- 8	1421-310-2000-0	ブレーキ カバー (R) COMP BRAKE COVER (R.H) COMP.	1		
o44- 9	1419-310-1000-1	ブレーキ カム ピン COMP BRAKE COM PIN COMP.	2		
44-10	V72010-240160	O リング O-RING	2	P16	
44-11	V70414-002000	Cガタ トメワ (ジク) SNAP-RING (C-type)	2	20	
44-12	V76440-000000	グリス ニップル NIPPLE, grease	2	PT 1/8 C-type	
44-13	1414-310-0030-0	テンション スプリング (46) SPRING, tension (46)	4		
44-14	1326-706-0020-0	ドレン プラグ PLUG, drain	2	PT 1/8	
44-15	V20126-080250	コガタ ボルト BOLT	4	M8×25	
44-16	V40116-000800	S・W WASHER, spring	8	M8	
44-17	V30326-000800	コガタ ナット NUT	4	M8	
18	1430-310-0020-0	ブレーキカバーパッキン	2		TS1610GL No.200740～ TS1910GL No.200549～

No.45　ブレーキ (TS1610GLF, TS1910GLF用)
Fig.45　BRAKE (For TS1610GLF, TS1910GLF)

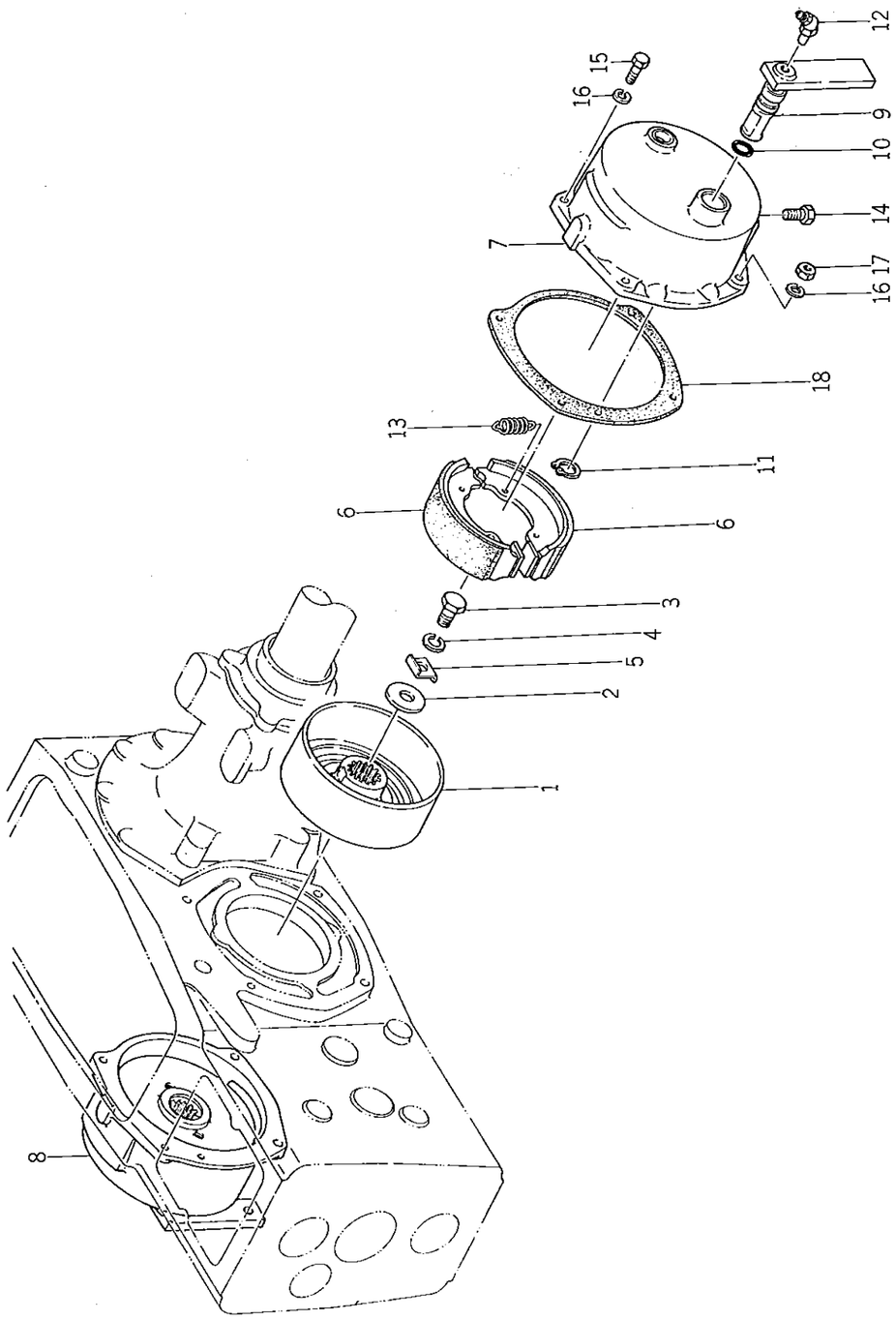

見出番号 Ref No.	部品コード Parts Code	品名 Name	個数 Q'ty	規格 Standard	備考 Remarks
45- 1	1430-310-0010-0	ブレーキ ドラム DRUM, brake	2		
45- 2	1419-310-0020-0	ドラム ワッシャ WASHER, drum	2		
45- 3	V20146-120300	コガタ ボルト BOLT	2	M12×30 9T	
45- 4	V40116-001200	S.W WASHER, spring	2	M12	
45- 5	1419-310-0030-0	ロック ワッシャ WASHER, lock	2		
45- 6	1430-310-2000-0	ブレーキ シュー COMP BRAKE SHOE COMP.	4		選択使用 Choice
45- 6-1	1430-310-2100-0	ブレーキ シュー COMP BRAKE SHOE COMP.	4		
o45- 7	1430-310-2200-0	ブレーキ カバー (L) COMP BRAKE COVER (L.H) COMP.	1		
o45- 8	1430-310-~~2300-1~~ 2301-0	ブレーキ カバー (R) COMP BRAKE COVER (R.H) COMP.	1		
o45- 9	1430-310-2400-1	ブレーキ カム ピン COMP BRAKE COM PIN COMP.	2		
45-10	V72010-240160	O リング O-RING	2	P16	
45-11	V70414-002000	Cガタ トメワ (ジク) SNAP-RING	2	20	
45-12	V76440-000000	グリス ニップル NIPPLE, grease	2	PT 1/8 C-type	
45-13	1414-310-0030-0	テンション スプリング (46) SPRING, tension (46)	4		
45-14	1326-706-0020-0	ドレン プラグ PLUG, drain	2	PT 1/8	
45-15	V20146-080250	コガタ ボルト BOLT	4	M8×25 9T	
45-16	V40116-000800	S.W WASHER, spring	8	M8	
45-17	V30346-000800	コガタ ナット NUT	4	M8 9T	
45-18	1430-310-0020-0	ブレーキ カバー パッキン PACKING, brake cover	2		

No.46 ハイドロリック システム
Fig.46 HYDRAULIC SYSTEM

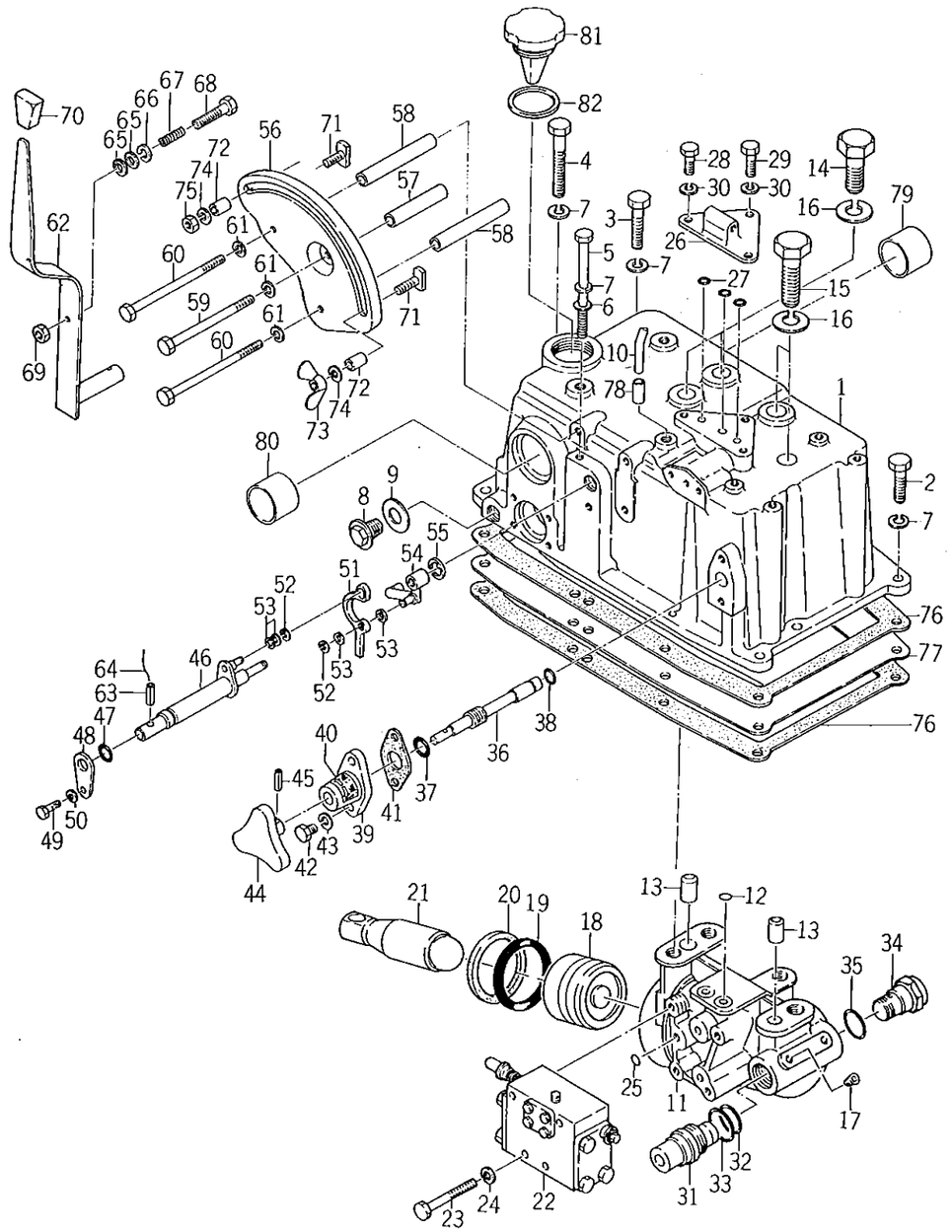

見出番号 Ref No.	部品コード Parts Code	品名 Name	個数 Q'ty	規格 Standard	備考 Remarks
o46- 1	1421-505-~~0010-0~~ 2000-0	シリンダ ケース part CASE, cylinder	1		79, 80 含む {1610GLK6 20001~200868 1610GLFK6 1~2245 1610GLK6 200001~200548 1610GLFK6 1~1535
46- 2	V20146-100350	コガタ ボルト BOLT	7	M10 × 35(9T)	
46- 3	V20146-100450	コガタ ボルト BOLT	1	M10 × 45(9T)	
46- 4	V20146-100700	コガタ ボルト BOLT	1	M10 × 70(9T)	
46- 5	V20146-101370	コガタ ボルト BOLT	1	M10 × 137 (9T)	
46- 6	V41316-001000	ナミマル ザガネ WASHER, plain	1	M10	
46- 7	V40116-001000	S.W WASHER, spring	10	M10	
46- 8	1427-201-0070-0	ドレン プラグ PLUG, drain	1		
46- 9	1427-201-0080-0	シール ワッシャ (16) WASHER, seal (16)	1		
46-10	~~1415-501-0030-0~~ 1421-501-0060-0	ブリーザ パイプ PIPE, breather	1	7 × 11 × 420	
o46-11	1421-507-0011-0	シリンダ CYLINDER	1		
46-12	V72011-240140	Oリング O-RING	2	P14	
46-13	V52010-140200	ヘイコウ ピン (A) PIN (A)	2	14 × 20	
46-14	V20146-140380	コガタ ボルト BOLT	2	M14 × 38(9T)	
46-15	V20146-140550	コガタ ボルト BOLT	2	M14 × 55(9T)	
46-16	V40116-001400	S.W WASHER, spring	4	M14	
46-17	V78010-000020	シズミ プラグ PLUG	1	PT 1/8	
46-18	1421-507-0021-0	ピストン PISTON	1		
46-19	V72010-570550	Oリング O-RING	1	P55	
46-20	1416-501-0110-0	バック アップ リング RING, BUCK-UP	1	P55 用	
46-21	1421-507-0030-0	ロッド ROD	1		
46-22	1421-507-2000-0	コントロール バルブ ASSY CONTROL VALVE ASS'Y	1		
46-23	V20126-080600	コガタ ボルト BOLT	4	M8 × 60	
46-24	V40116-000800	S.W WASHER, spring	4	M8	
46-25	V72011-240120	Oリング O-RING	3	P12	
o46-26	1416-505-0030-2	サブ コン カバー COVER, sub control	1		
46-27	V72011-240140	Oリング O-RING	3	P14	
46-28	V20126-080200	コガタ ボルト BOLT	2	M8 × 20	
46-29	V20126-080250	コガタ ボルト BOLT	1	M8 × 25	
46-30	V40116-000800	S.W WASHER, spring	3	M8	
46-31	1421-507-2100-0	スロー リターン チェック ベンASSY SLOW RETURN CHECK VALVE ASS'Y	1		
46-32	V72011-240160	Oリング O-RING	1	P16	
46-33	V72011-240220	Oリング O-RING	1	P22	
46-34	1421-507-2200-0	セフテイ バルブ ASSY SAFETY VALVE ASS'Y	1		
46-35	V72011-240160	Oリング O-RING	1	P16	
46-36	1421-507-0041-0	アジャスト スクリュ SCREW, adjust	1		
46-37	V72010-240100	Oリング O-RING	1	P10A	
46-38	V72011-190070	Oリング O-RING	1	P7	

見出番号 Ref No.	部品コード Parts Code	品名 Name	個数 Q'ty	規格 Standard	備考 Remarks
o46-39	1421-507-0052-0	スクリュ メタル METAL, screw	1		
46-40	1424-903-0051-0	ロック マーク (A) LOCK MARK (A)	1		
46-40-1	1424-904-0011-0	ロック マーク (A) LOCK MARK (A)	1		英文
46-41	1421-507-0060-0	スクリュ メタル パッキン PACKING, screw metal	1		
46-42	V20126-080200	コガタ ボルト BOLT	2	M8× 20	
46-43	V40116-000800	S.W WASHER, spring	2	M8	
46-44	1421-507-2300-0	アジャスト ハンドル COMP ADJUST HANDLE COMP.	1		1610GLF No.1~1350 1910GLF No.1~1000
46-45	V58014-030140	スプリング ピン (W) PIN, spring (W)	1	3× 14	
46-46	1421-507-2400-0	コントロール シャフト COMP CONTROL SHAFT COMP.	1		
46-47	V72011-240120	Oリング O-RING	1	P12	
46-48	1421-507-0070-0	ストッパ STOPPER	1		
46-49	V20126-080160	コガタ ボルト BOLT	1	M8 ×16	
46-50	V40116-000800	S.W WASHER, spring	1	M8	
46-51	1421-507-0080-0	プッシュ アーム ARM, push	1		
46-52	V71014-000400	Eガタ トメワ RING (E-type)	2	4	
46-53	V41316-000600	ナミマル ザガネ WASHER, plain	4	M6	
o46-54	1421-507-2500-0	フィード バック アーム COMP FEED BUCK ARM COMP.	1		
46-55	V71014-000600	Eガタ トメワ RING (E-type)	1	6	
46-56	1421-507-0090-0	レバー ガイド GUIDE, lever	1		
46-57	1421-507-0110-0	カラー (9×14×77) COLLAR (9× 14× 77)	1		
46-58	1421-507-0120-0	カラー (9×14×87) COLLAR (9 ×14 × 87)	2		
46-59	V20126-080920	コガタ ボルト BOLT	1	M8 x 92	
46-60	V20126-081020	コガタ ボルト BOLT	2	M8 x 102	
46-61	V40116-000800	S.W WASHER, spring	3	M8	1610GL No 20000~20983 1610GLF No 1~2496 1910GL No 20000~20561 1910GLF No 1~1961
o46-62	1421-507-2600-0	コントロール レバー COMP CONTROL LEVER COMP.	1		
46-63	V58014-050180	スプリング ピン (W) PIN, spring (W)	1	5 × 18	
46-64	V59013-090900	テッセン WIRE	1	0.9 × 90	
46-65	1421-507-0130-0	ライニング LINING	2		
46-66	1421-507-0140-0	ワッシャ (6×24×2) WASHER (6× 24 × 2)	1		
46-67	1421-507-0150-0	プレッシャ スプリング (26) SPRING, pressure (26)	1		
46-68	V20026-060400	ボルト BOLT	1	M6 × 40	
46-69	V30226-000600	ナット NUT	1	M6 3種	1610GL No 20000~20983 1610GLF No 1~2496 1910GL No 20000~20561 1910GLF No 1~1961
46-70	1415-505-0150-0	レバー ニギリ GRIP, lever	1		
46-71	1421-507-0160-0	レバー セット ボルト BOLT, lever set	2		
46-72	1421-507-0170-0	カラー (9×14×8) COLLAR (9 × 14 × 8)	2		
46-73	V37016-000800	チョウ ナット NUT, wing	1	M8 1シュ	
46-74	V40116-000800	S.W WASHER, spring	2	M8	
46-75	V30026-000800	ナット NUT	1	M8	

見出番号 Ref No.	部品コード Parts Code	品名 Name	個数 Q'ty	規格 Standard	備考 Remarks
46-76	1414-501-0030-0	オイル パン パッキン PACKING, oil pan	2		
46-77	1421-501-0030-0	オイル パン OIL PAN	1		
46-78	1414-501-0040-0	ブリーザ ニップル NIPPLE, breather	1		
46-79	1414-501-0090-0	マキ ブッシュ (40×45×37) BUSHING (40×45×37)	1		圧入部品
46-80	1414-501-0100-0	マキ ブッシュ (35×40×35) BUSHING (35×40×35)	1		〃
46-81	1414-501-0080-0	チュウユ キャップ CAP	1		
46-82	1404-201-0180-0	チュウユ コウキヤップ パッキン PACKING, cap	1		
46-44A	1421-507-0180-0	アジャスト ハンドル	1		1610GLF No.1351~ 1910GLF No.1001~
46-1A	1421-505-2001-0	ツリングーケース SET	1		1610GL No 200869~ 1610GLF No 2246~ 1810GL No 200549~ 1910GLF No 1536~
46-62A	1421-507-2601-0	コンプレーションバー Comp	1		1610GL No 200954~ 1610GLF No 2497~ 1910GL No 200562~ 1910GLF No 1962~
46-70A	1432-242-0040-0	グリップ(B)	1		1610GL No 200954~ 1610GLF No 2497~ 1910GL No 200562~ 1910GLF No 1962

No.47 ハイドロリック リフトアーム
Fig.47 **HYDRAULIC LIFT ARM**

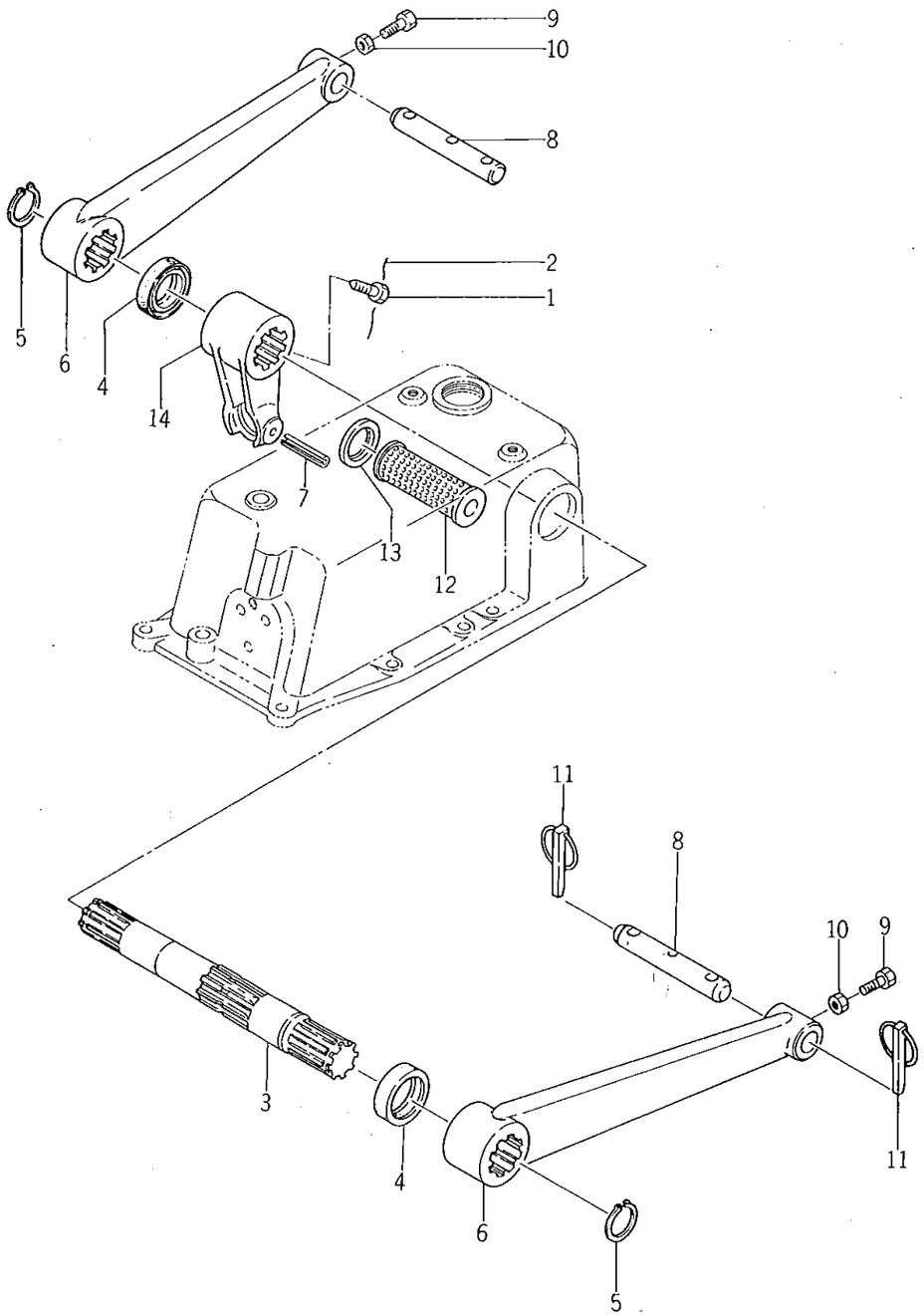

見出番号 Ref No.	部品コード Parts Code	品名 Name	個数 Q'ty	規格 Standard	備考 Remarks
47- 1	1403-209-0060-0	コガタ ボルト BOLT	1	M8 × 20	
47- 2	V59013-122500	テッセン WIRE	1	1.2 × 250	18#
47- 3	1421-506-0010-0	リフト シャフト SHAFT, lift	1		
47- 4	V74413-548080	オイル シール OIL-SEAL	2	AE2048K0 (TC35488)	
47- 5	V70414-003500	Cガタ トメワ (ジク) SNAP-RING (C-type)	2	35	
o47- 6	1419-502-0020-1	リフト アーム ARM, lift	2		
47- 7	V58014-080500	スプリング ピン (W) SPRING (W)	1	8 × 50	
47- 8	1414-502-0080-0	リフト アーム ピン PIN, lift arm	2		
47- 9	1404-502-0130-0	コガタ ボルト BOLT	2	M8 × 25(S=25)	
47-10	V30226-000800	ナット (3シュ) NUT	2	M8	
47-11	~~1402-500-9010-0~~ 1421-502-0020-0	リンク ピン (ダイ) ~~ASSY~~ LINK PIN (LARGE) ~~ASSY~~	2		
47-12	1414-503-0050-0	サクション フィルタ FILTER, suction	1		
47-13	1414-503-0060-0	フィルタ シール SEAL, filter	1		
47-14	1421-506-2000-0	リフト クランク COMP LIFT CRANK COMP.	1		

No.48 ハイドロリック パイピング
Fig.48 HYDRAULIC PIPING

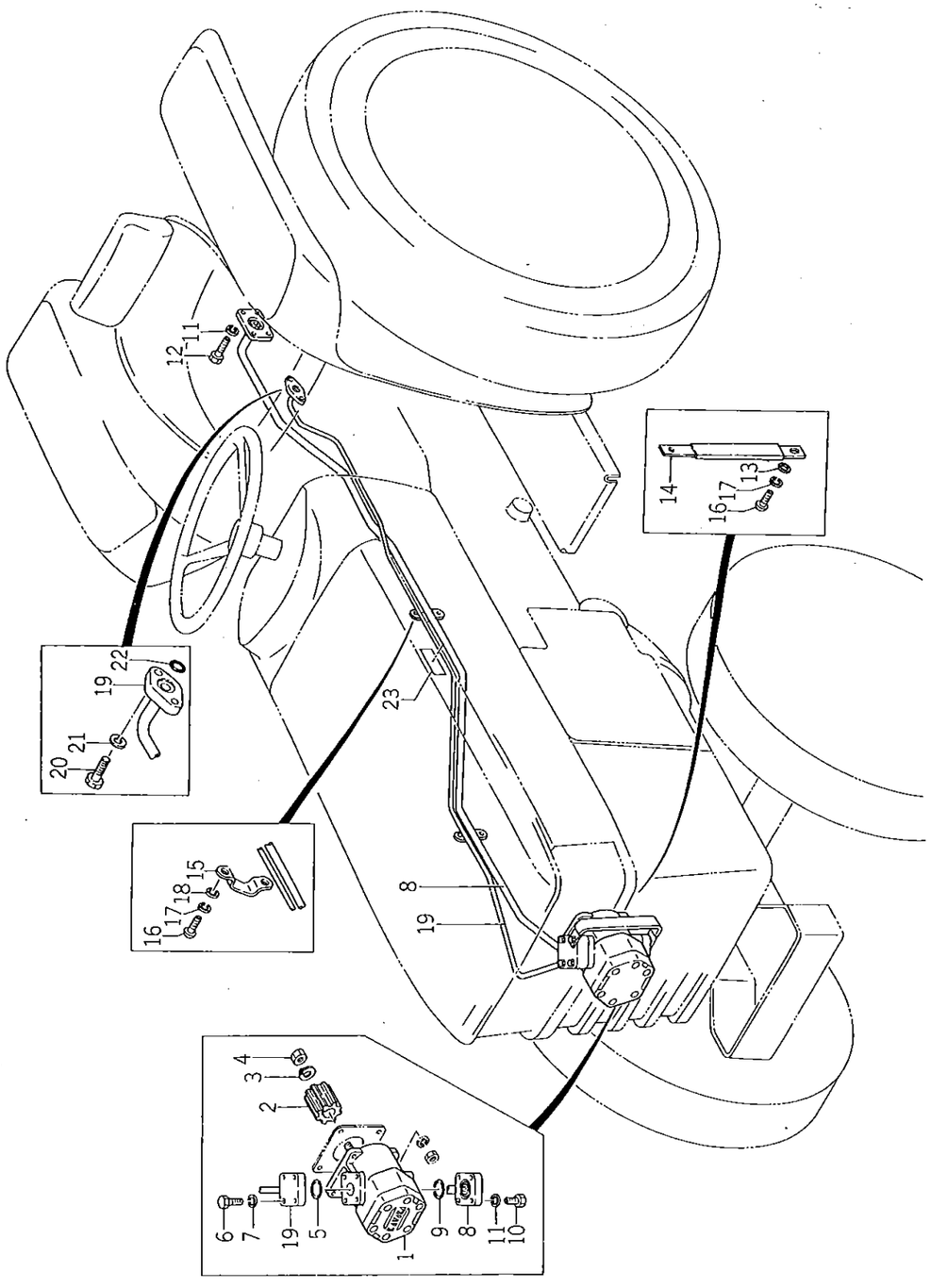

見出番号 Ref No.	部品コード Parts Code	品名 Name	個数 Q'ty	規格 Standard	備考 Remarks
48- 1	1421-503-0040-0	ギヤー ポンプ GEAR PUMP UNIT	1	GP 1/15C	G5150 T17300.
48- 2	1404-503-0080-0	スプライン ボス (25) BOSS, spline (25)	1		
48- 3	1404-503-0090-0	ギヤ ポンプトメ ワッシャ WASHER, gear pump	1		
48- 4	V30326-000800	コガタ ナット NUT	1	M8	
48- 5	V72011-240200	Oリング O-RING	1	P20	
48- 6	V20026-060300	ボルト BOLT	4	M6 × 30	
48- 7	V40116-000600	S.W WASHER, spring	4	M6	
48- 8	1421-503-1000-0	サクション パイプ COMP SUCTION PIPE COMP.	1		1610GL NO. 20001~200739 1610GLF NO. 1~1560 1910GL NO. 20001~200548 1910GLF NO. 1~1250
48- 9	V72011-240200	Oリング O-RING	1	P20	
48-10	V20026-060300	ボルト BOLT	4	M6 × 30	
48-11	V40116-000600	S.W WASHER, spring	8	M6	
48-12	V20026-060160	コガタ ボルト BOLT	4	M6 × 16	
48-13	V41316-000600	ナミマル ザガネ WASHER, plain	4	M6	
48-14	1421-503-3000-0	ホース バンド COMP HOSE BAND COMP.	1		
48-15	1416-506-0040-0	パイプ クランプ (B) CLAMP, pipe (B)	1		
48-16	V11116-800160	プラス ナベコネジ SCREW	2	M8 ×16	
48-17	V40116-000800	S.W WASHER, spring	2	M8	
48-18	V41316-000600	ナミマル ザガネ WASHER, plain	1	M6	
48-19	1421-508-2000-0	デリバリ パイプ COMP DELIVERY PIPE COMP.	1		
48-20	V20126-080250	コガタ ボルト BOLT	2	M8 ×25	
48-21	V40116-000800	S.W WASHER, spring	2	M8	
48-22	V72011-240140	Oリング O-RING	1	P14	
48-23	1425-909-0010-0	フロント チェンジ マーク MARK, front change	1		
24	1421-503-4100-0	サクションパイプ (A) comp	1		1610GL NO. 20001~200739 1610GLF NO. 1~1560 1910GL NO. 20001~200548 1910GLF NO. 1~1250
25	4200-0	〃 (B) comp	1		
26	0050-0	ゴムホース (14×20×100)	1		
27	0060-0	クリップ (21)	2		

No.49 フェンダ と シート
Fig.49 FENDER and SEAT

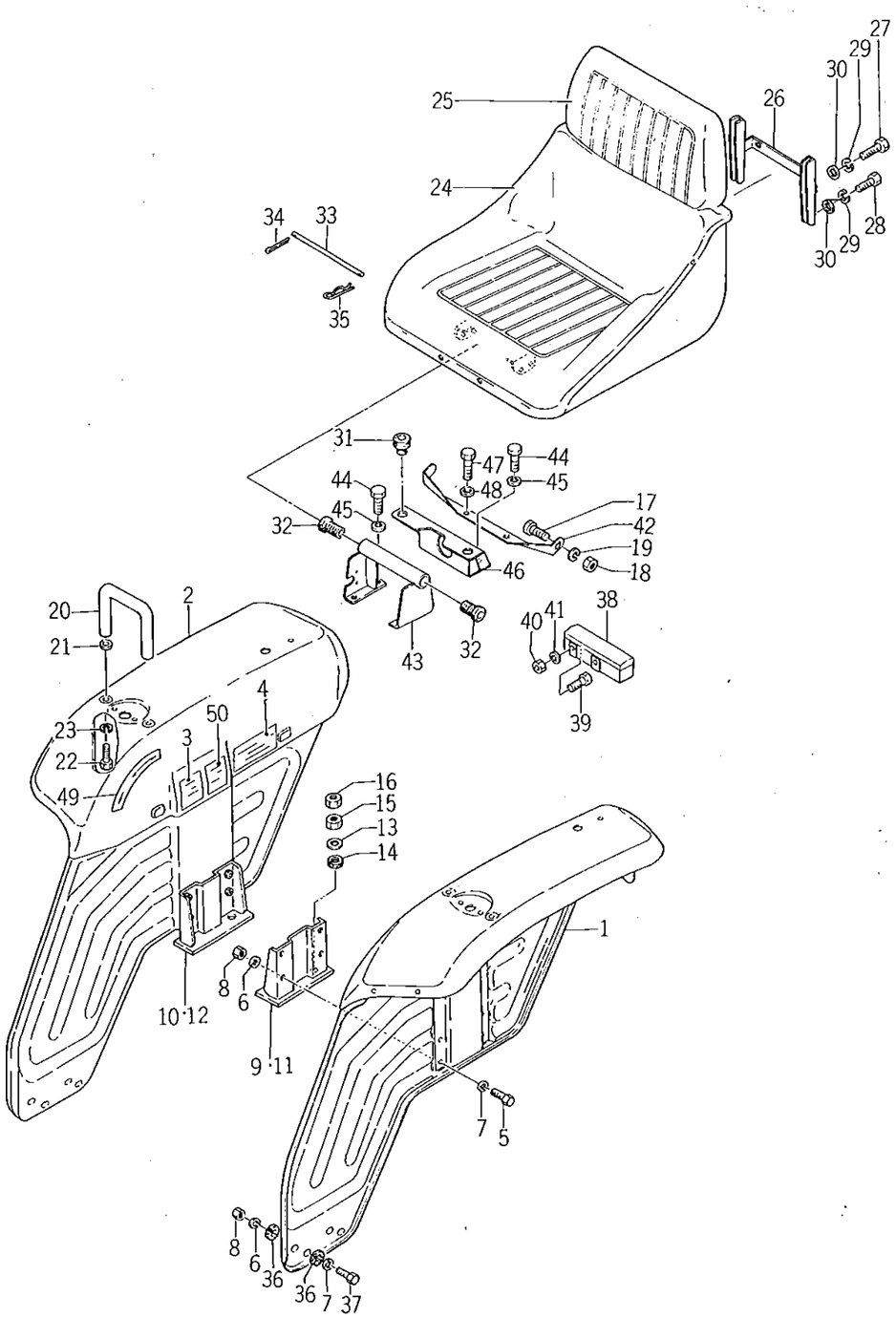

見出番号 Ref No.	部品コード Parts Code	品名 Name	個数 Q'ty	規格 Standard	備考 Remarks
o49- 1	1421-606-3000-0	フェンダ (L) COMP FENDER (L.H) COMP.	1		
o49- 2	1421-606-4000-0	フェンダ (R) COMP FENDER (R.H) COMP.	1		
49- 3	1421-903-0130-0	デフ ロック マーク MARK, diff lock	1		
49- 4	1421-903-0110-0	ドライブ コーション マーク MARK, drive caution	1		
49- 5	V20126-080200	コガタ ボルト BOLT	12	M8 × 20	
49- 6	V40116-000800	S.W WASHER, spring	12	M8	
49- 7	V41316-000800	ナミマル ザガネ WASHER, plain	4	M8	TS1910 は8個
49- 8	V30026-000800	ナット NUT	12	M8	TS1910は16個
o49- 9	1421-606-1000-0	セット プレート (L) COMP SET PLATE (L.H) COMP.	1		TS1610GL, GLF用 For TS1610GL, GLF
o49-10	1421-606-2000-0	セット プレート (R) COMP SET PLATE COMP. (R.H)	1		
o49-11	1422-606-1000-0	セット プレート (L) COMP SET PLATE COMP. (L.H)	1		TS1910GL, GLF用 For TS1910GL, GLF
o49-12	1422-606-2000-0	セット プレート (R) COMP SET PLATE COMP. (R.H)	1		
~~49-13~~	~~1405-131-0040-0~~	~~ワッシャ WASHER~~	~~4~~		
~~49-14~~	~~1405-131-0050-0~~	~~クッション ゴム RUBBER, cushion~~	~~4~~		
49-15	V30026-001200	ナット NUT	4	M12	
49-16	V30226-001200	ナット (3シュ) NUT	4	M12	
49-17	V20126-080160	コガタ ボルト BOLT	2	M8 ×16	
49-18	V30026-000800	ナット NUT	2	M8	
49-19	V40116-000800	S.W WASHER, spring	2	M8	
49-20	1421-606-0020-0	ハンド キャッチャ CATCHER, hand	2		
49-21	3560-201-0150-0	ケッソク ジク ザガネ WASHER	4		
49-22	V20126-080200	コガタ ボルト BOLT	4	M8 × 20	
49-23	V40116-000800	S.W WASHER, spring	4	M8	
o49-0-1	1421-600-0510-1	シート ASSY SEAT ASS'Y	1		
49-24	1421-611-0010-0	シート (A) . SEAT (A)	1		
49-25	1421-611-0020-0	シート (B) . SEAT (B)	1		
o49-26	1421-611-0030-1	プレート (A) . PLATE (A)	1		
49-27	V20126-060200	ボルト . BOLT	2	M6 ×20	
49-28	V20126-060300	ボルト . BOLT	2	M6 ×30	
49-29	V40116-000600	S.W . WASHER, spring	4	M6	
49-30	V41316-000600	ナミマル ザガネ . WASHER, plain	4	M6	
49-31	1414-632-0050-0	ボウシン ゴム (A) RUBBER (A)	2		
49-32	1421-611-0040-0	クッション ゴム RUBBER, cushion	2		
49-33	3737-154-0020-0 ~~1414-632-0070-0~~	ピン (10×188) PIN (10 × 188)	1		
49-34	V50015-200180	ワリ ピン PIN, cotter	1	2 × 18	
49-35	1305-241-0010-0	ホイルヨウ ヘヤー ピン PIN, hair	1		
49-36	1423-621-0180-0	クッション ゴム RUBBER, cushion	8		TS1910GL, GLF用 For TS1910GL, GLF
49-37	V20126-080300	コガタ ボルト BOLT	4	M8 × 30	

No. 49

見出番号 Ref No.	部品コード Parts Code	品名 Name	個数 Q'ty	規格 Standard	備考 Remarks
o49-38	1421-607-2001-0	コウグ バコ COMP TOOL BOX COMP.	1		
49-39	V20126-080160	コガタ ボルト BOLT	2	M8 ×16	
49-40	V30026-000800	ナット NUT	2	M8	
49-41	V40116-000800	S.W WASHER, spring	2	M8	
o49-42	1421-607-0011-0	フェンダ ステー STAY, fender	1		
o49-43	1421-612-2000-0	シート ブラケット (A) COMP SEAT BRACKET (A) COMP.	1		
49-44	V20126-080160	コガタ ボルト BOLT	4	M8 × 16	
49-45	V40116-000800	S.W WASHER, spring	4	M8	
o49-46	1421-612-2100-0	シート ブラケット (B) COMP SEAT BRACKET (B) COMP.	1		
49-47	V20126-100200	コガタ ボルト BOLT	2	M10 ×20	
49-48	V40116-001000	S.W WASHER, spring	2	M10	
49-49	1421-902-0010-0	ポジション マーク MARK, position	1		
49-50	1421-902-0020-0	ユアツ コーション マーク MARK, hydraulic caution	1		
49-50-1	1421-905-0010-0	ユアツ コーション マーク MARK, hydraulic caution	1		英文
51	1421-606-0030-0	ベースクッションゴム	4		
52	1421-930-0010-0	ケンサゴウカク ショウヒョウ	1		160GL NO.200449
53	1422-930-0010-0	〃	1		190GL NO.1401～
~~49-54~~	1421-907-0070-0	ソウフヒョウ	1		

SERVICE MEMO

No.50 リヤー ホイール
Fig.50 REAR WHEEL

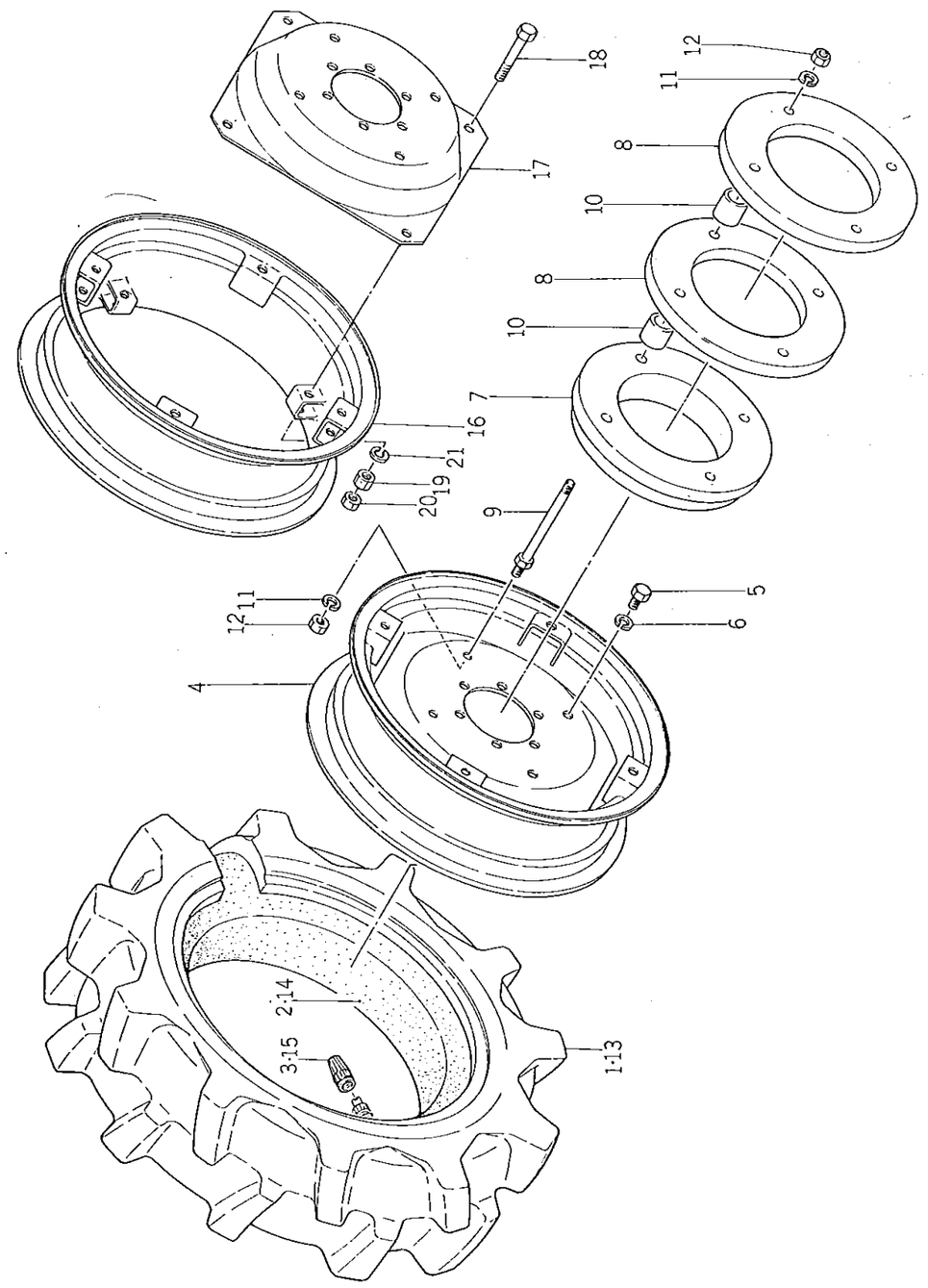

見出番号 Ref No.	部品コード Parts Code	品名 Name	個数 Q'ty	規格 Standard	備考 Remarks
~~50-0-1~~	~~1421-031-3000-0~~	~~ハイラグタイヤ ASSY (L) HIGH-LUG TIRE ASS'Y (L.H)~~	~~1~~	~~抹消~~	
~~50-0-2~~	~~1421-031-3100-0~~	~~ハイラグタイヤ ASSY (R) HIGH-LUG TIRE ASS'Y (R.H)~~	~~1~~	~~抹消~~	
50- 1	1421-317-2110-0 ~~V88844-083220~~	タイヤ . TIRE	2	4PR ~~8.3/8-22~~ 8.3-22-4	ブリジストン
50- 1-1	V88824-008220	ハイラグタイヤ . HIGH-LUG TIRE	2	4PR 8.3/8-22	オーツタイヤ
50- 2	V88900-008220	チューブ . TUBE	2	8.3/8-22	TS1610用 For TS1610
50- 3	V99900-000010	タイヤクウキベンフタ . CAP, tire choke valve	2	JIS D4212 A-type	
o50- 4	1421-317-1000-0	W7-22 ホイルリム COMP . W7-22 WHEEL RIM COMP.	2		
50- 5	V20146-160300	コガタボルト BOLT	12	M16 × 30 (9T)	
50- 6	V40116-001600	S.W WASHER, spring	12	M16	
50-0-3	1423-092-2100-0	リヤホイールウェイト SET REAR WHEEL WEIGHT SET	1		★
o50- 7	1404-922-0040-2	リヤホイールウェイト (A) . WEIGHT, rear wheel (A)	2		★
o50- 8	1404-922-0050-2	リヤホイールウェイト (B) . WEIGHT, rear wheel (B)	4		★
50- 9	1404-922-1000-0	リヤウェイトトリツケボルト COMP . REAR WEIGHT SET BOLT COMP.	8		★
o50-10	1404-922-0060-2	リヤホイールウェイトカラー . COLLAR, rear wheel weight	16		★
50-11	V40216-001600 ~~V40116-001600~~	S.W . WASHER, spring	16	M16	★
50-12	V30026-001600	ナット . NUT	16	M16	★
~~50-0-4~~	~~1419-031-3000-0~~	~~ハイラグタイヤ ASSY (L) HIGH-LUG TIRE ASS'Y (L.H)~~	~~1~~	~~抹消~~	
~~50-0-5~~	~~1419-031-3100-0~~	~~ハイラグタイヤ ASSY (R) HIGH-LUG TIRE ASS'Y (R.H)~~	~~1~~	~~抹消~~	
50-13	1422-317-2110-0 ~~V88844-083240~~	~~ハイラグ~~ タイヤ . TIRE-high-lug	2	8.3/8-24 4PR	
50-14	V88900-008240	チューブ . TUBE	2	8.3/8-24	
50-15	V99900-000010	タイヤクウキベンフタ . CAP, tire choke valve	2	JIS-D4212A	TS1910用 For TS1910
50-0-6	1416-031-2000-0	W7-24 ホイルリムASSY . REAR WHEEL DIS ASS'Y	2		ブリヂストン (ハイラグタイヤ)
o50-16	1416-317-1000-2	W2-24 ホイルCOMP . . W7-24 WHEEL RIM COMP.	2		
o50-17	1404-317-0050-2	リヤホイールディスク . . DIS, rear wheel	2		
50-18	V20146-160850	コガタボルト . . BOLT	8	M16 × 85 9T	
50-19	V30046-001600	ナット . . NUT	8	M16 7T	
50-20	V30246-001600	ナット . . NUT	8	M16 (3シュ)	
50-21	V40126-001600	S.W . . WASHER, spring	8	M16	

No.51 エレクトリカル システム
Fig.51 ELECTRICAL SYSTEM

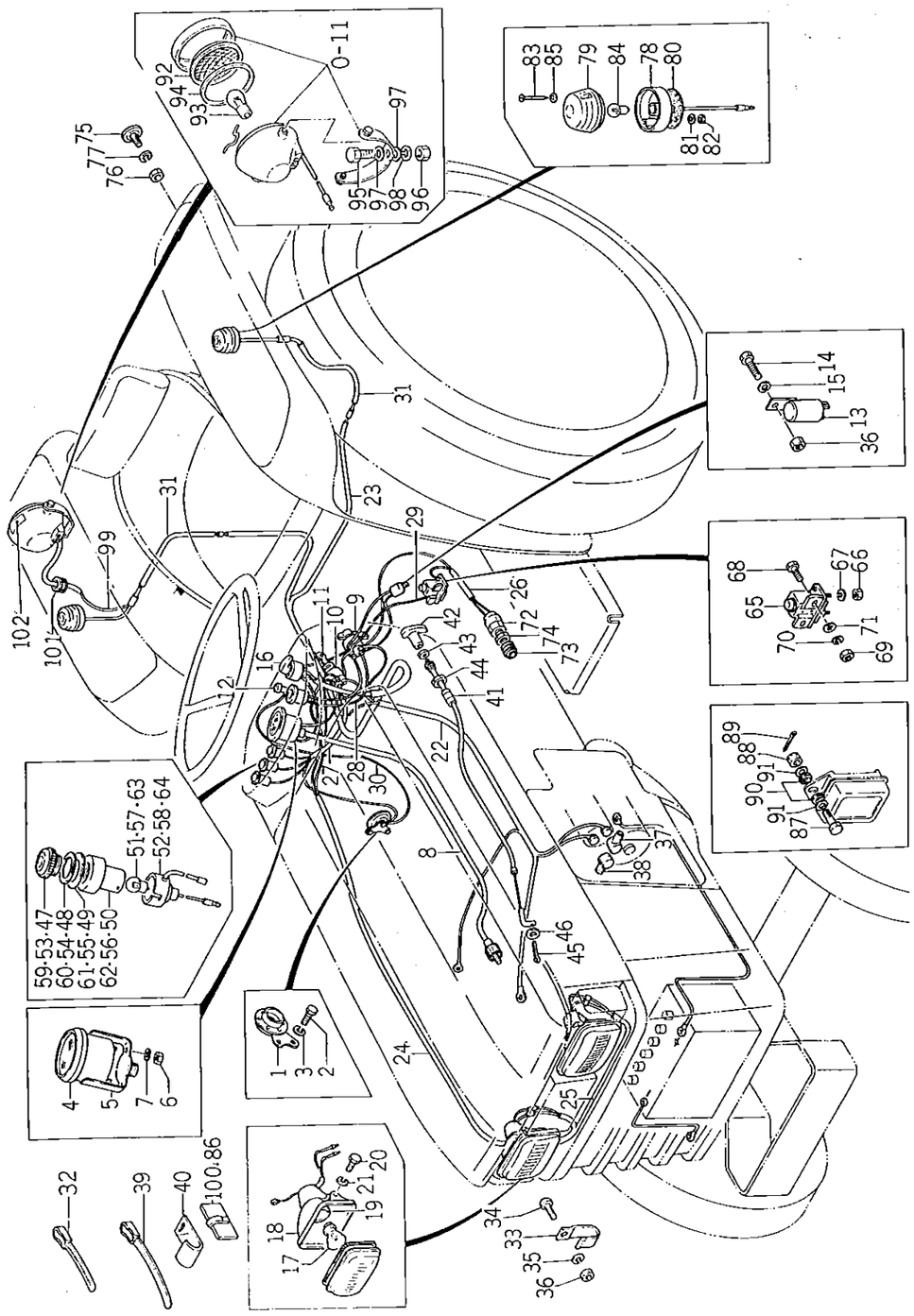

見出番号 Ref No.	部品コード Parts Code	品名 Name	個数 Q'ty	規格 Standard	備考 Remarks
51- 1	1416-621-0440-0	ホーン HORN	1		
51- 2	V20026-060120	ボルト BOLT	2	M6 × 12	
51- 3	V40126-000600	S.W WASHER, spring	2	M6	
51- 4	1421-600-0531-0	アワーメータ ASSY HOURMETER ASS'Y	1		
51- 5	1421-621-0040-0	トリツケガネ . WASHER	1		
51- 6	V30026-000500	ナット . NUT	2	M5 P=0.8	
51- 7	V40116-000500	S.W . WASHER, spring	2	M5	
51- 8	1421-621-0060-0	メータ ケーブル CABLE, meter	1	675ℓ	
51- 9	1416-621-0020-0	スタータ スイッチ SWITCH, starter	1		
51-10	1407-600-0520-0	キー スイッチ ASSY KEY SWITCH ASS'Y	1		
51-11	1407-621-0120-0	キー . KEY	2		
51-12	1402-621-0130-0	プッシュ ボタン スイッチ SWITCH, pushing button	1		
51-13	1403-621-0120-0	フラッシャ ユニット FLASHER UNIT	1		
51-14	V20026-060160	ボルト BOLT	1	M6 × 16	
51-15	V40126-000600	S.W WASHER, spring	1	M6	
51-16	1403-621-0130-0	レバー スイッチ SWITCH, lever	1		
51-0-1	1421-600-0580-0	ヘッド ランプ ASSY HEAD LAMP ASS'Y	2		
51-17	1421-621-0240-0	デンキュウ . BULB	2	12v-25/25	
51-18	1421-621-0250-0	シールド . SEALED	2		△
51-19	1421-621-0260-0	ソケット SET . SOCKET SET	2		△
51-20	V20126-100200	コガタ ボルト BOLT	2	M10 × 20	
51-21	V40126-001000	S.W WASHER, spring	2	M10	
51-22	1421-621-0130-0	ワイヤハーネス (No.1) HARNESS, wire (No.1)	1		パネル～スタータ Panel-Starter
51-23	1421-621-0140-0	ワイヤハーネス (No.2) HARNESS, wire (No.2)	1		パネル～フェンダ Panel-Fender
51-24	1421-621-0150-0	ワイヤハーネス (No.3) HARNESS, wire (No.3)	1		キースイッチ～ヘッドライト Key switch-Head light
51-25	1421-621-0160-0	ワイヤハーネス (No.4) HARNESS, wire (No.4)	1		ヘッドライト用 For head light
51-26	1421-621-0170-0	ワイヤハーネス (No.5) HARNESS, wire (No.5)	1		セフティスイッチ用 For safety switch
51-27	1421-621-0180-0	ワイヤハーネス (No.6) HARNESS, wire (No.6)	1		キースイッチ～ホーン Key switch-Horn
51-28	1421-621-0190-0	ワイヤハーネス (No.7) HARNESS, wire (No.7)	1		スタータ～ヒータシグナル Starter-Heater signal
51-29	1421-621-0200-0	ワイヤハーネス (No.8) HARNESS, wire (No.8)	1		スタータ～リレースイッチ Start-Reray switch
51-30	1421-621-0210-0	ワイヤハーネス (No.9) HARNESS, wire (No.9)	1		ホーンボタン～ホーン Horn button-Horn
51-31	1421-621-0220-0	ワイヤハーネス (No.10) HARNESS, wire (No.10)	1		ウインカランプ～ウインカ Winker lamp-Winker
51-32	1376-402-0030-0	ワイヤ バンド (140) BAND, wire (140)	3		
51-33	3737-172-0090-0	メイン ハーネス クランパ (シタ) CLAMP, main harness (lower)	2		
51-34	V11116-060120	ブラス ナベ コネジ SCREW	2	M6 × 12	
51-35	V40116-000600	S.W WASHER, spring	2	M6	
51-36	V30026-000600	ナット NUT	3	M6	
51-37	1415-621-0160-0	ターミナル カバー (L14-7) COVER, terminal (L14-7)	1		

No. 51

見出番号 Ref No.	部品コード Parts Code	品名 Name	個数 Q'ty	規格 Standard	備考 Remarks
51-38	1415-621-0170-0	ターミナル カバー (L20-13) COVER, terminal (L20-13)	1		
51-39	1421-621-0380-0	ワイヤ バンド (170) BAND, wire (170)	2		
51-40	1317-621-0020-0	デンソウ リードセン トメガネ CLAMP	3		
51-41	1421-600-0541-0	ストップ ワイヤ ASSY STOP WIRE ASS'Y	1		
51-42	1421-621-0081-0	ノブ • KNOB	1		
51-43	V30026-000500	ナット • NUT	1	M5 P=0.8	
51-44	1421-621-0070-0	ナット (M14) • NUT (M14)	1	M14	
51-45	V50015-200180	ワリ ピン PIN, cotter	1	2×18	
51-46	V41316-000500	ナミマル ザガネ WASHER, plain	1	M5	
51-0-2	1421-600-0550-0	パイロット ランプ (A) ASSY PILOT LAMP (A) ASS'Y	1		オイルランプ用 For oil lamp
51-47	1419-621-0150-0	レンズ • LENS	1		赤色 Red
51-48	1419-621-0160-0	ワッシャ • WASHER	1		
51-49	1419-621-0170-0	ガスケット • GASKET	1		
51-50	1419-621-0180-0	ホルダ • HOLDER	1		△
51-51	1407-621-0080-0	デンキュウ • BULB	1	12V-3W	
51-52	1421-621-0100-0	ソケット . SOCKET	1		△
51-0-3	1421-600-0560-0	パイロット ランプ (B) ASSY PILOT LAMP (B) ASS'Y	1		チャージランプ用 For charge lamp
51-53	1419-621-0150-0	レンズ • LENS	1		赤色 Red
51-54	1419-621-0160-0	ワッシャ • WASHER	1		
51-55	1419-621-0170-0	ガスケット • GASKET	1		
51-56	1419-621-0180-0	ホルダ • HOLDER	1		△
51-57	1415-621-0100-0	デンキュウ • BULB	1	6V-3W	
51-58	1421-621-0110-0	ソケット • SOCKET	1		△
51-0-4	1421-600-0570-0	パイロット ランプ (C) ASSY PILOT LAMP ASS'Y (C)	1		
51-59	1419-621-0150-0	レンズ • LENS	1		赤色 Red
51-60	1419-621-0160-0	ワッシャ • WASHER	1		
51-61	1419-621-0170-0	ガスケット • GASKET	1		
51-62	1419-621-0180-0	ホルダ • HOLDER	1		△
51-63	1407-621-0080-0	デンキュウ • BULB	1	12V-3W	
51-64	1421-621-0120-0	ソケット • SOCKET	1		△
51-65	1416-621-0050-0	リレー スイッチ SWITCH, relay	1		
51-66	V30226-000800	ナット (3シュ) NUT	2	M8	
51-67	V40116-000800	S.W WASHER, spring	2	M8	
51-68	V20026-060160	ボルト BOLT	2	M6×16	
51-69	V30026-000600	ナット NUT	2	M6	
51-70	V40116-000600	S.W WASHER, spring	2	M6	
51-71	V41316-000600	ナミマル ザガネ WASHER, plain	2	M6	
51-72	1416-600-0530-0	セフティ スイッチ ASSY SAFETY SWITCH ASS'Y	1		

見出番号 Ref No.	部品コード Parts Code	品名 Name	個数 Q'ty	規格 Standard	備考 Remarks
51-73	1416-621-0250-0	ブーツ . BOOT	1		
51-74	1416-621-0260-0	ナット (M22) NUT (M22)	1	M22	
51-75	~~1416-600-0570-0~~ 1421-621-2300-0	リフレクタ ASSY REFLECTOR ASS'Y	2		
51-76	V30025-000500	ナット . NUT	2	M5 P=0.9	
51-77	V40116-000500	S・W . WASHER, spring	2	M5	
51-0-5	1421-600-0590-0	ウインカ ランプ ASSY WINKER LAMP ASS'Y	2		
51-78	1421-621-0270-0	ベース COMP . BASE COMP.	2		△
51-79	1421-621-0280-0	レンズ . LENS	2		
51-80	1421-621-0290-0	ベース ガスケット . GASKET, base	2		△
51-81	V42116-000500	ハツキ ザガネ . WASHER, tooth	4	M5 外歯形	
51-82	V30026-000500	ナット . NUT	4	M5	
51-83	1421-621-0300-0	タッピン ネジ . SCREW	4		
51-84	1421-621-0310-0	デンキュウ . BULB	2	12V-20W	
51-85	1421-621-0320-0	ナミマル ザガネ . WASHER	4		
51-86	1421-621-0360-0	ハーネス クランプ CLAMP, harness	3		
51-87	1423-621-0190-0	ボルト (M6×25) BOLT (M6×25)	2		
51-88	V32016-000600	ミゾツキ ナット NUT, castle	2	M6 1種高形	
51-89	V50015-160150	ワリ ピン PIN, cotter	2	1.6×15	
51-90	1423-621-0180-0	クッション ゴム RUBBER, cushion	4		
51-91	2701-101-0520-0	プーリ トリツケ ボスヨウ ザガネ WASHER, pulley fitting	2		
51-0-6	1423-600-0520-0	ワーク ランプ ASSY WORK LAMP ASS'Y	1		★
51-92	1423-621-0050-0	レンズ . LENS	1		★
51-93	1423-621-0200-0	デンキュウ . BULB	1		★
51-94	1423-621-0070-0	レンズ パッキン . PACKING, lens	1		★
51-95	V20126-080160	コガタ ボルト BOLT	1	M8×16	★
51-96	V30026-000800	ナット NUT	1	M8	★
51-97	V41316-000800	ナミマル ザガネ WASHER plain	2	M8	★
51-98	V40116-000800	S・W WASHER, spring	1	M8	★
51-99	1421-621-0370-0	ワイヤ ハーネス (No.11) HARNESS wire (No.11)	1		★
51-100	1421-621-0360-0	ハーネス クランプ CLAMP harness	1		★
51-101	1404-621-0300-0	グロメット (小) GROMET (small)	1		★
51-102	1423-903-0070-0	ワークランプ マーク MARK, work lamp	1		★

No.52 ワイヤリングダイヤグラム
Fig.52 WIRING DIAGRAM

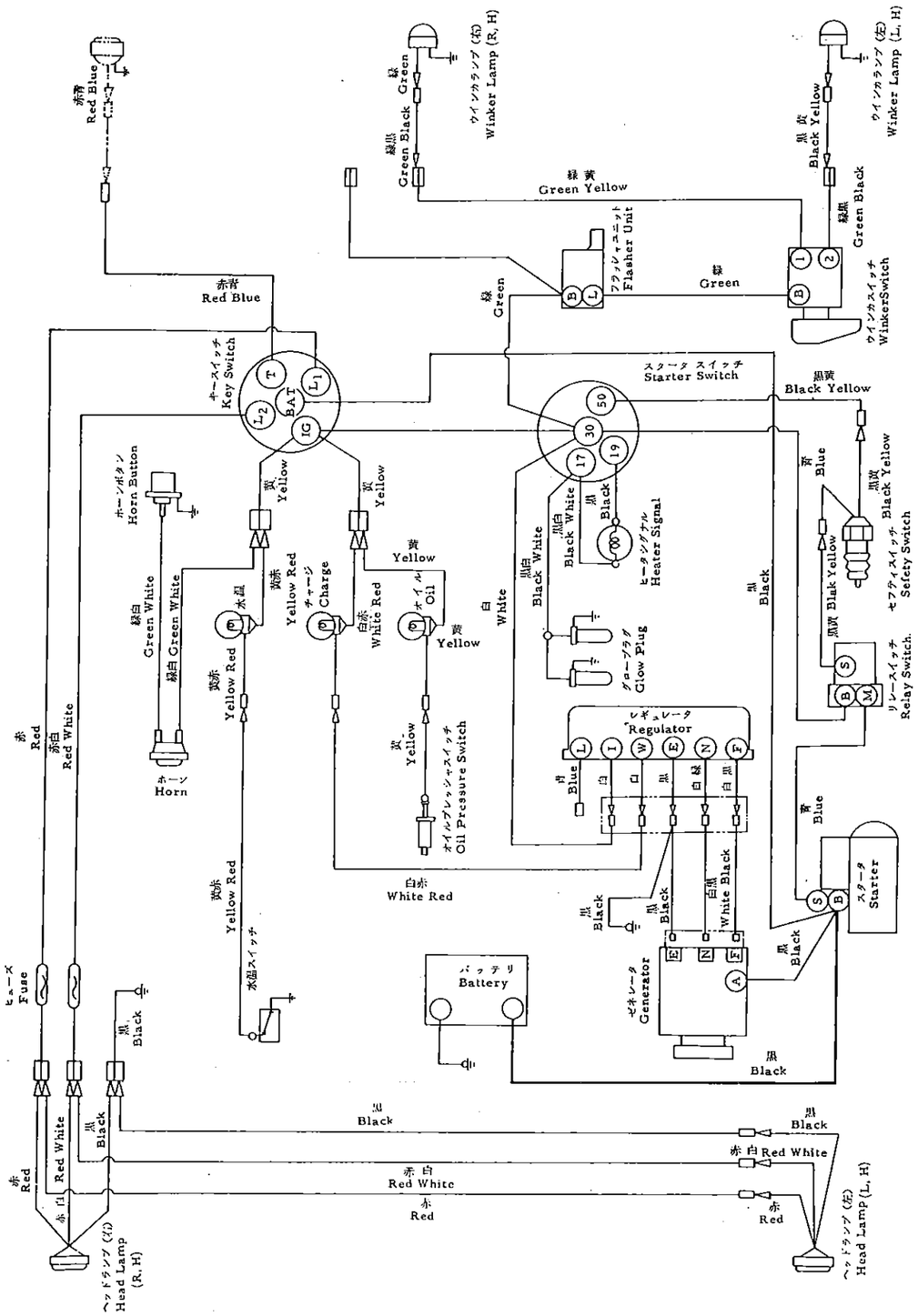

SERVICE MEMO

No.53 バッテリ システム
Fig.53 BATTERY SYSTEM

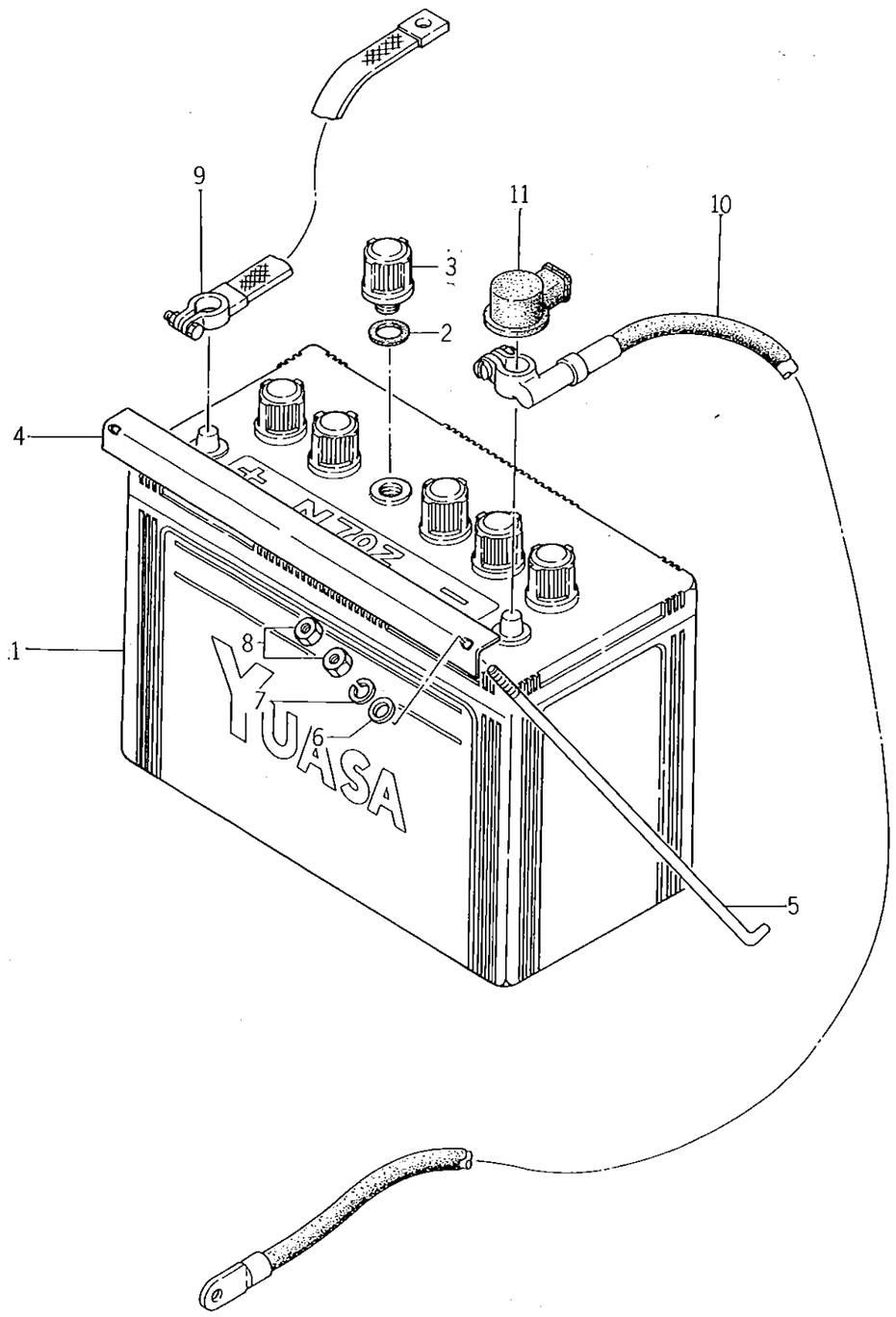

見出番号 Ref No.	部品コード Parts Code	品名 Name	個数 Q'ty	規格 Standard	備考 Remarks
53- 1	1421-600-0520-0	バッテリ ASSY (N70Z) BATTERY ASS'Y (N70Z)	1		
53- 2	1421-621-0020-0	パッキン • PACKING	6		
53- 3	1421-621-0010-0	バッテリ キャップ • CAP, battery	6		
o53- 4	1416-112-0010-2	バッテリ セット プレート PLATE, battery set	1		
53- 5	1416-112-0020-0	バッテリ セット ボルト BOLT, battery set	2		
53- 6	V41316-000600	ナミマル ザガネ WASHER, plain	2	M6	
53- 7	V40116-000600	S.W WASHER, spring	2	M6	
53- 8	V30026-000600	ナット NUT	4	M6	
53- 9	1415-621-0010-0	グランド ストラップ STRAP, gland	1	300ℓ	
53-10	1421-621-0330-0	バッテリ ケーブル CABLE, battery	1	900ℓ	
53-11	1402-621-0140-0	ターミナル カバー (L50-14) COVER, terminal (L50-14)	1		

No.54 スリー ポイント システム
Fig.54 THREE POINT SYSTEM

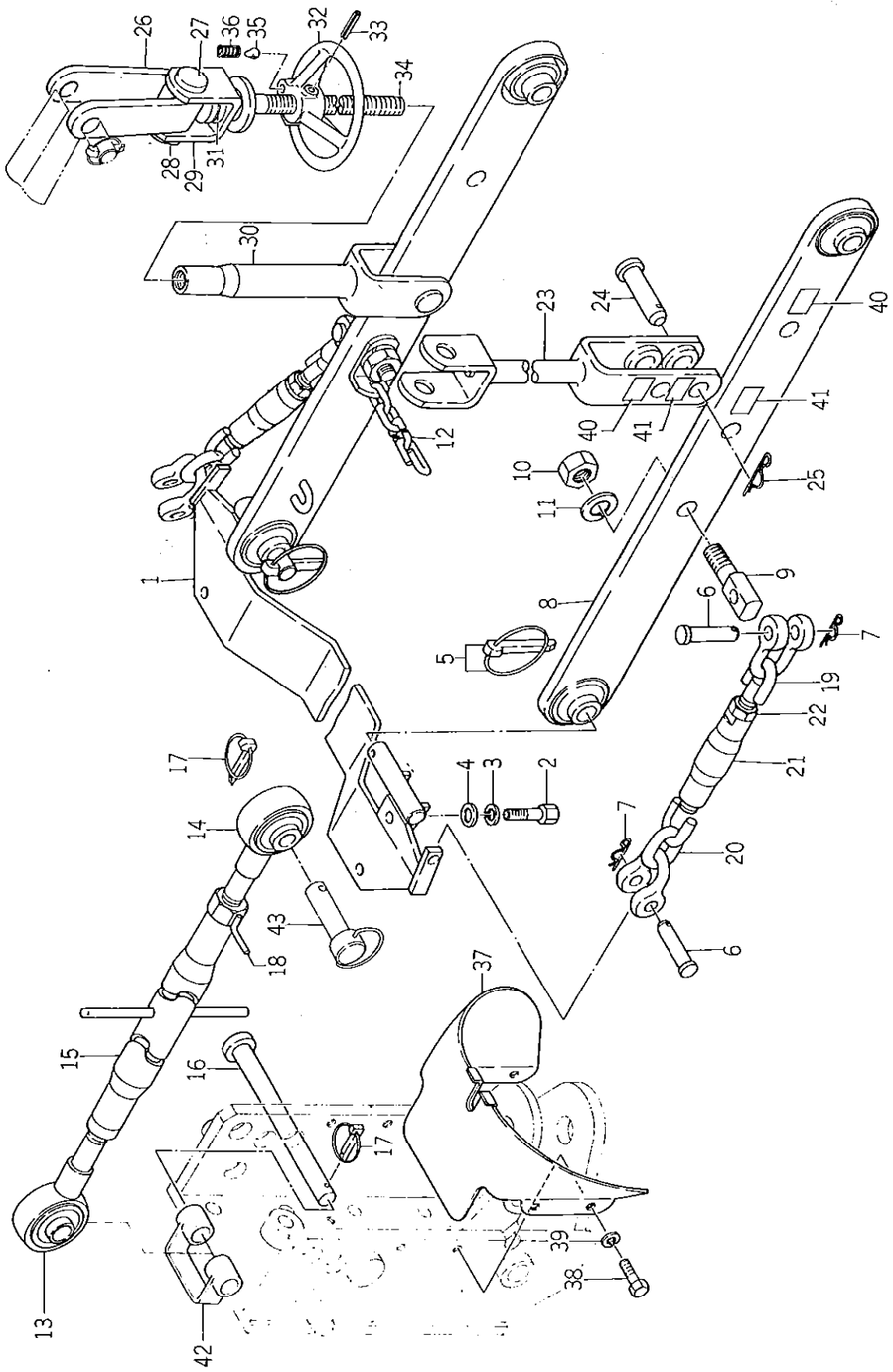

見出番号 Ref No.	部品コード Parts Code	品名 Name	個数 Q'ty	規格 Standard	備考 Remarks
54-0-1	1421-051-2004-0	スリー ポイント SET THREE POINT SET	1		★
o54- 1	7963-611-2000-0	ロア リンク サポート COMP . LOWER LINK SUPPORT COMP	1		★
54- 2	V20146-120320	コガタ ボルト . BOLT	4	M12×32(9T)	★
54- 3	V40116-001200	S.W . WASHER, spring	4	M12	★
54- 4	V41316-001200	ナミマル ザガネ . WASHER, plain	4	M12	★
54- 5	~~1402-500-9010-0~~ 1421-502-0020-0	リンク ピン ~~(ダイ)-ASSY~~ . LINK PIN ~~ASS'Y (LARGE)~~	4		★
54- 6	7963-611-0030-0	ピン (12×48) . PIN (12×48)	4		★
54- 7	7957-405-0030-0	ヘヤー ピン (φ12) . PIN, hair (φ12)	4		★
o54- 8	7963-611-2100-0	ロア リンク COMP . LOWER LINK COMP	2		★
54- 9	7963-611-0010-0	チェーン ピン . PIN, chain	2		★
54-10	V30026-001600	ナット . NUT	2	M16	★
54-11	V40116-001600	S.W . WASHER, spring	2	M16	★
54-12	7963-611-2200-0	ロア リンク チエン COMP . LOWER LINK CHAIN COMP	2		★
o54-13	1421-511-3000-0	トップ リンク (L.H) COMP . TOP LINK (L.H) COMP	1		★
o54-14	1421-511-4000-0	トップ リンク (R) COMP . TOP LINK (R.H) COMP	1		★
o54-15	1423-511-2000-0 ~~7963-617-2000-0~~	ターン バックル COMP . TURN BUCKLE COMP	1		★
54-16	7963-603-0010-0	ピン (19×220) . PIN (19×220)	1		★
54-17	~~1402-500-9010-0~~ 1421-502-0020-0	リンク ピン ~~(ダイ)-ASSY~~ . LINK PIN ~~ASS'Y (LARGE)~~	2		★
o54-18	1402-511-6000-2	トップ リンク ロック ナット COMP . TOP LINK LOCK NUT COMP	1		★
54-19	7963-611-2300-0	チェック チエン (A) COMP . CHECK CHAIN COMP (A)	2		★
54-20	7963-611-2400-0	チェック チエン (B) COMP . CHECK CHAIN COMP (B)	2		★
o54-21	7963-611-0020-0	ターン バックル . TURN BUCKLE	2		★
54-22	V30226-001600	ナット . NUT	2	M16 (3種)	★
o54-23	7963-613-2100-0	リフト ロッド (L) COMP . LIFT ROD (L.H) COMP	1		★
54-24	7963-613-0050-0	ピン (16×60) . PIN (16×60)	2		★
54-25	1305-931-0030-0	キング ピンヨウ ヘヤーピン . PIN, hair	2		★
o54-26	7963-613-2000-0	リフト ブラケット フォーク COMP . LIFT BRACKET FORK COMP	2		★
54-27	7963-613-0040-0	ピン (19×84) . PIN (19×84)	2		★
54-28	~~1402-500-9010-0~~ 1421-502-0020-0	リンク ピン ~~(ダイ)-ASSY~~ . LINK PIN ~~ASS'Y (LARGE)~~	2		★
o54-29	7963-613-2200-0	リフト フォーク COMP . LIFT FORK COMP	1		★
o54-30	7963-613-2300-0	リフト ロッド (R) COMP . LIFT ROD (R.H) COMP	1		★
54-31	7963-613-0020-0	ワッシャ (17×32×2) . WASHER (17×32×2)	1		★
54-32	7963-613-0030-0	アジャスト ハンドル . HANDLE, adjust	1		★
54-33	V58014-0603~~20~~ 60	スプリング ピン (W) . PIN, spring (W)	1	6×~~52~~ 36	★
54-34	7963-613-0010-0	アジャスト スクリュ . SCREW, adjust	1		★
54-35	1302-726-0050-0	ビリン ハンドルヨウ ツメ . TINE, rear wheel handle	1		★
54-36	1302-726-0060-0	マワリドメ スプリング . SPRING, lock	1		★
o54-37	7963-617-2100-0	シールド カバー COMP . SEALED COVER COMP	1		★

No. 54

見出番号 Ref No.	部品コード Parts Code	品名 Name	個数 Q'ty	規格 Standard	備考 Remarks
54-38	V20126-080160	コガタ ボルト • BOLT	4	M8 × 16	★
54-39	V40116-000800	S.W • WASHER, spring	4	M8	★
54-40	7963-905-0040-0	マーク (ロータリ) • MARK (rotary)	3		★
54-41	7963-905-0050-0	マーク (ソノタ) • MARK	3		★
54-42	1403-511-5000-1	トップ リンク ブッシュ COMP • TOP LINK BUSHING COMP	1		★
54-43	1402-500-9040-0	トップ リンク ピン (タン) ASSY • TOP LINK PIN (SHORT) ASS'Y	1		★
44	1421-072-3000-0	トレーラヒッチ (G) set	1		☆ GLF は不要
45	1421-920-2000-0	・トレーラヒッチ comp'n	1		☆ 〃
46	1402-900-9030-0	・トレーラピン set	1		☆ 〃
47	7963-603-0010-0	・ピン (19×220)	2		☆ 〃
48	1421-502-0020-0 ~~1402-600-9010-0~~	・リンクピン ~~モダイ set~~	3		☆ 〃

SERVICE MEMO

No.55 ツール
Fig.55 TOOLS

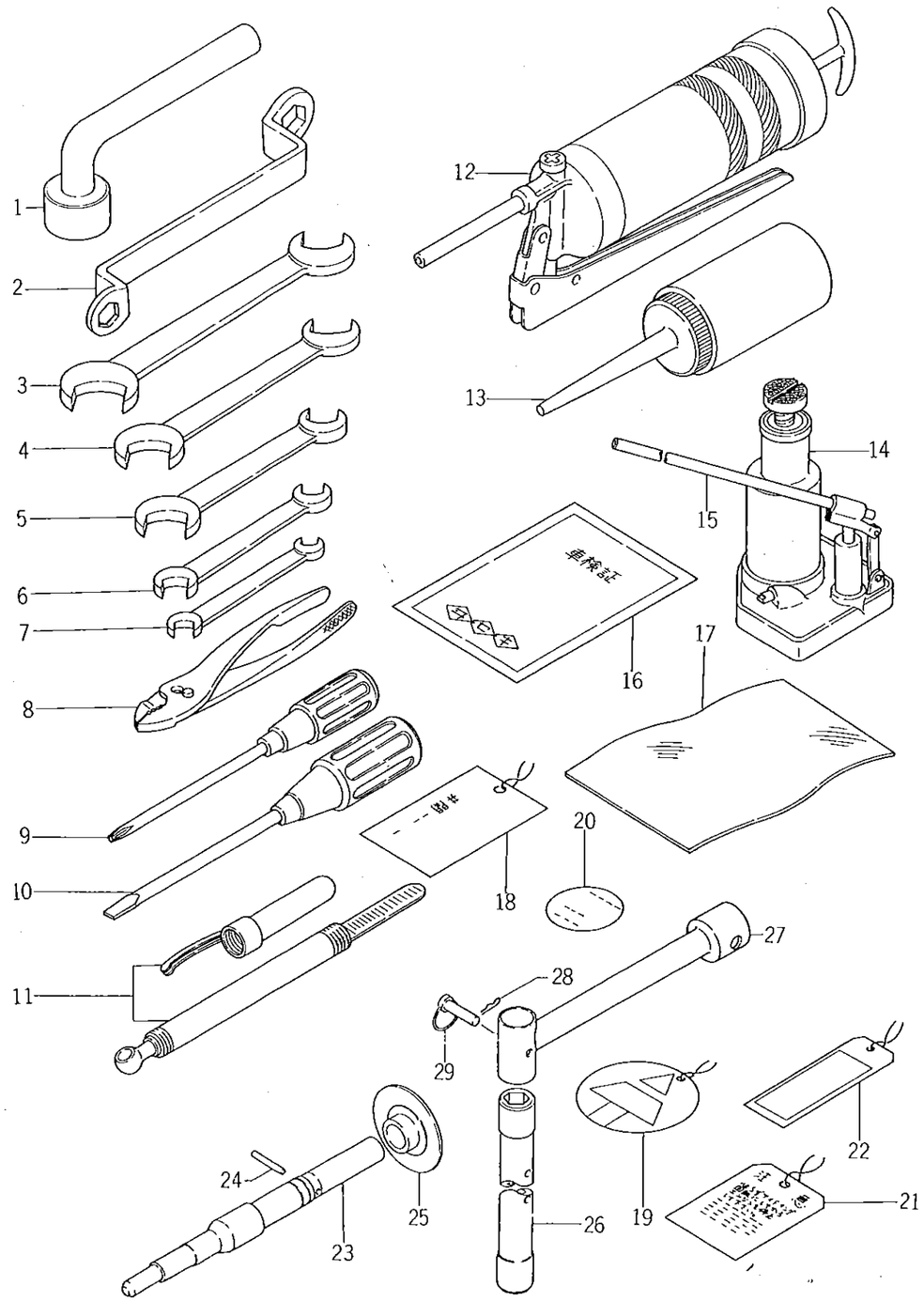

55-35 ツール - 000800 S.T

見出番号 Ref No.	部品コード Parts Code	品名 Name	個数 Q'ty	規格 Standard	備考 Remarks
55- 1	1421-906-0010-0	ボックス スパナ (22) SPANNER, box (22)	1		
55- 2	1401-906-0050-0	メガネレンチ WRENCH	1	17 × 19	
55- 3	V92055-240270	スパナ SPANNER	1	24 x 27	
55- 4	V92055-190220	スパナ SPANNER	1	19 x 22	
55- 5	V92055-130170	スパナ SPANNER	1	13 x 17	
55- 6	V92055-120140	スパナ SPANNER	1	12 x 14	
55- 7	V92055-080100	スパナ SPANNER	1	8 x 10	
55- 8	V93625-001500	プライヤ PLIERS	1	150	
55- 9	V95414-061000	プラス ドライバ DRIVER	1	No. 2	
o55-10	V94114-061000	マイナス ドライバ DRIVER	1	6 × 100	
55-11	~~V95500-004000~~ 1421-906-5640-0	~~タイヤ ゲージ~~ ~~GAUGE, tire~~ リンクピン	1	4 kg/cm^2	★
55-12	1421-906-0020-0	グリース ポンプ PUMP, grease	1		
55-13	V96000-000010	アブラサシ OILER	1		
55-0-1	1422-900-0510-0	1.8トン ユアツ ジャッキ ASSY HYDRAULIC JACK ASS'Y	1		TS1610→★ TS1910用 For TS1910
55-14	1422-906-0010-0	1.8トン ユアツ ジャッキ • JACK	1		
55-15	1422-906-0020-0	ジャッキ ハンドル • LEVER, jack	1		
55-16	1421-906-0030-0	シャケン ショウ イレ BAG, licence plate	1		
55-17		ビニール フクロ BAG, vinyl	1	170 × 240	
55-18	1415-903-0050-0	レイキャクスイ チュウイ フダ CARD, caution	1		
55-18-1	1421-904-0140-0	レイキャクスイ チュウイ フダ CARD, caution	1		英文
55-19	1415-903-0060-0	フトウエキ チュウニュウ フダ CARD, caution	1		
55-19-1	1421-904-0150-0	フトウエキ チュウニュウ フダ CARD, caution	1		英文
55-20	1415-903-0072-0	エンジンオイル チュウイ フダ CARD, caution	1		
55-20-1	1421-904-0160-0	エンジンオイル チュウイ フダ CARD, caution	1		英文
55-21	1416-903-0090-0	インテーク シャッタ フダ CARD, intake shutter	1		
55-21-1	1421-904-0170-0	インテーク シャッタ フダ CARD, intake shutter	1		英文
55-22	1415-903-0080-0	マンジメ チュウイ フダ CARD	1		
55-22-1	1421-904-0180-0	マンジメ チュウイ フダ CARD	1		英文
55-0-4	1415-900-0520-0	Dクラッチ ハイゲージ ASSY D CLUTCH HIGH GAUGE ASS'Y	1		★
55-23	1415-911-0040-0	パイロット シャフト • SHAFT, pilot	1		★
55-24	V58014-060320	スプリング ピン (W) • PIN, spring (W)	1	6 × 32	★
55-25	1415-911-3000-0	ゲージ プレート COMP • GAUGE PLATE COMP	1		★
55-0-1	1426-091-2001-0	ボックス SET BOX SET	1		★
o55-26	1426-911-2001-1	ボックス COMP • BOX COMP.	1		★
o55-27	1426-911-2101-1	ハンドル COMP • HANDLE COMP	1		★
55-28	7957-405-0030-0	ヘヤー ピン (φ12) • PIN, hair (φ12)	1		★
55-29	7963-611-0030-0 ~~1404-500-9040-0~~	~~スタビライザー~~ ピン ~~SET~~ (12×48) • STABILIZER PIN SET	1		★
30	1421-911-2100-0	アツリョクケイ (250) set	1		★
31	1421-911-2000-0	• アツリョクケイ (250) assy	1		★
32	1421-911-0010-0	カバー	1		★
33	V72011-240140	Oリング	3	P14	★
34	V20126-080350	ヨガタボルト	3	M8×35	★