FIG.008 BLADE SYSTEM(72/TG6400 TYPE)

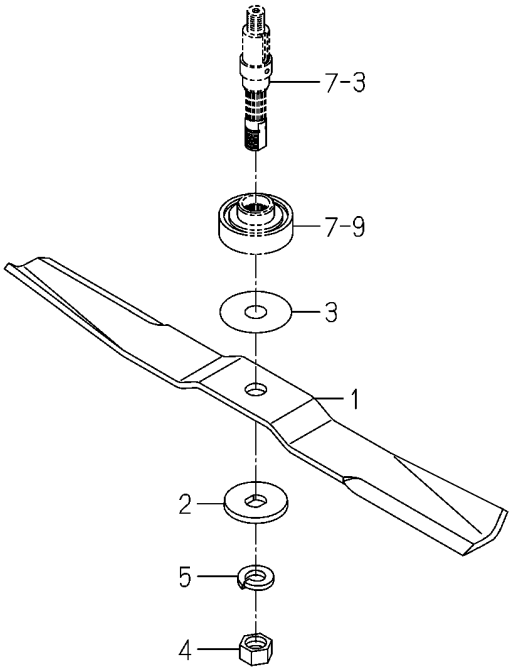

図番	部品コード	品名	仕様	型式						代替性	色番号	グループ	備考
				SSM72T G6400	SSM72 SHLK	SSM72 SGLK							
1	8655-306-003-10	BLADE/60X630/C	*	3									
2	8595-306-005-10	WASHER/20X60X06	*	3									
3	8595-306-006-00	SHIM/1.2	*	6									
4	8595-306-007-00	NUT/M20X1.5	*	3									
5	V401-160-020-00	WASHER,SP/M20	*	3									